Wizualne Budownictwo

+360 map myśli

Zrozum konstrukcję. Połącz fakty. Utrwal wiedzę.

372 mapy • 12 modułów

Od statyki i materiałów po instalacje i organizację budowy



Ostoja

Jak korzystać z materiału

Wizualne Budownictwo

372 mapy myśli w 12 modułach

Materiał edukacyjny do powtórek. Nie zastępuje projektu, obliczeń, aktualnych przepisów, norm ani pracy osoby z odpowiednimi uprawnieniami.

Przykłady liczbowe są dydaktyczne; ich założenia podano przy obliczeniach. Nie przenoś wartości bezpośrednio na rzeczywistą budowę.

Oznaczenia i konwencje czytaj razem ze schematem. Zmiana podparcia, jednostek lub osi może zmienić wynik.

Przy normach sprawdzaj wydanie i załącznik krajowy. Nie łącz Eurokodów różnych generacji w jednym zestawie projektowym.



© 2026 Ostoja. Wszelkie prawa zastrzeżone.

Wsparcie | Ostoja
wsparcie@ostoja.online

Spis treści

Część 1 • konstrukcja i materiały

01 Podstawy statyki i wytrzymałości materiałów — s. 5

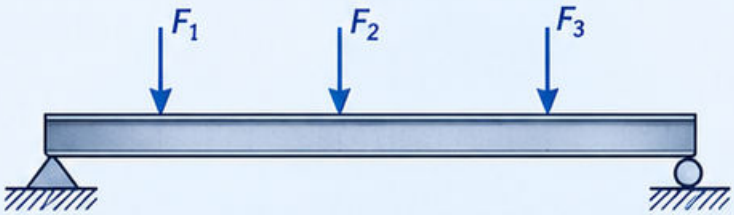

02 Analiza konstrukcji — s. 37

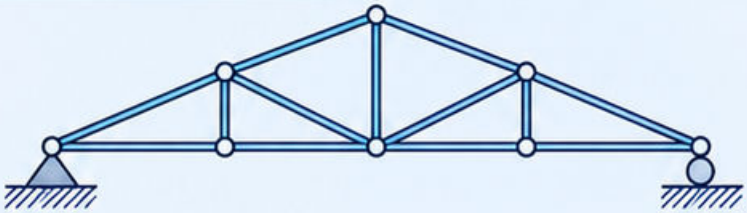

03 Materiały i fizyka budowli — s. 69



04 Konstrukcje żelbetowe — s. 101

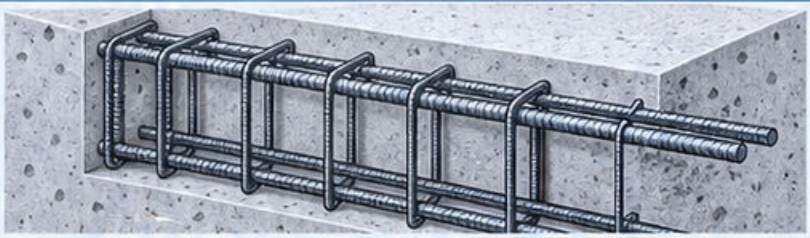

05 Konstrukcje stalowe, drewniane i murowe — s. 133

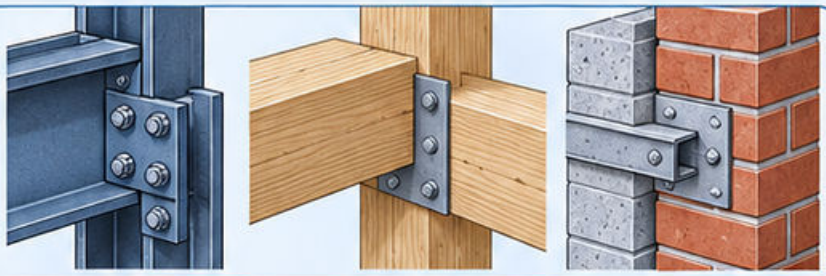

06 Mechanika gruntów i fundamentowanie — s. 165



- Każdy moduł: wprowadzenie i 31 map.
- Czytaj strzałki jako relacje, nie jako kolejność wszystkich robót.
- Źródła do map znajdziesz na stronach 389–390.

Spis treści

Część 2 • instalacje i praktyka

07 Hydraulika i inżynieria sanitarna — s. 197



08 Instalacje budynkowe — s. 229



09 Geodezja i dokumentacja techniczna — s. 261



10 Technologia i organizacja robót — s. 293



11 Kosztorysowanie i planowanie — s. 325



12 Normy, bezpieczeństwo i uszkodzenia budynków — s. 357



Powtórka w czterech krokach

1. Zasłoń opis i nazwij to, co widzisz.

2. Odtwórz główną zależność lub schemat.

3. Rozwiąż przykład, pilnując jednostek.

4. Sprawdź błąd i wróć do trudnej gałęzi.

Moduł 1

Podstawy statyki i wytrzymałości materiałów

Od obciążenia do odpowiedzi konstrukcji

01 • **Opisz obciążenia**
Rozpoznaj siły, momenty i jednostki.

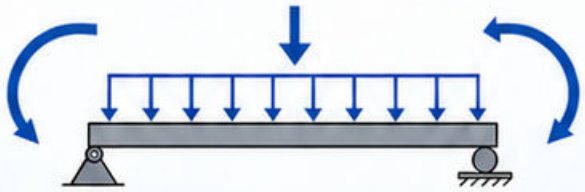

02 • **Zapisz warunki równowagi**
Wyznacz reakcje i sprawdź bilans sił.

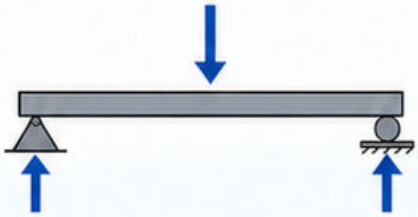

03 • **Odczytaj siły wewnętrzne**
Połącz przekrój z wykresami N, V i M.

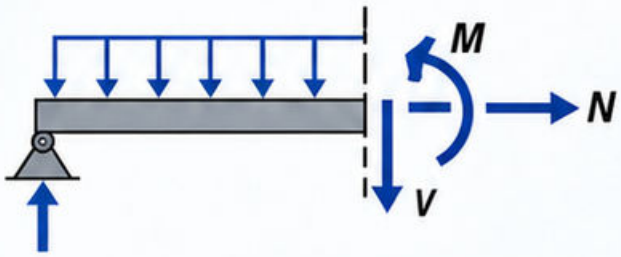

04 • **Oceń odpowiedź**
Rozróżnij naprężenie, odkształcenie i utratę stateczności.

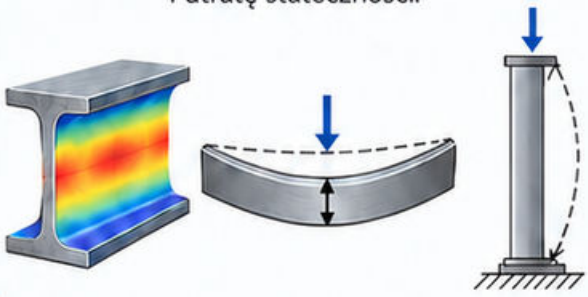

31 map • jeden logiczny ciąg
Zacznij od schematu. Dopiero potem podstawiaj liczby.

Mapa 01

Jednostki i wymiary

W obliczeniach połącz siłę, długość i naprężenie w jednym układzie jednostek. Moment ma wymiar siła × długość.

Jednostki

1 kN = 1000 N;
1 MPa = 1 N/mm².

Przykład

Przykład:
12 kN / 200 mm² = 60 N/mm² = 60 MPa.

Błąd

Błąd: podstawianie metrów do wzoru, w którym pole zapisano w mm².

Sprawdź

Sprawdź: czy po skróceniu jednostek pozostaje wielkość, której szukasz?

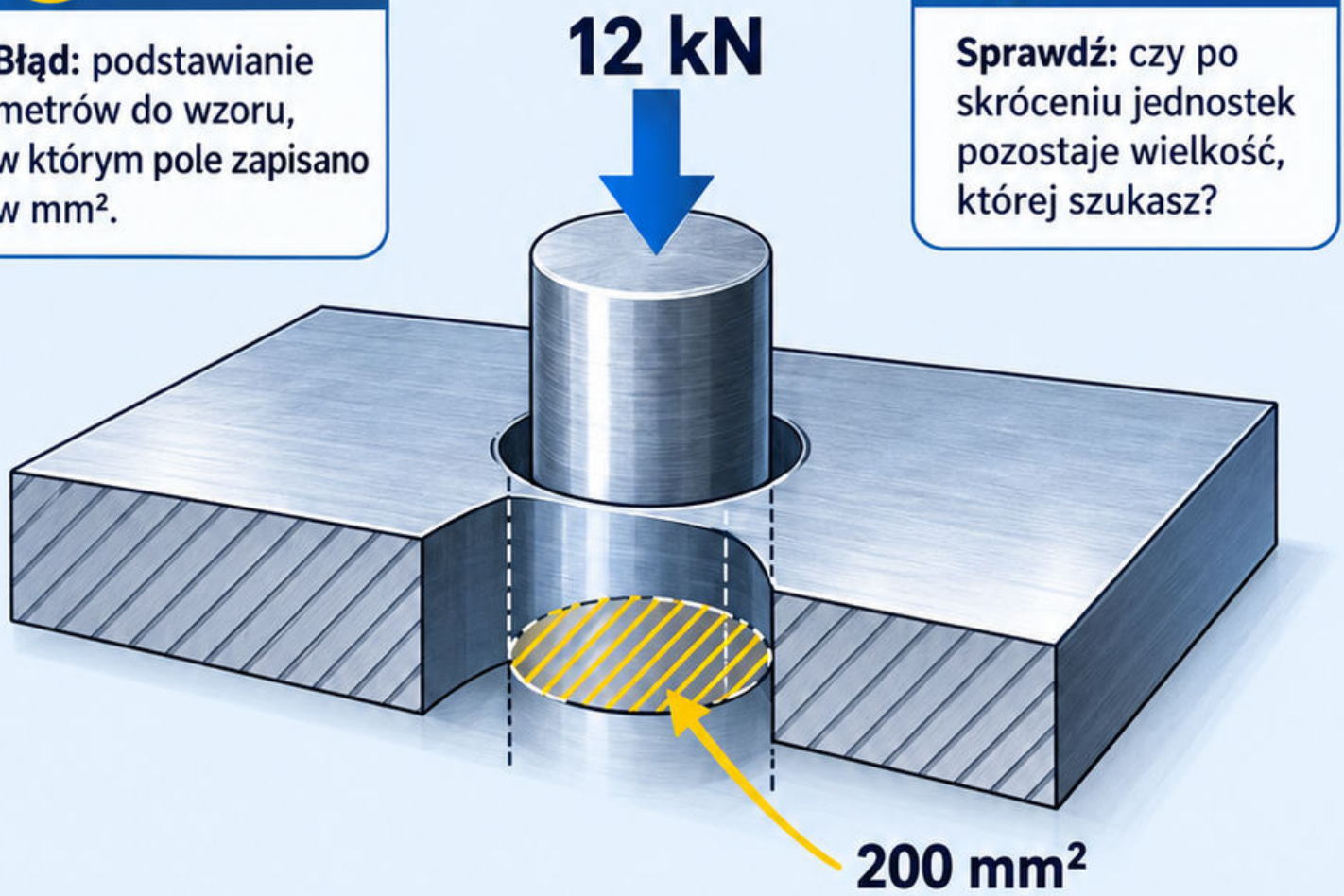

Źródła: [1–4].

Wektory sił

Mapa 02

Siła jest wektorem: ma wartość, kierunek i zwrot. Składowe zapisuj w przyjętych osiach, wraz ze znakami.

Równanie

$$F_x = F\cos\alpha;\ F_y = F\sin\alpha.$$

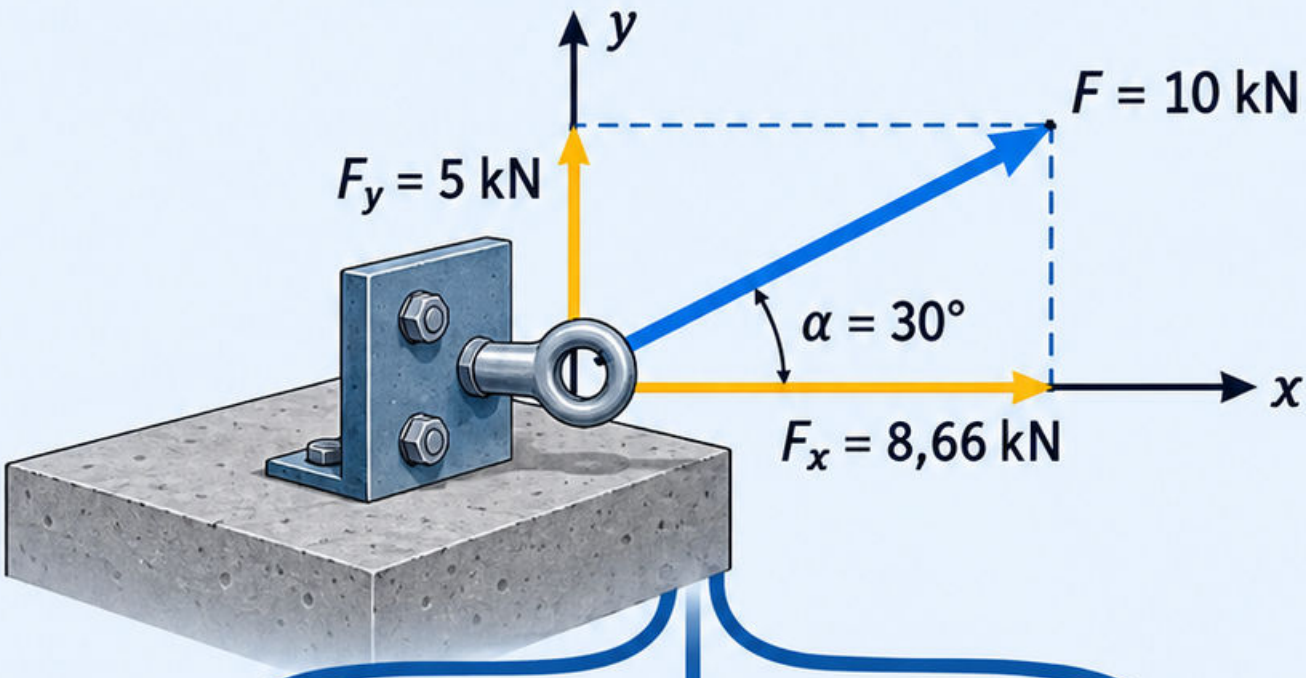

Przykład

F = 10 kN, α = 30° od osi x.
F_x = 8,66 kN;
F_y = 5 kN.

Błąd

mierzenie kąta od innej osi bez zmiany funkcji trygonometrycznej.

Kontrola

$$\sqrt{F_x^2 + F_y^2)} = F.$$

Źródła: [1–4].

Mapa 03

Pojęcie

Moment opisuje tendencję siły do obrotu względem punktu. Ramię to prostopadła odległość punktu od linii działania siły.

Wzór

$$M = Fd;$$

d — ramię prostopadłe.

Moment siły

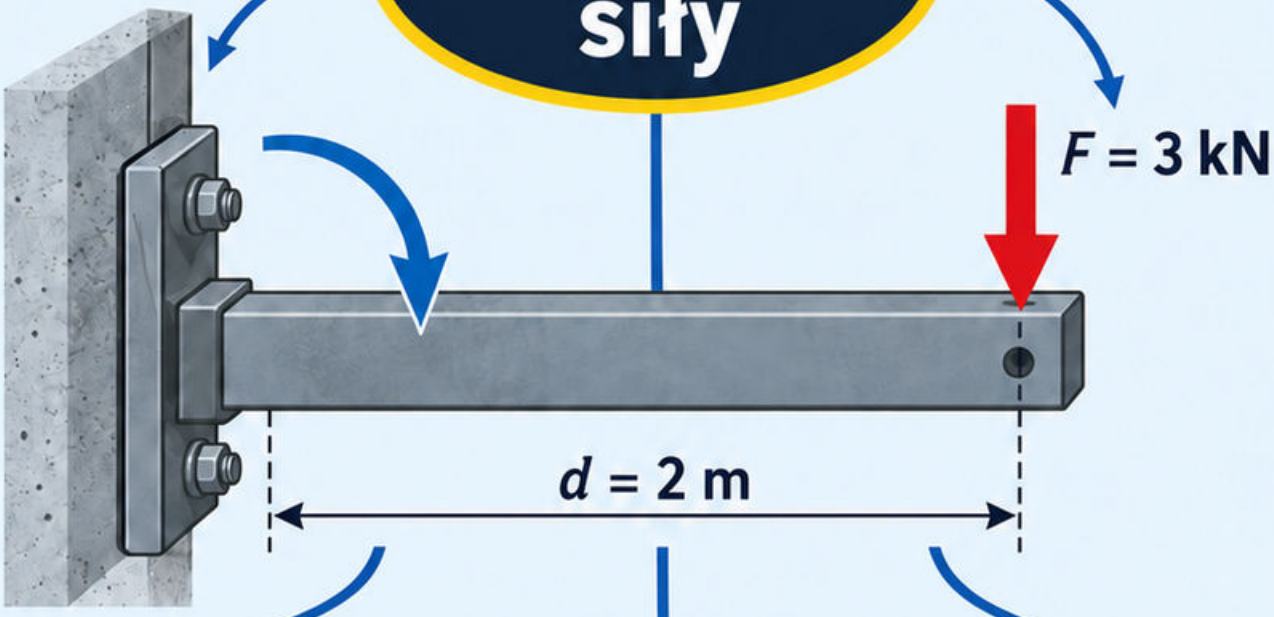

Przykład

Przykład: $F = 3$ kN, $d = 2$ m. $M = 6$ kN·m.

Błąd

Błąd: użycie długości ukośnej zamiast ramienia prostopadłego. Znak ustal z kierunku obrotu.

Sprawdzenie

Siła przechodząca przez punkt odniesienia ma względem niego moment równy zero.

Źródła: [1–4].

Mapa 04

Para sił

Co to jest?

Para składa się z dwóch równoległych sił o równych wartościach i przeciwnych zwrotach, działających na różnych prostych.

Właściwości

Wypadkowa siła wynosi zero; pozostaje moment $M = Fd$.

Para sił

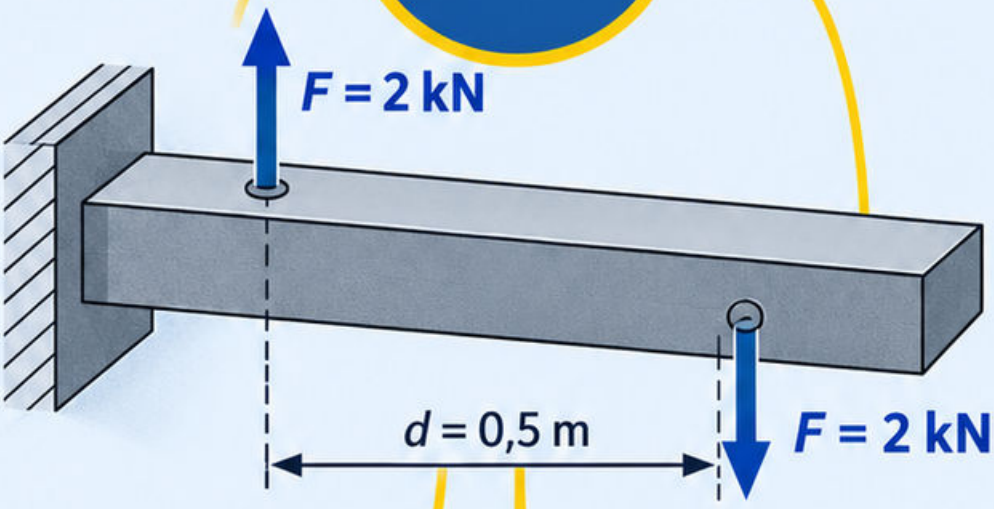

Przykład

Przykład: $F = 2$ kN; odstęp linii działania $d = 0{,}5$ m.

$M = 1$ kN·m.

Ważne

Moment pary nie zależy od wyboru punktu odniesienia.

Typowy błąd

Błąd: usunięcie obu sił bez pozostawienia ich momentu. Sprawdź równocześnie bilans sił i momentów.

Źródła: [1–4].

Mapa 05

Schemat ciała swobodnego

WYODRĘBNIJ

Narysuj samą belkę oraz wszystkie siły zewnętrzne.

Oddziel element. Zastąp podpory reakcjami.

ZASTĄP WIĘZY

Przegub A: A_x i A_y.
Podpora przesuwna B: B_y.

ZAPISZ WARUNKI RÓWNOWAGI

$\Sigma F_x = 0 \quad \Sigma F_y = 0 \quad \Sigma M_A = 0$

UWAŻAJ

Nie dodawaj momentu reakcji w idealnym przegubie.

SPRAWDŹ

$5 + 5 - 10 = 0$ kN
$5 \times 6 - 10 \times 3 = 0$ kN·m

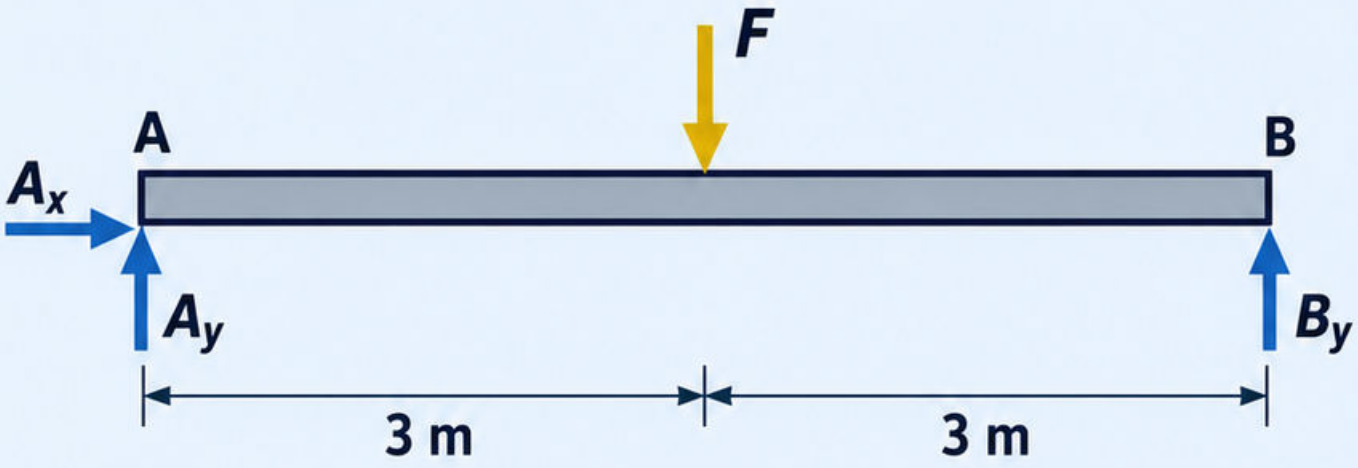

PRZYKŁAD

$F = 10$ kN $\quad L = 6$ m

$A_x = 0 \quad A_y = 5$ kN $\quad B_y = 5$ kN

Założenia: statyka płaska; ciężar belki pominięty.

Mapa 06

Podpory i więzy

Istota

Więzy ograniczają ruch. Reakcje zastępują ich działanie po wyodrębnieniu elementu w modelu płaskim.



Rodzaje podpór

Przegub: dwie składowe siły. Podpora przesuwna bez tarcia: siła prostopadla do powierzchni podparcia.

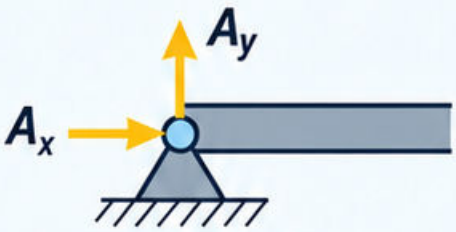

Przegub

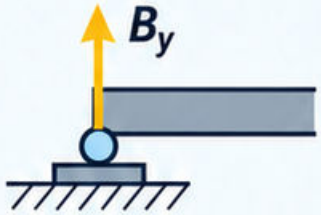

Podpora przesuwna bez tarcia

Utwierdzenie

Utwierdzenie: dwie składowe siły oraz moment reakcji.

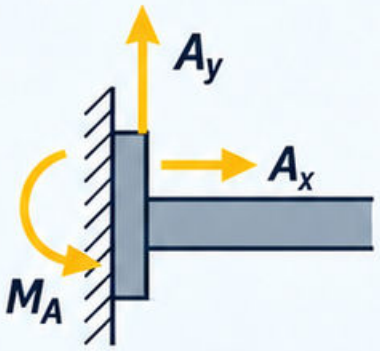

Przykład

Przykład: przegub i podpora przesuwna na poziomym podłożu dają trzy niewiadome: A_x, A_y i B_y.



Częsty błąd

Błąd: automatyczne rysowanie pionowej reakcji na pochyłej podporze. Najpierw sprawdź dopuszczalny ruch.

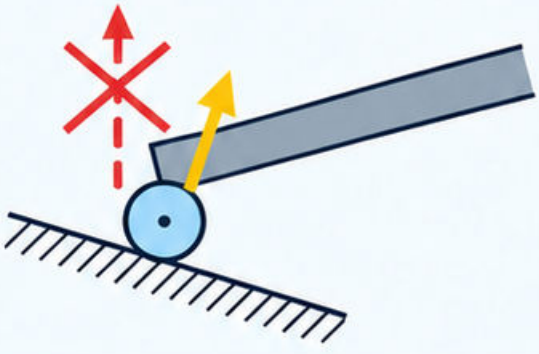

Źródła: [1–4].

Mapa 07

Równowaga płaskiego ciała sztywnego wymaga równoczesnego spełnienia trzech niezależnych warunków.

Równowaga płaska

Warunki równowagi

$$\Sigma F_x = 0;\ \Sigma F_y = 0;\ \Sigma M_o = 0.$$

Wybór punktu

Wybierz punkt O tak, aby część nieznanych reakcji nie dawała względem niego momentu.

Typowy błąd

Błąd: uznanie samego bilansu sił za pełną kontrolę. Sprawdź momenty względem drugiego punktu; pomijaj siły wewnętrzne całego ciała.

Przykład

Przykład: reakcję B_y oblicz z momentów względem A, następnie A_y z bilansu pionowego.

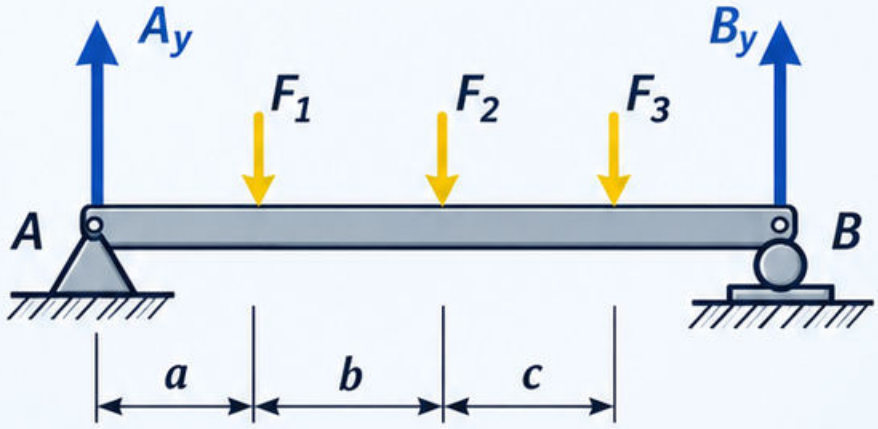

Źródła: [1–4].

Mapa 08

Reakcje podporowe

Pojęcie

Reakcje wynikają z modelu podpór, obciążeń i warunków równowagi. Nie muszą dzielić obciążenia po połowie.

Przykład

Belka swobodnie podparta: przegub A, podpora przesuwna B; L = 4 m. Pionowa siła F = 12 kN działa w dół, 1 m od A.

Reakcje podporowe

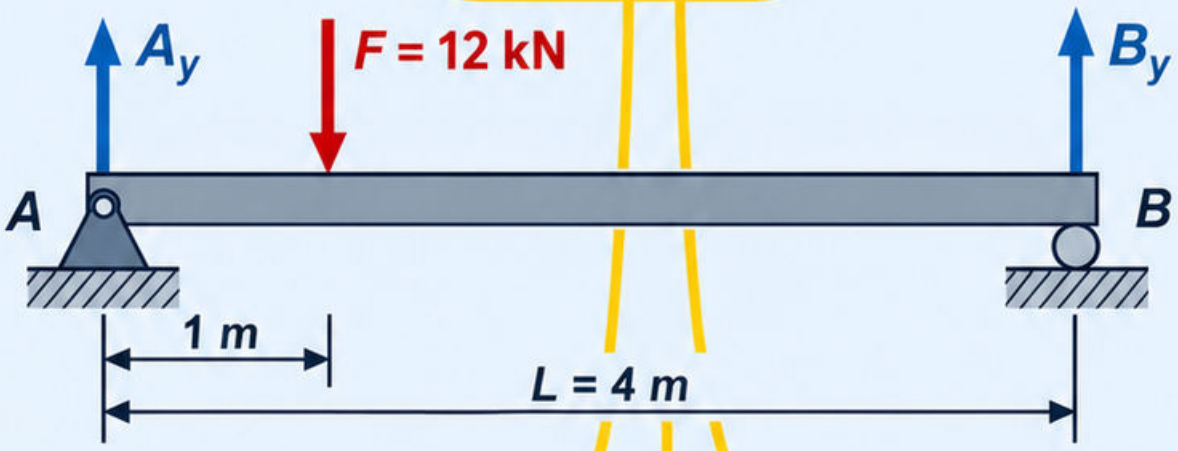

Obliczenia

$\Sigma M_A = 0$: $B_y \times 4 - 12 \times 1 = 0$.
$B_y = 3$ kN.

$\Sigma F_y = 0$: $A_y = 9$ kN.

Kontrola

Kontrola: 9 + 3 = 12 kN.

Częsty błąd

Błąd: przyjęcie równych reakcji mimo niesymetrycznego położenia siły.

Źródła: [1–4].

Mapa 09

Obciążenie skupione

Czym jest?

Siła skupiona jest idealizacją obciążenia przekazanego na małym obszarze. Jej położenie wpływa na reakcje oraz wykresy.

Model belkowy

W modelu belkowym zaznacz wartość, kierunek, zwrot i punkt przyłożenia.

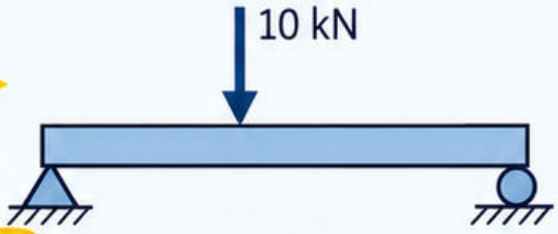

Obciążenie skupione



Przykład

Przykład: pionowa siła 10 kN skierowana w dół zmniejsza wartość *V* o 10 kN przy przejściu w prawo.

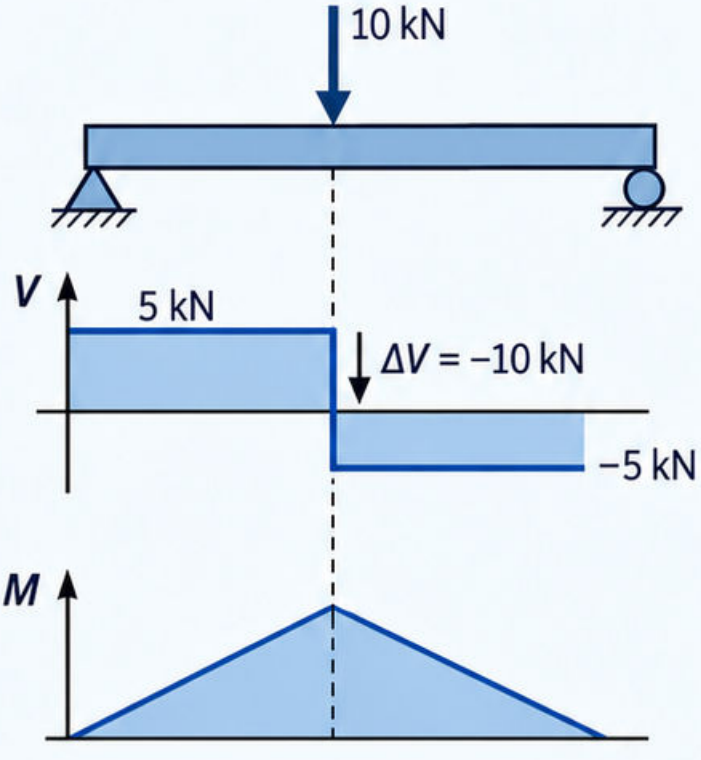

Wykresy

Bez przyłożonej pary moment *M* pozostaje ciągły w tym miejscu.



Najczęstszy błąd

Błąd: rozmycie siły skupionej na długości bez sprawdzenia skutków lokalnych.



Źródła: [1–4].

Mapa 10

Obciążenie równomierne q działa z tą samą intensywnością na całym rozpatrywanym odcinku. Jego jednostką jest np. kN/m.

Wzór

Wypadkowa: $W = qL$; przyłożenie w środku obciążonego odcinka.

Obciążenie równomierne

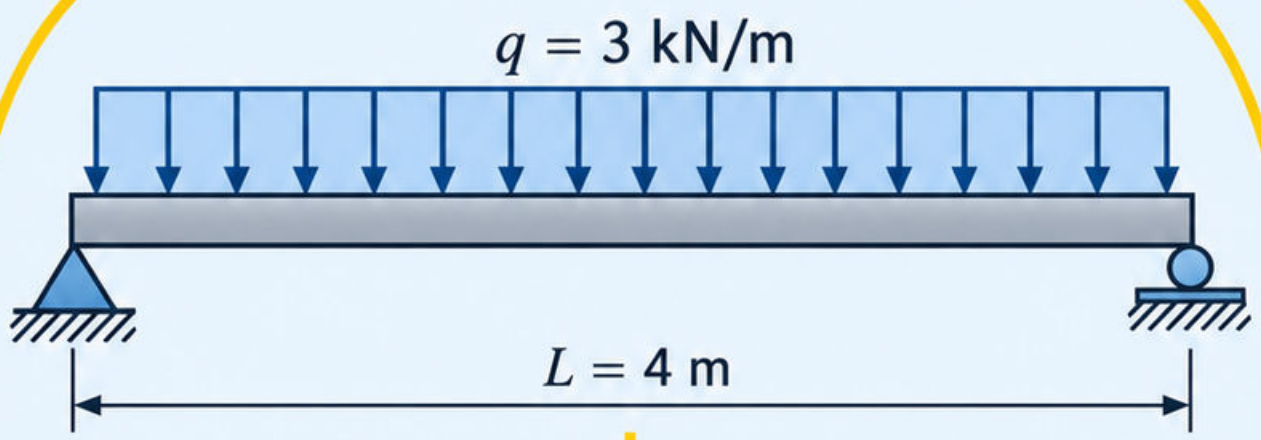

Przykład:

$q = 3$ kN/m; $L = 4$ m. $W = 12$ kN, w odległości 2 m od początku.

Zastosowanie

Wypadkowej używaj do reakcji; do wykresów zachowaj rzeczywisty rozkład q.

Błąd

Błąd: traktowanie 3 kN/m jak pojedynczej siły 3 kN.

Źródła: [1–4].

Mapa 11

Obciążenie trójkątne

Pojęcie

Przy obciążeniu trójkątnym intensywność zmienia się liniowo od zera do wartości q_{max}. Wypadkowa odpowiada polu trójkąta.

Wzór

$W = q_{max} L/2$;
odległość od końca o zerowej intensywności: $2L/3$.

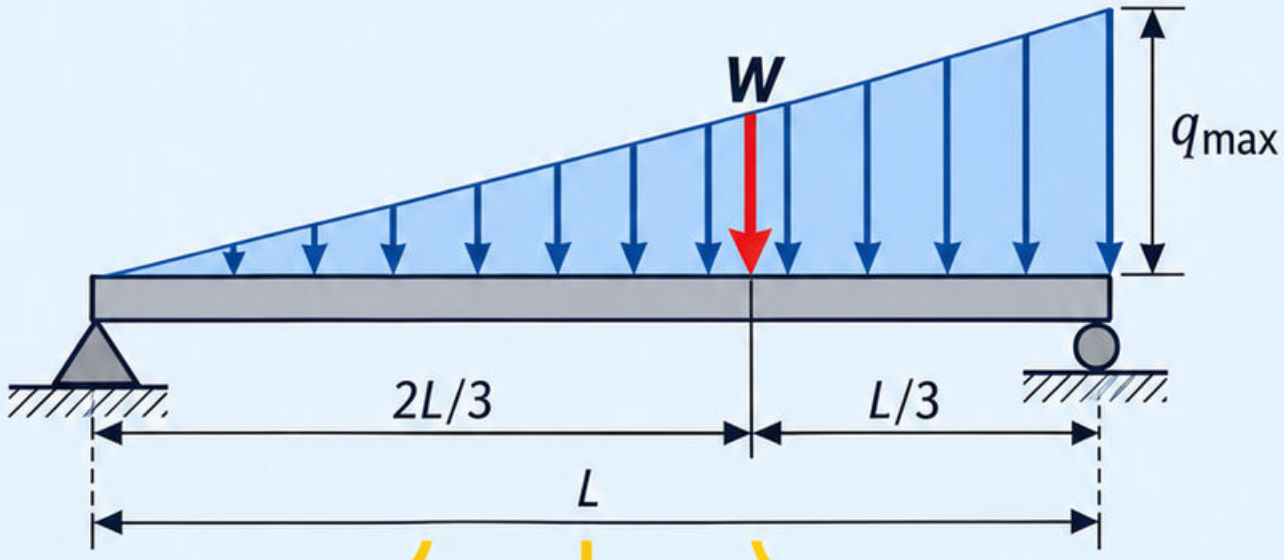

Przykład

Przykład: $q_{max} = 6$ kN/m; $L = 4$ m. W = 12 kN; położenie 2,67 m od zera.

Uwaga

Od strony większej intensywności odległość wynosi $L/3$.

Błąd

Błąd: przyłożenie wypadkowej w połowie rozpiętości. Zaznacz stronę narastania obciążenia.

Źródła: [1–4].

Mapa 12

Siły N, V i M

1. Pojęcie

Przekrój odsłania oddziaływania części elementu na część odciętą. W płaskim modelu belkowym opisują je trzy wielkości.

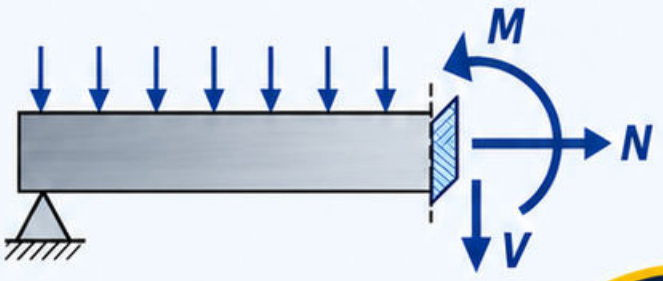

2. Definicje i jednostki

N — siła wzdłuż osi;
V — siła poprzeczna;
M — moment zginający.

Jednostki: N i V w kN; M w kN·m.

3. Przykład

Przykład: pionowo obciążona belka bez sił poziomych ma $N = 0$, lecz zwykle V i M różne od zera.

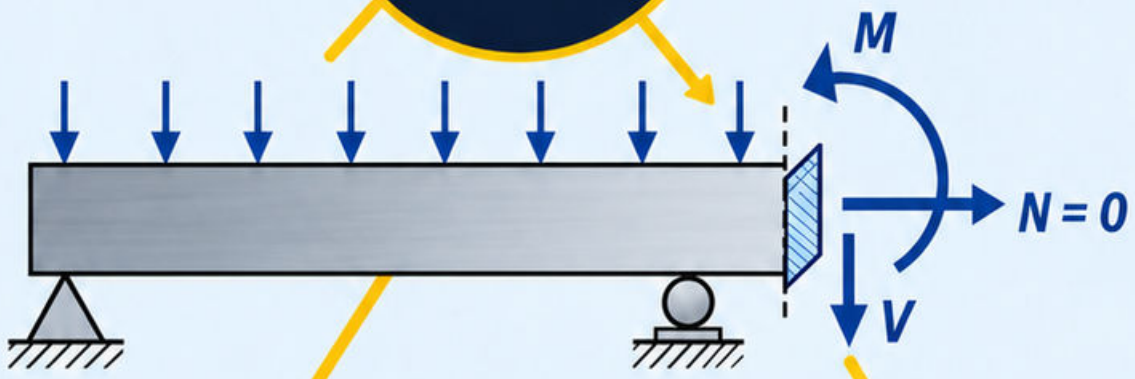

4. Częsty błąd

Błąd: utożsamianie siły wewnętrznej z naprężeniem. Naprężenie wymaga jeszcze danych przekroju.

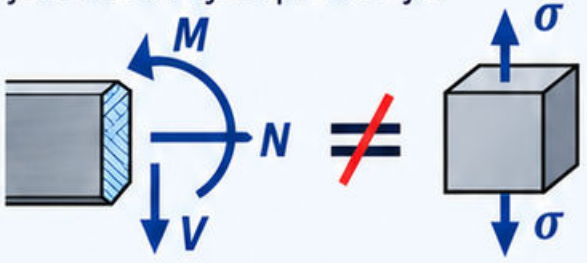

5. Sprawdzenie

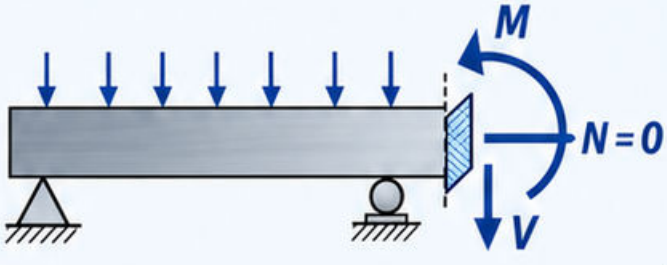

Źródła: [1–4].

Mapa 13

Konwencja znaków

1. Zasada

Znaki muszą odpowiadać narysowanej konwencji i pozostać takie same w całym rozwiązaniu. Określenie „**dodatni**” nie oznacza „bezpieczny”.

2. Konwencja dla elementów

Tutaj: dodatnie ***N*** rozciąga pręt; dodatni ***M*** rozciąga dolne włókna belki.

Pręt rozciągany (N)



Belka zginana (M)

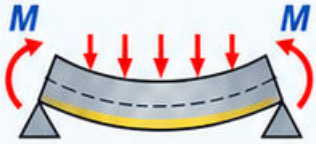

rozciągane dolne włókna

3. Konwencja na przekroju

Na prawej powierzchni lewego wycinka: dodatnie ***N*** w prawo, ***V*** w dół, ***M*** przeciwnie do ruchu wskazówek zegara.

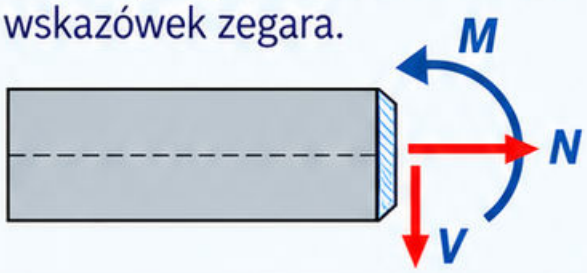

4. Przeciwległa powierzchnia

Na przeciwległej powierzchni zwroty są przeciwne.

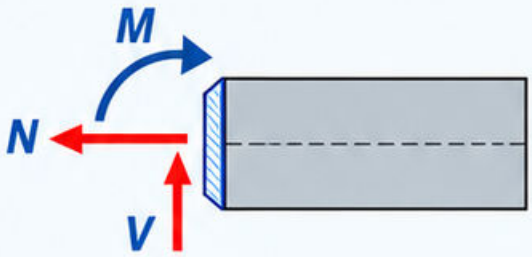

5. Częsty błąd

Błąd: zmiana konwencji między przekrojem a wykresem. Zawsze szkicuj dodatnie zwroty przed obliczeniami.

6. Sprawdzenie

Czy zwroty są zgodne z konwencją?

- ☑ ***N*** w prawo?
- ☑ ***V*** w dół?
- ☑ ***M*** przeciwnie do ruchu wskazówek zegara?

Źródła: [1–4].

Mapa 14
Metoda przekrojów

Idea metody

Przetnij element w wybranym miejscu, zachowaj wygodniejszą część i zastąp drugą część siłami N, V oraz momentem M.

Kolejność działań

Kolejność: reakcje → przekrój → równowaga wycinka → zakres współrzędnej.

Metoda przekrojów

Przykład

Przykład: belka swobodnie podparta, $L = 4$ m; pionowa siła 8 kN w dół w środku. Dla $0 < x < 2$ m: $V = 4$ kN; $M = 4x$ kN·m.

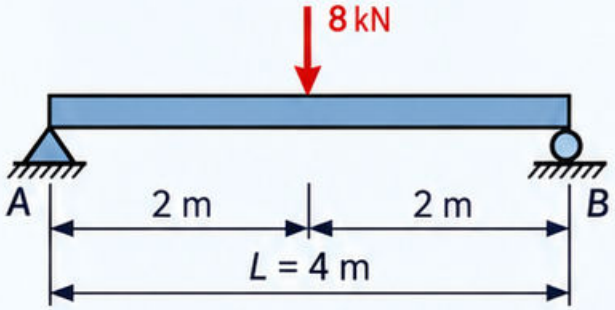

Przekrój i równowaga wycinka

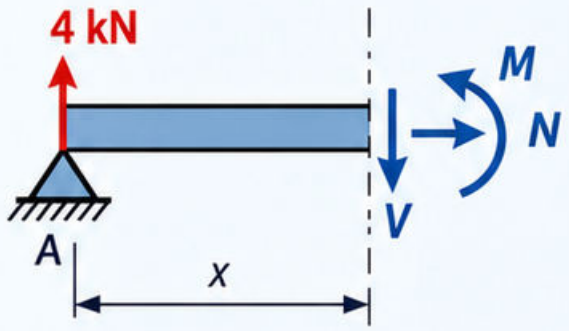

Założenie

Założenie: x w metrach od lewej podpory; ciężar pominięty.

Błąd

Błąd: jedna funkcja dla odcinków rozdzielonych siłą skupioną.

Źródła: [1–4].

Mapa 15

Wykres siły osiowej

Pojęcie

Wykres N pokazuje siłę osiową w kolejnych przekrojach. Dodatnia wartość oznacza rozciąganie według przyjętej konwencji.

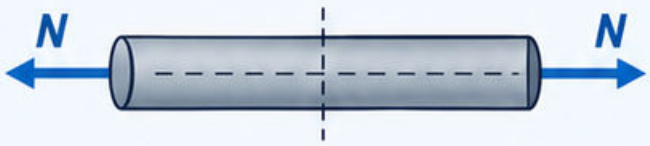

Zasada

Pręt bez osiowego obciążenia rozłożonego ma stałe N między punktami przyłożenia sił.

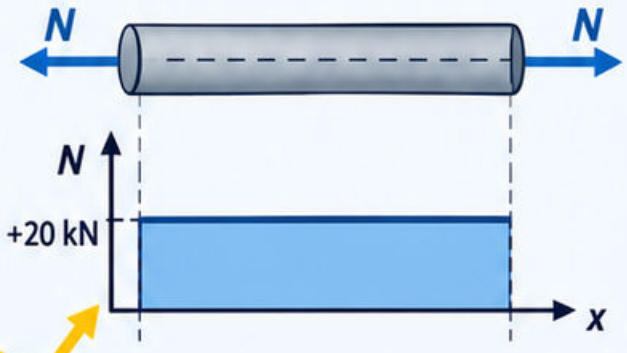

Przykład

Przykład: prosty pręt rozciągany na końcach siłą 20 kN ma $N = +20$ kN w każdym przekroju.

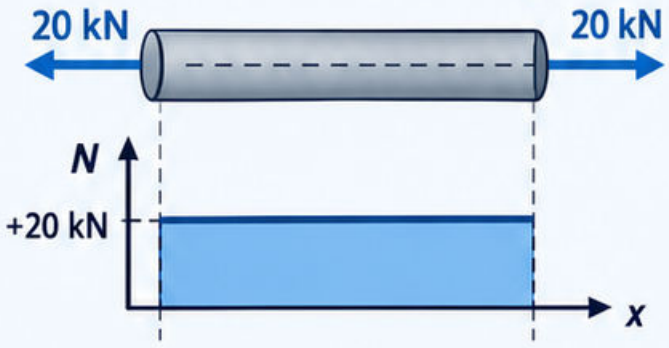

Przy ściskaniu

Przy ściskaniu identyczną siłą: $N = -20$ kN.

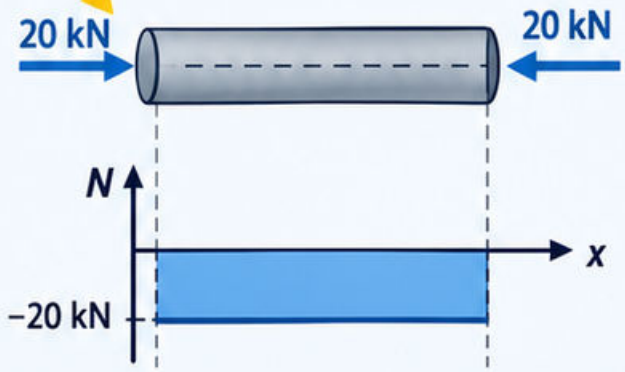

Błąd

Błąd: rysowanie nachylonego wykresu N bez obciążenia osiowego rozłożonego. Sprawdź równowagę całego pręta.



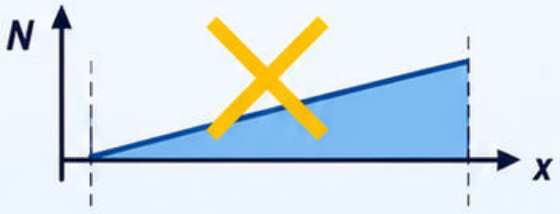

Źródła: [1–4].

Mapa 16

Wykres siły tnącej

1. Pojęcie

Wykres V opisuje zmianę siły poprzecznej wzdłuż belki. Obciążenie równomierne daje odcinek prostoliniowy.

2. Zależność

Dla q skierowanego w dół:

$$\frac{dV}{dx} = -q.$$

3. Przykład

Przykład: belka swobodnie podparta; $q = 2$ kN/m w dół, $L = 4$ m.

$V(x) = 4 - 2x$ kN; x w metrach od lewej podpory A.

V tuż za A: +4 kN; w środku: 0; tuż przed B: −4 kN.

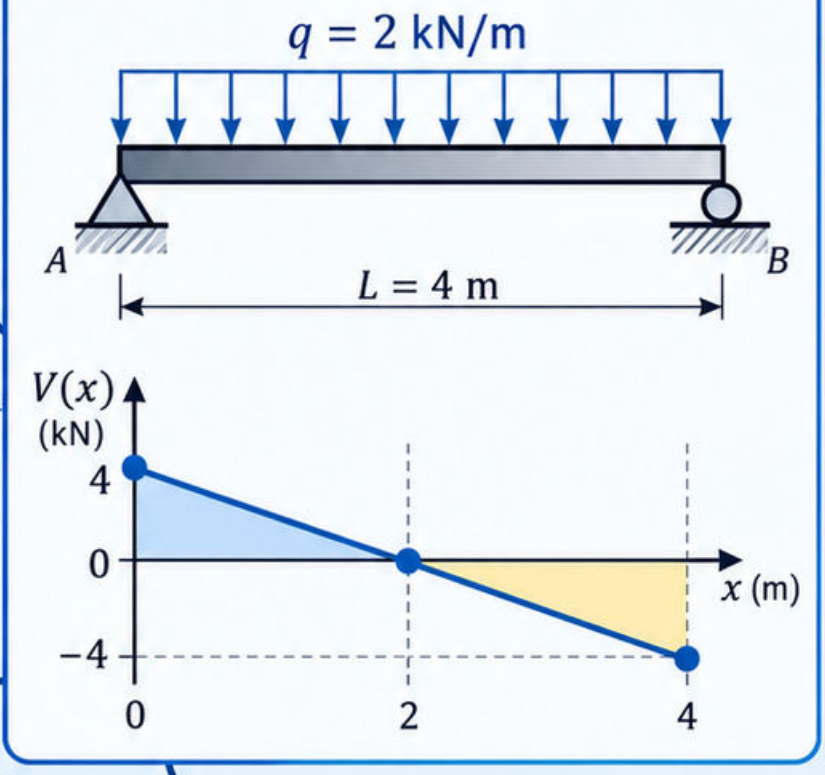

4. Błąd

Błąd: pominięcie skoków od reakcji. Po uwzględnieniu wszystkich sił wykres wraca do zera.

5. Sprawdzenie

Źródła: [1–4].

Mapa 17

Wykres momentu zginającego

Belka swobodnie podparta • obciążenie równomierne

DANE

$L = 4\ \text{m} \quad q = 2\ \text{kN/m}$

REAKCJE

$$A_y = B_y = \frac{qL}{2} = 4\ \text{kN}$$

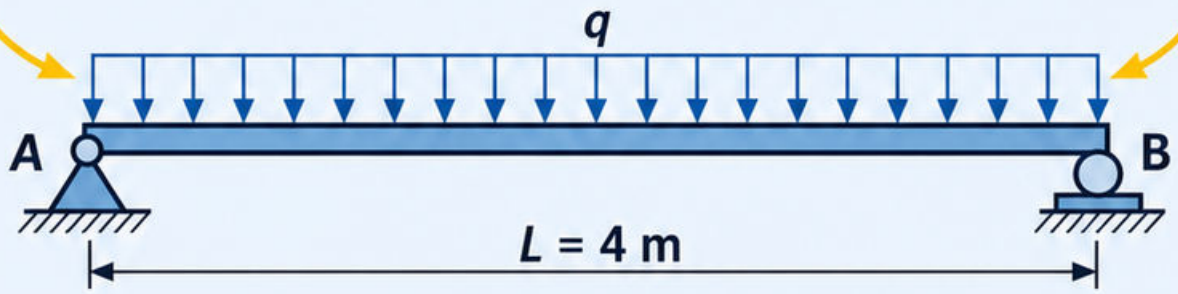

FUNKCJA MOMENTU

$$M(x) = A_y x - \frac{qx^2}{2}$$

$0 \le x \le L$; x mierzone od lewej podpory.

MAKSIMUM

$$x = \frac{L}{2} = 2\ \text{m}$$

$$M_{max} = \frac{qL^2}{8} = 4\ \text{kN·m}$$

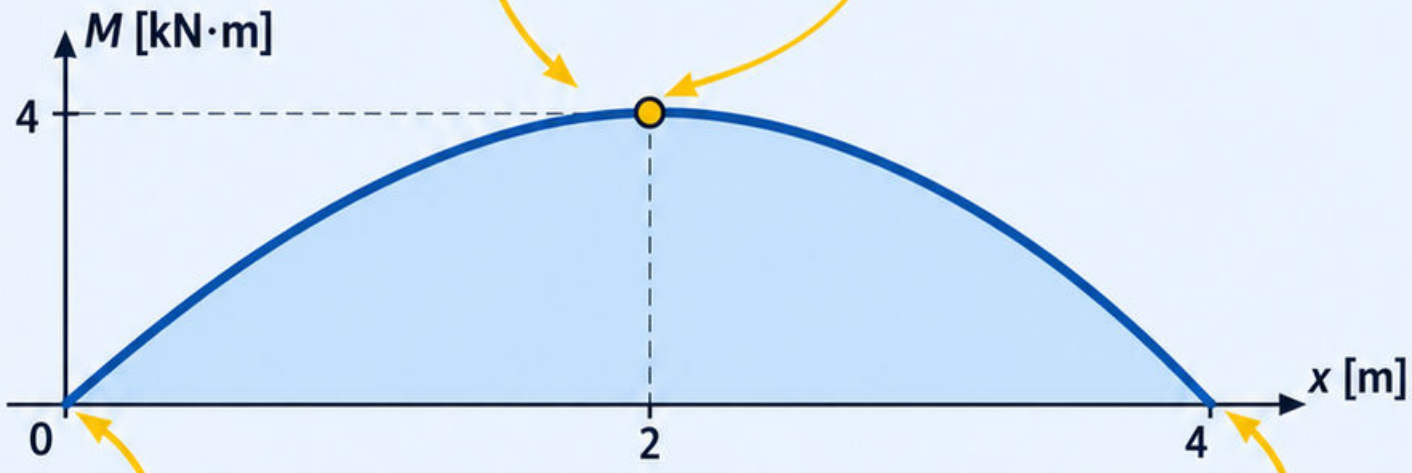

KONTROLA

$M(0) = M(L) = 0$

Wykres jest parabolą, nie trójkątem.

ZNAK

Dodatni moment rozciąga dolne włókna.

Dodatnie wartości pokazano nad osią.

Założenia: model belkowy; równomierne q na całej rozpiętości.

Mapa 18

Zależności obciążenie–siła–moment

Podstawa

Zależności różniczkowe łączą obciążenie i wykresy. Tutaj q jest dodatnie, gdy działa w dół; x rośnie w prawo.

Równania

$$\frac{dV}{dx} = -q; \quad \frac{dM}{dx} = V.$$

Przykład

Przykład: $q = 0$ oznacza stałe V i liniowe M na odcinku bez obciążeń skupionych.

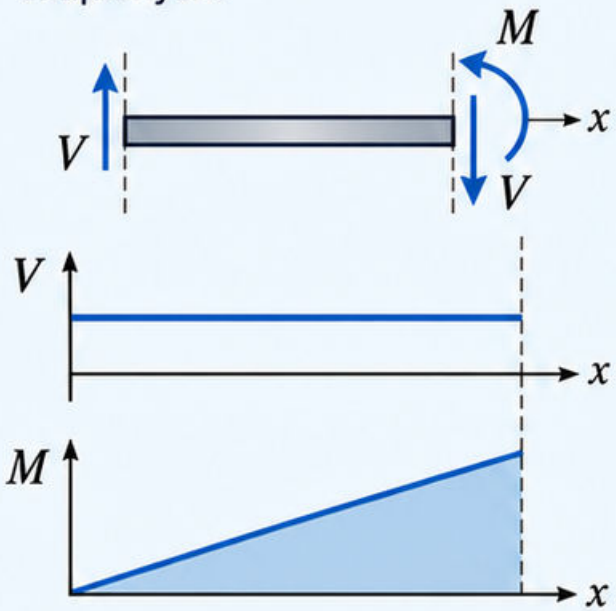

Właściwość

Gdy q jest stałe, V jest liniowe, a M paraboliczne.

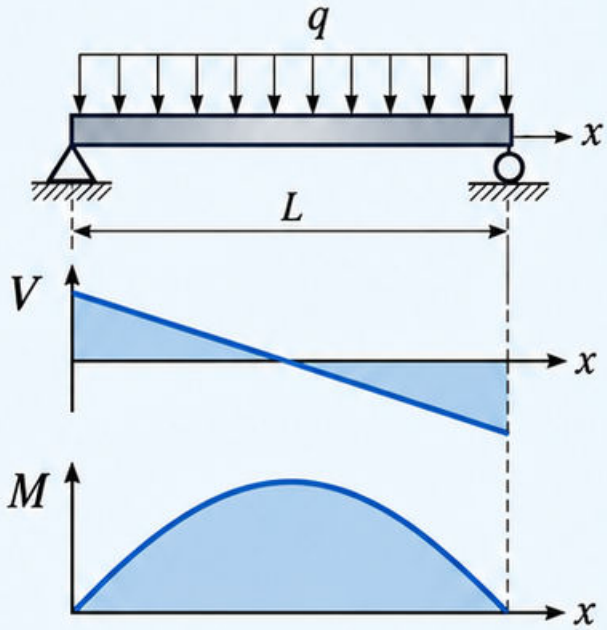

Błąd

Błąd: szukanie maksimum M wyłącznie tam, gdzie $V = 0$. Sprawdź też końce odcinków i miejsca nieciągłości.

Źródła

Źródła: [1–4].

Mapa 19

Naprężenie normalne

Pojęcie

Naprężenie normalne działa prostopadle do powierzchni przekroju. Prosty wzór średni dotyczy osiowego obciążenia centralnego.

Wzór

$$\sigma = N/A.$$

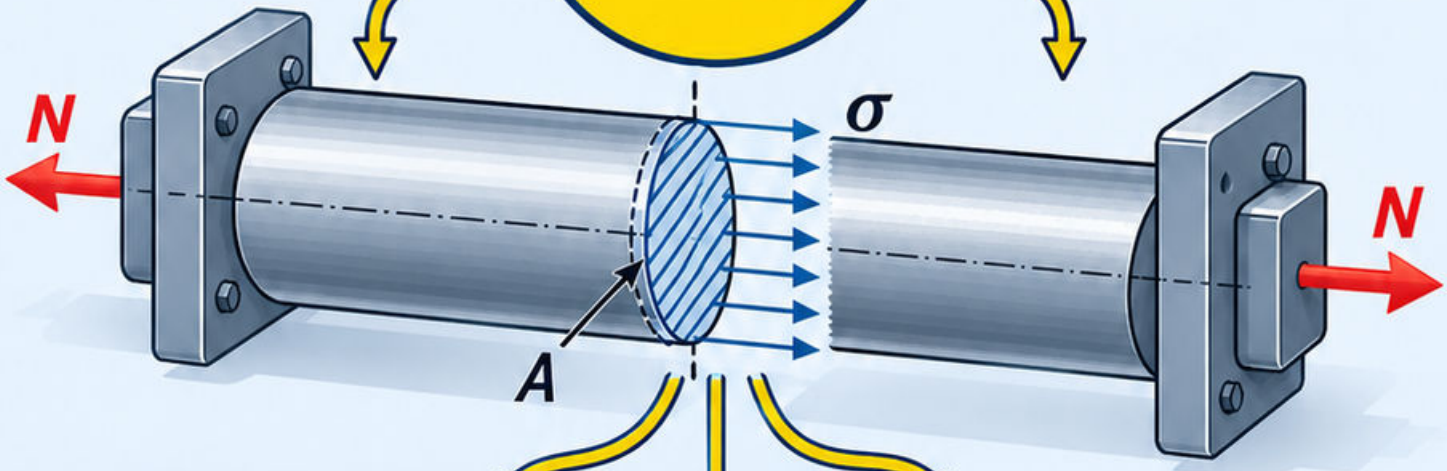

Przykład

Przykład: $N = 30$ kN;
$A = 600$ mm^2.
$\sigma = 50$ N/mm^2 = 50 MPa.

Konwencja znaku

W pręcie rozciąganym naprężenie przyjmij dodatnie; przy ściskaniu ujemne według zadanej konwencji.

Błąd

Błąd: stosowanie jednolitego $\sigma = N/A$ przy mimośrodzie lub przy otworze, bez uwzględnienia zginania i koncentracji naprężeń.

Źródła

Źródła: [1–4].

Mapa 20

Pojęcie

Naprężenie styczne działa w płaszczyźnie przekroju. Jego rozkład zależy od geometrii i sposobu przenoszenia obciążenia.

Wzór

W modelu średnim:

$$\tau_{śr} = V/A.$$

Naprężenie styczne

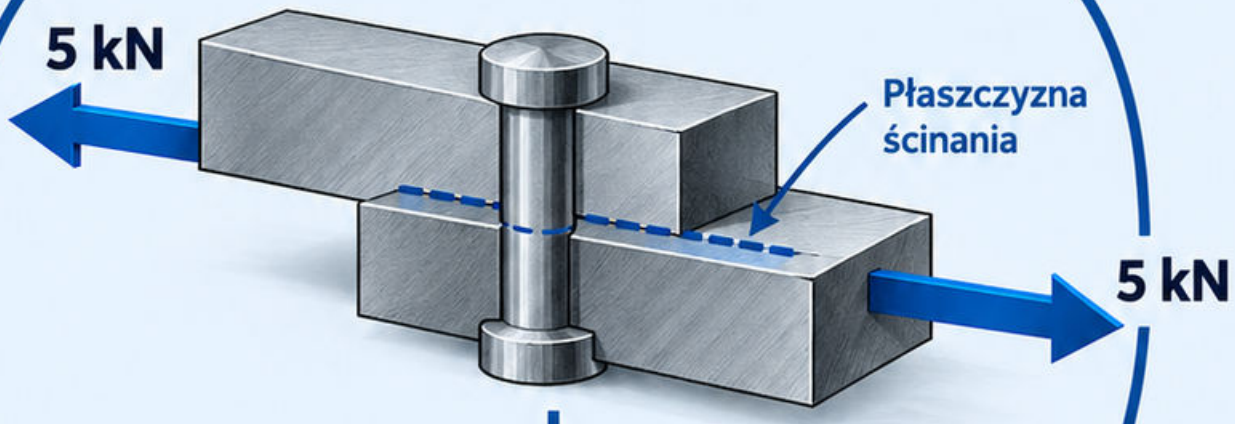

Przykład

Przykład: pojedyncza płaszczyzna ścinania o polu 100 mm² przenosi 5 kN. $\tau_{śr}$ = 50 MPa.

Uwaga

To wartość średnia, nie zawsze maksymalna. W belce rozkład naprężeń poprzecznych zwykle nie jest równomierny.

Błąd

Błąd: uznanie *V/A* za uniwersalny wzór na maksimum. Najpierw rozpoznaj mechanizm i przekrój.

Źródła: [1–4].

Mapa 21

Odkształcenie względne

Pojęcie

Odkształcenie względne porównuje zmianę długości z długością początkową. Jest wielkością bezwymiarową, często podawaną w procentach.

Wzór

$$\varepsilon = \frac{\Delta L}{L_0}.$$

Odkształcenie względne

Przykład

Przykład: $L_0 = 1000$ mm; $\Delta L = 0{,}5$ mm.

$\varepsilon = 0{,}0005 = 0{,}05\%$.

Znaczenie znaku

Dodatnia wartość oznacza wydłużenie, ujemna skrócenie według tej konwencji.

Częsty błąd

Błąd: wpisanie 0,05 zamiast 0,0005 do wzoru $\sigma = E\varepsilon$. Procent przed obliczeniami zamień na ułamek.

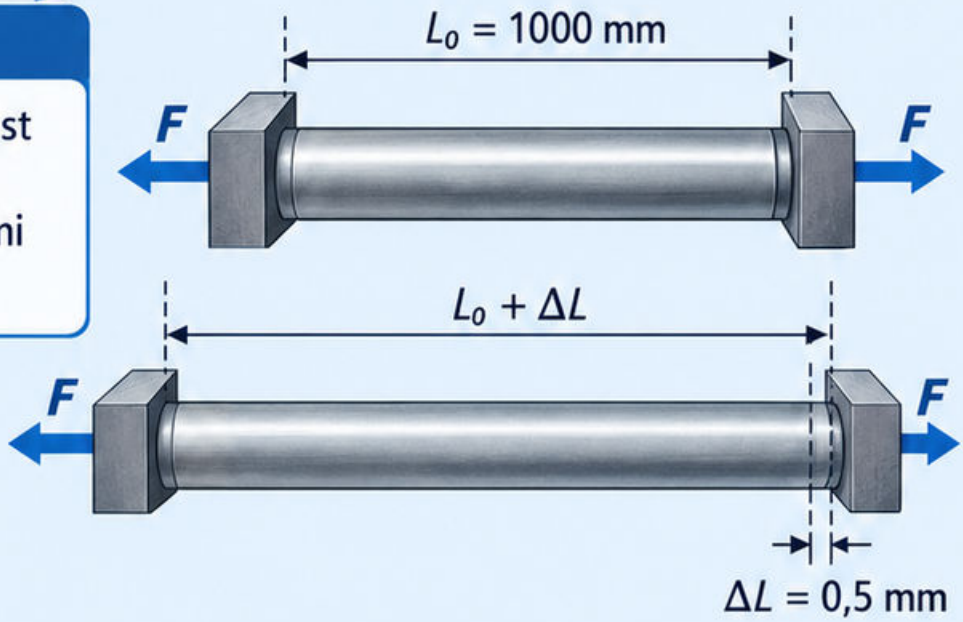

Źródła: [1–4].

Mapa 22 Prawo Hooke'a

Prawo Hooke'a

Koncepcja

W zakresie liniowo sprężystym naprężenie i odkształcenie są proporcjonalne. Po odciążeniu odkształcenie sprężyste zanika.

Równanie

Jednoosiowo: $\sigma = E\varepsilon$.

Interpretacja

E opisuje nachylenie prostej, a nie granicę wytrzymałości.

Przykład dydaktyczny

E = 200 GPa; ε = 0,001. σ = 200 MPa, jeśli materiał pozostaje w zakresie liniowo sprężystym.

Typowy błąd

Błąd: przedłużanie prostej Hooke'a poza zakres jej stosowalności. Sprawdź model materiału oraz poziom naprężenia.

Źródła: [1–4].

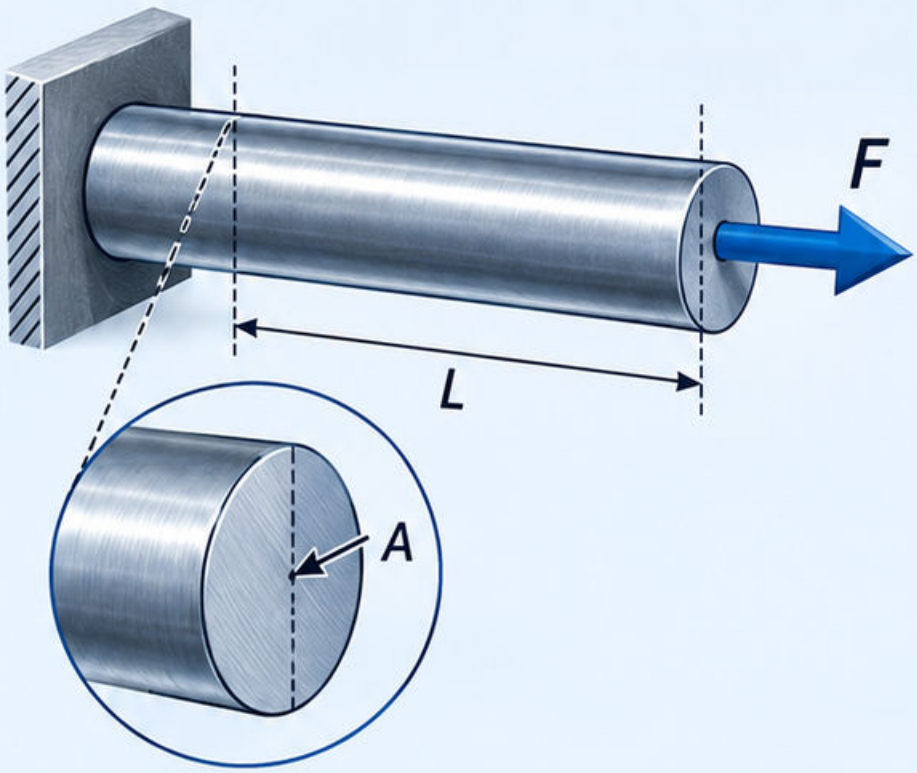

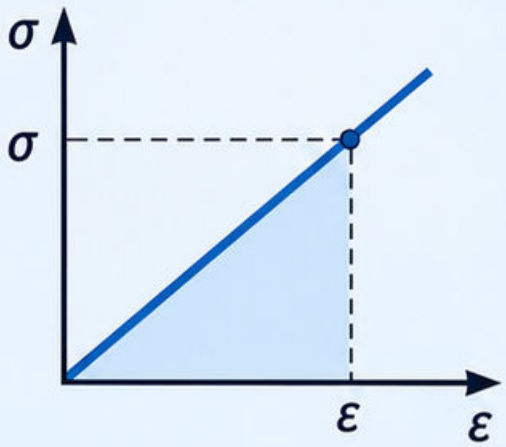

Mapa 23

Moduł Younga i liczba Poissona

POJĘCIE

Moduł Younga E opisuje sztywność przy rozciąganiu lub ściskaniu. Liczba Poissona ν wiąże odkształcenie poprzeczne z podłużnym.

WZÓR

$$\nu = -\varepsilon_{poprz}/\varepsilon_{podł.}$$

PRZYKŁAD

Przykład:
$\varepsilon_{podł} = 0{,}001$; $\nu = 0{,}30$.
$\varepsilon_{poprz} = -0{,}0003$.

ZALEŻNOŚĆ

W izotropowym materiale liniowo sprężystym:

$$G = E/[2(1+\nu)].$$

BŁĄD

Błąd: mylenie większego E z większą nośnością. Podobny moduł sprężystości nie oznacza takiej samej granicy plastyczności ani wytrzymałości.

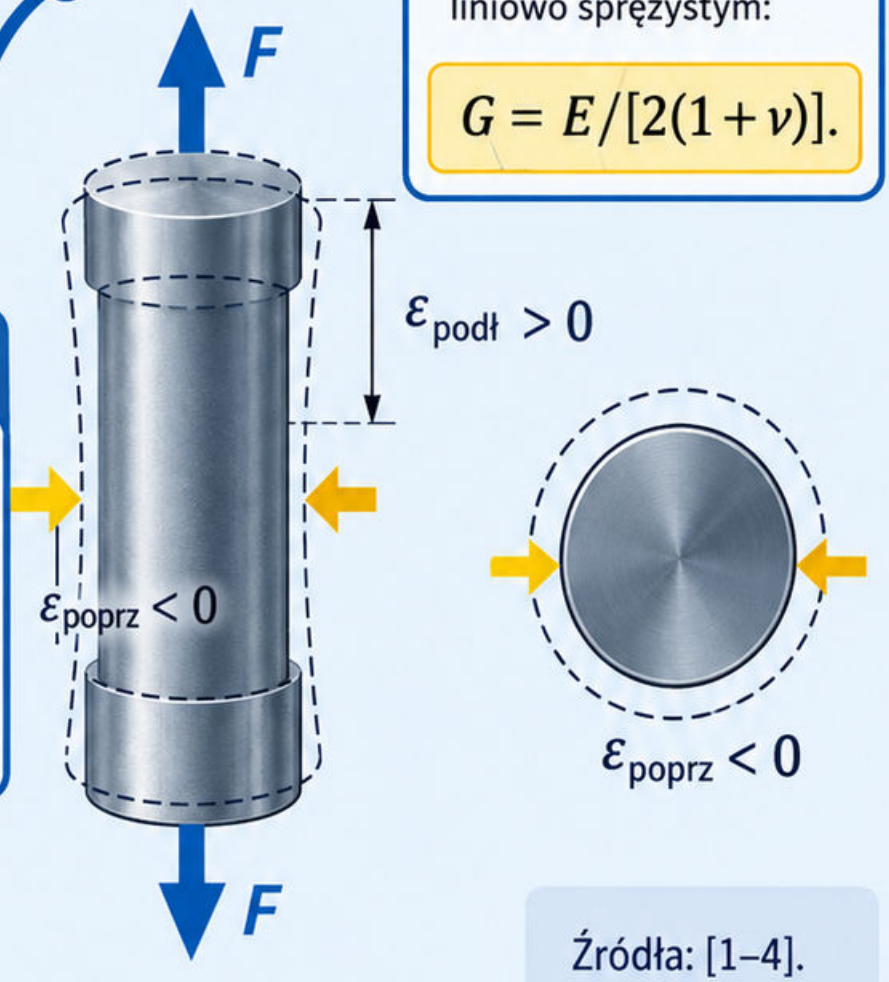

Źródła: [1–4].

Mapa 24

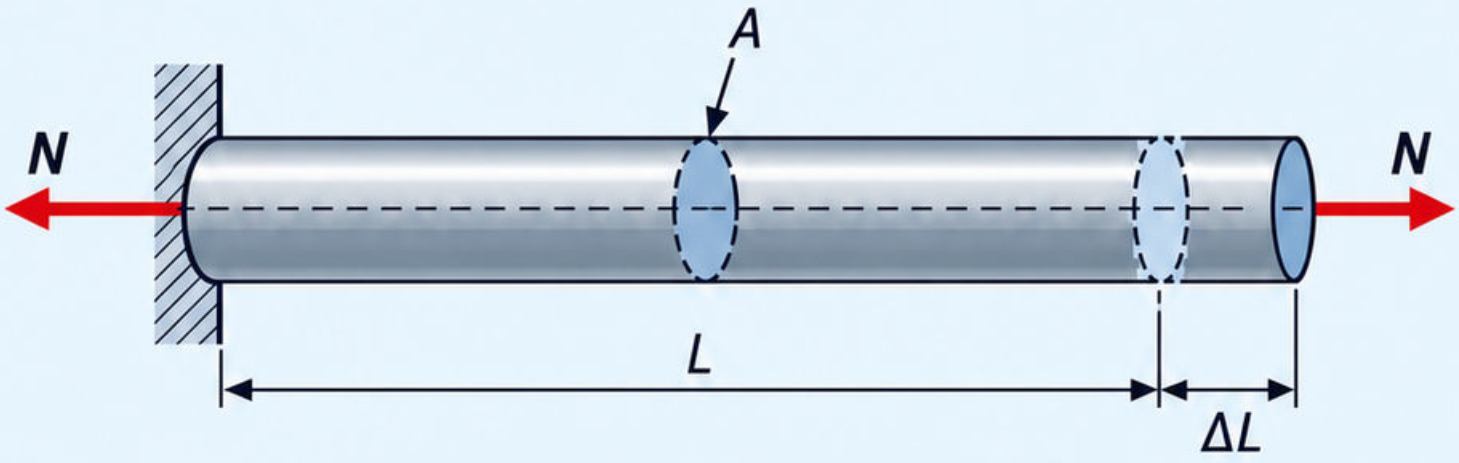

Rozciąganie pręta

Pojęcie

Rozciągany pręt wydłuża się wzdłuż osi. W modelu jednorodnym sztywność osiowa zależy od E i pola A.

Wzór

$$\Delta L = \frac{NL}{EA},$$

gdy N, E i A są stałe.

Przykład

Przykład: $N = 20$ kN;
$L = 2000$ mm;
$E = 200\,000$ MPa;
$A = 200$ mm^2.
$\Delta L = 1$ mm.

Wniosek

Dwa razy większe A zmniejsza wydłużenie o połowę.

Częsty błąd

Błąd: jeden wzór dla pręta o zmiennym przekroju. Podziel go na odcinki albo całkuj.

Źródła: [1–4].

Ściskanie pręta

Mapa 25

Ściskany osiowo pręt skraca się. Sprawdzenie samego naprężenia nie wystarcza, jeśli element może utracić stateczność.

Wzór

W modelu osiowym:

$\sigma = N/A;\ \Delta L = NL/(EA)$, z $N < 0$.

Przykład

$N = -40$ kN; $A = 1000$ mm^2.

$\sigma = -40$ MPa.

Wniosek

Krótki masywny element i smukły słup mogą mieć różne mechanizmy zniszczenia mimo tego samego naprężenia średniego.

Błąd

Błąd: pominięcie mimośrodu, podparcia i wyboczenia w ocenie rzeczywistego słupa.

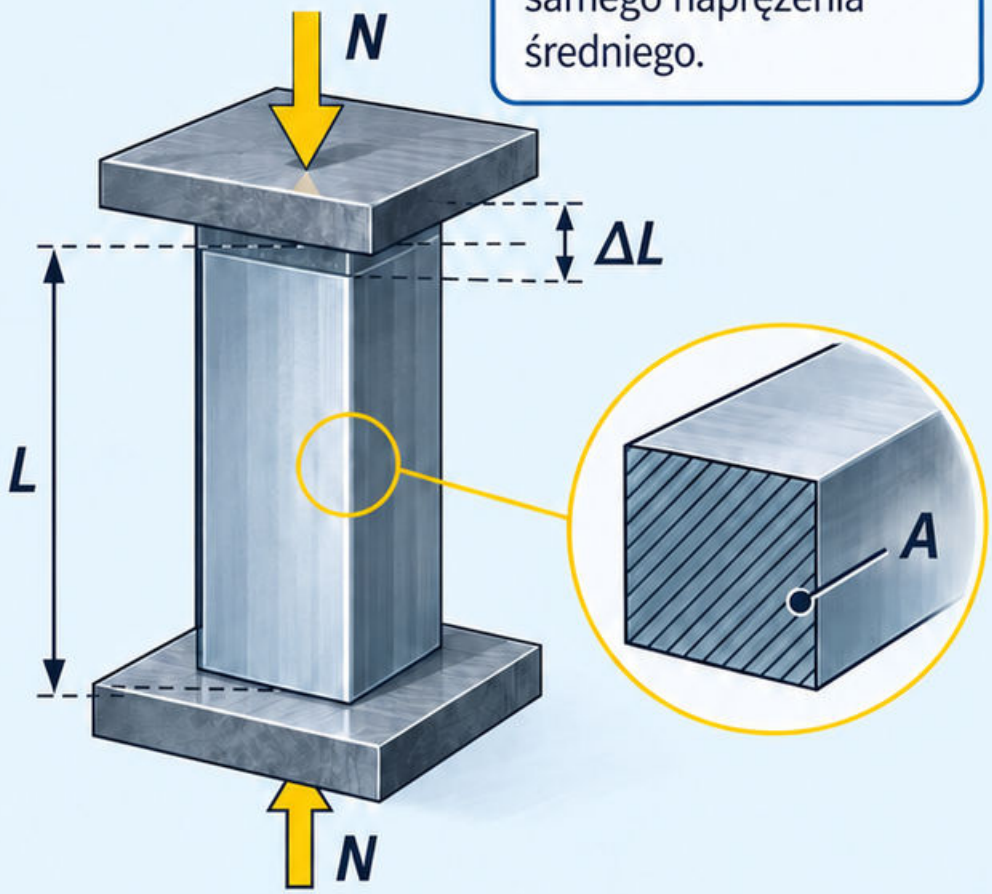

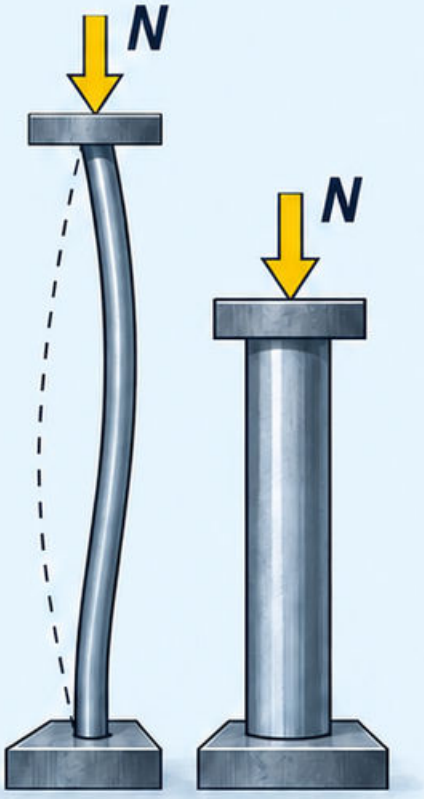

Źródła: [1–4].

Mapa 26

Środek ciężkości przekroju

Pojęcie

Środek ciężkości jednorodnego przekroju wyznacz z pierwszych momentów pól. Przy jednakowej gęstości pokrywa się ze środkiem geometrycznym.

Wzór

$$\bar{y} = \frac{\Sigma(A_i y_i)}{\Sigma A_i}.$$

Przykład

Przykład: $A_1 = 2\ \text{cm}^2$ przy $y_1 = 1$ cm; $A_2 = 1\ \text{cm}^2$ przy $y_2 = 4$ cm.
$\bar{y} = 2$ cm.

Otwory

Otwory uwzględniaj jako pola ujemne, względem tego samego układu odniesienia.

Błąd i kontrola

Błąd: średnia arytmetyczna współrzędnych bez wag powierzchniowych. Sprawdź symetrię przekroju.

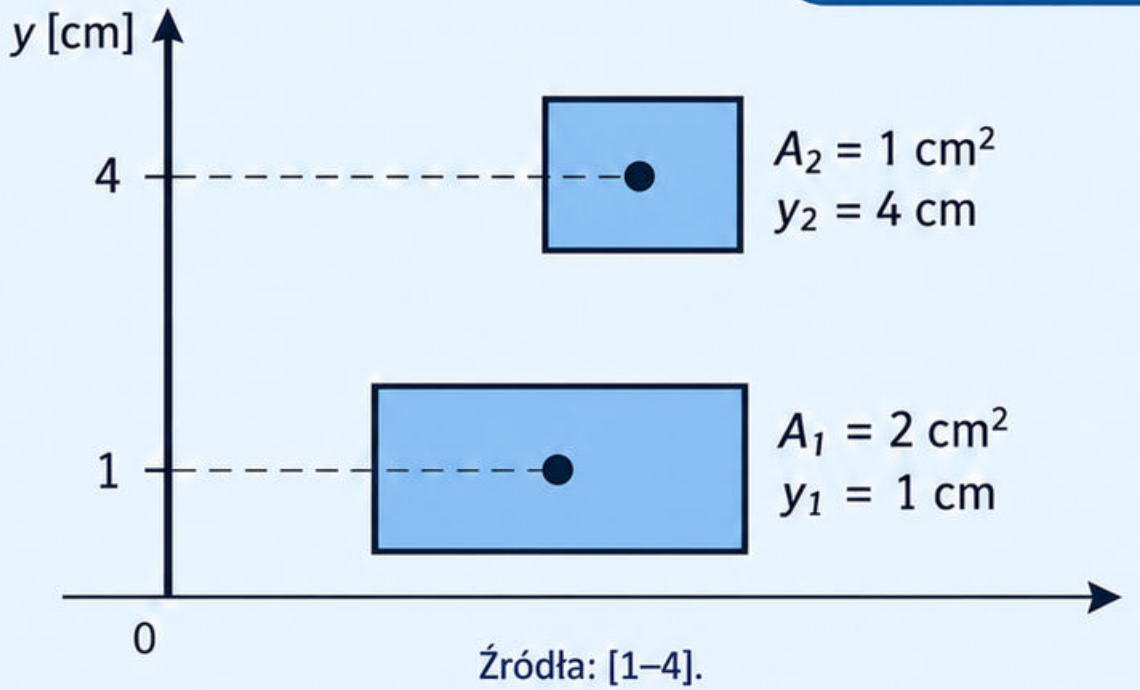

Źródła: [1–4].

Mapa 27

Moment bezwładności przekroju

1. Pojęcie

Geometryczny moment bezwładności określa rozłożenie pola względem osi. Materiał oddalony od osi daje większy wkład.

2. Wzór dla prostokąta

Prostokąt względem osi środkowej równoległej do b:

$$I = \frac{bh^3}{12}$$

3. Twierdzenie Steinera

Twierdzenie Steinera dla osi równoległej:

$$I = I_{śr} + Ad^2.$$

4. Przykład

Przykład: $b = 100$ mm; $h = 200$ mm.

$I = 6{,}67 \times 10^7$ mm^4.

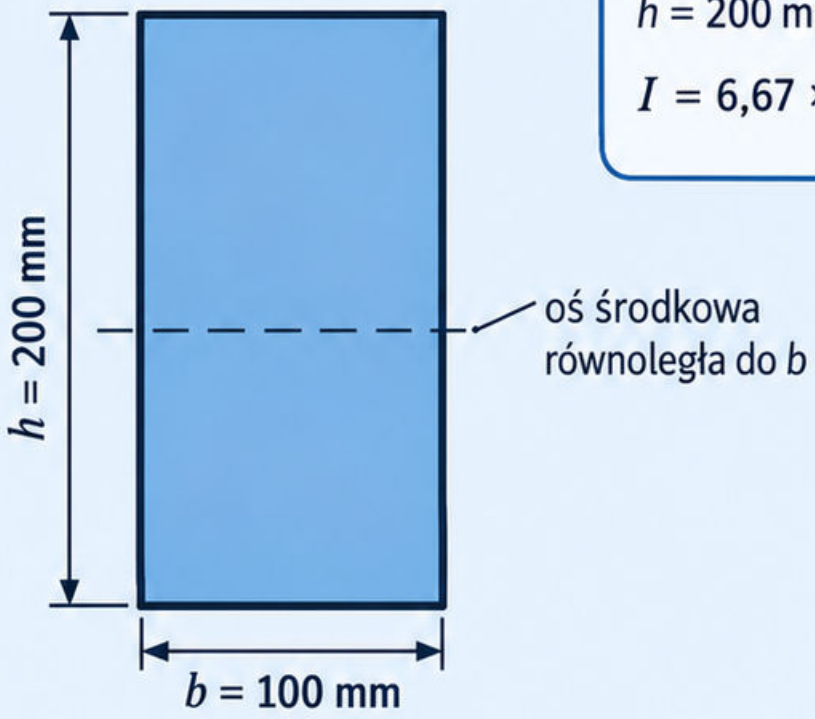

5. Błąd

Błąd: zamiana wysokości z szerokością bez zmiany osi. Po obrocie tego przekroju I zmniejsza się czterokrotnie.

6. Źródła

Źródła: [1–4].

Mapa 28

Zginanie proste

Istota zjawiska

W zginaniu prostym naprężenia normalne zmieniają się liniowo z odległością od osi obojętnej w modelu liniowo sprężystym.

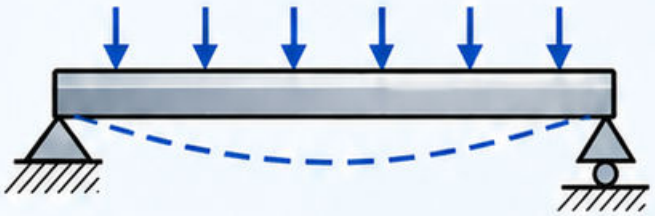

Wzór

$$|\sigma|_{\max} = \frac{|M|}{W}; \quad W = \frac{I}{y_{\max}}.$$

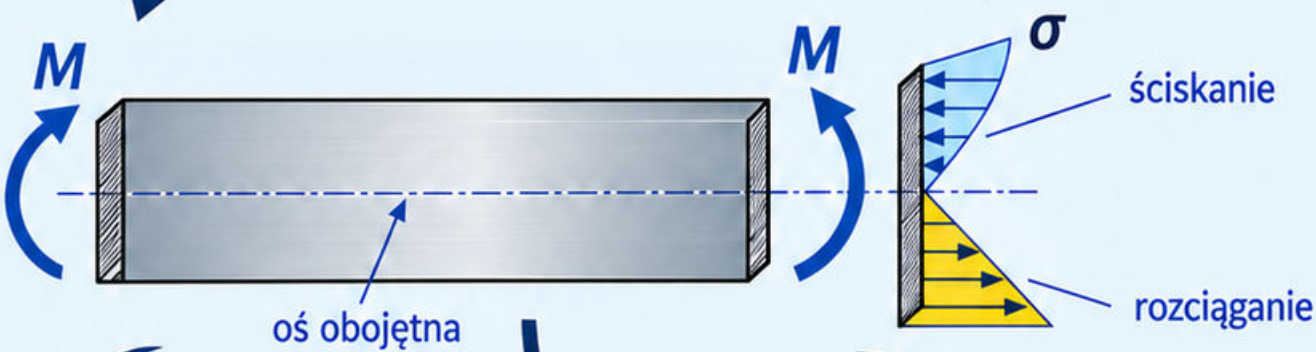

Przykład

Przykład:
$M = 10\ \text{kN·m} = 10^7\ \text{N·mm}$;
$W = 100\,000\ \text{mm}^3$.
$|\sigma|_{\max} = 100\ \text{MPa}$.

Założenia

Założenia: właściwa oś główna, małe odkształcenia, brak uplastycznienia.

Błąd

Błąd: pominięcie osi zginania albo użycie W dla innego ustawienia przekroju. Zaznacz stronę rozciąganą.

Źródła: [1–4].

Mapa 29

Skręcanie wału kołowego

1 Podstawowa idea

Dla prostego pręta kołowego w zakresie liniowo sprężystym skręcanie wywołuje naprężenia styczne rosnące z promieniem.

2 Wzór i własności

$\tau(r) = Tr/J$; pełne koło: $J = \pi R^4/2$.

3 Przykład obliczeniowy

Przykład: $T = 100$ N·m; $R = 10$ mm. $J = 15\,708$ mm^4; $\tau_{max} \approx 63{,}7$ MPa.

4 Kąt skręcenia

Kąt skręcenia: $\varphi = TL/(GJ)$, przy stałych parametrach, w radianach.

5 Typowy błąd

Błąd: użycie kołowego wzoru dla otwartego dwuteownika. Inny przekrój wymaga odpowiedniego modelu skręcania.

6 Źródła

Źródła: [1–4].

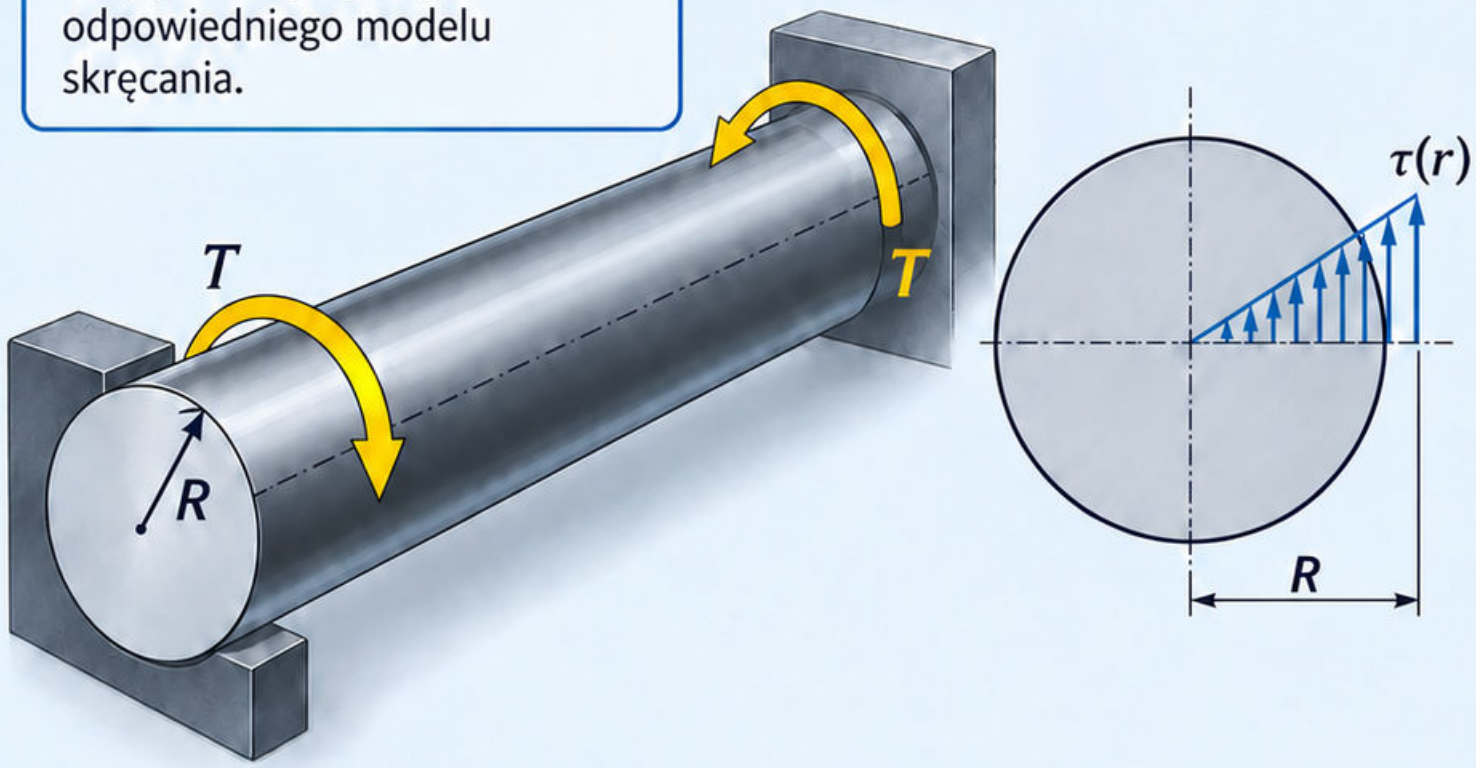

Mapa 30

Ugięcie belki

Pojęcie

Ugięcie opisuje przemieszczenie osi belki. Zależy od schematu podparcia, rozkładu obciążenia i sztywności EI.

Wzór

Wspornik z siłą P na końcu:

$$|w|_{\max} = \frac{PL^3}{3EI}.$$

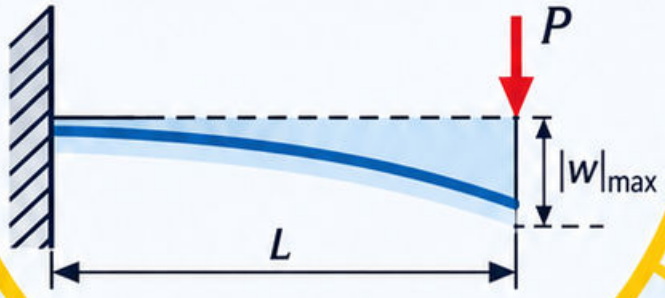

Przykład

Przykład: $P = 1$ kN; $L = 2$ m; $EI = 1$ MN·m². $|w|_{\max} \approx 2{,}67$ mm.

Błąd

Błąd: wzór dla wspornika zastosowany do belki swobodnie podpartej. Najpierw rozpoznaj schemat i kierunek przemieszczenia.

Założenia

Założenia: małe ugięcia, stałe EI, model Eulera–Bernoulliego.

Źródła: [1–4].

Mapa 31

Wyboczenie pręta

Ściskanie może prowadzić do utraty stateczności.

MODEL

Pręt idealnie prosty, smukły, pryzmatyczny; materiał liniowo sprężysty. Obciążenie osiowe, przyłożone centralnie.

PODPARCIE

Dwa przeguby: $L_k = L$.





SIŁA KRYTYCZNA EULERA

$$N_{cr} = \frac{\pi^2 EI}{L_k^2}$$

E — moduł Younga

I — geometryczny moment bezwładności przekroju względem osi wyboczenia

L_k — długość wyboczeniowa

CO ZMIENIA WYNIK?

Dwa razy większe L_k → cztery razy mniejsze N_{cr}.

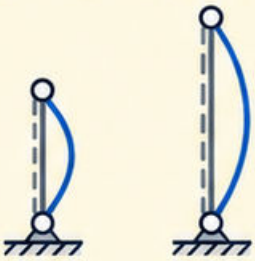

Dwa razy większe EI → dwa razy większe N_{cr}.

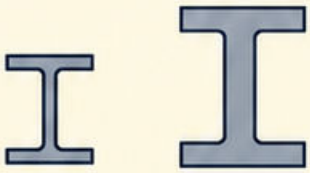

NIE MYL

Siła krytyczna modelu idealnego nie jest nośnością projektową rzeczywistego słupa.

SPRAWDŹ

Podparcie, oś wyboczenia i zakres sprężysty.

Źródło: model Eulera; oznaczenia przyjęte na tej mapie.

Moduł 2

Analiza konstrukcji

Od rzeczywistego układu do sprawdzalnego modelu

Droga obciążenia → model → równowaga → przemieszczenie

31 map o pracy belek, ram, kratownic i ustrojów powierzchniowych

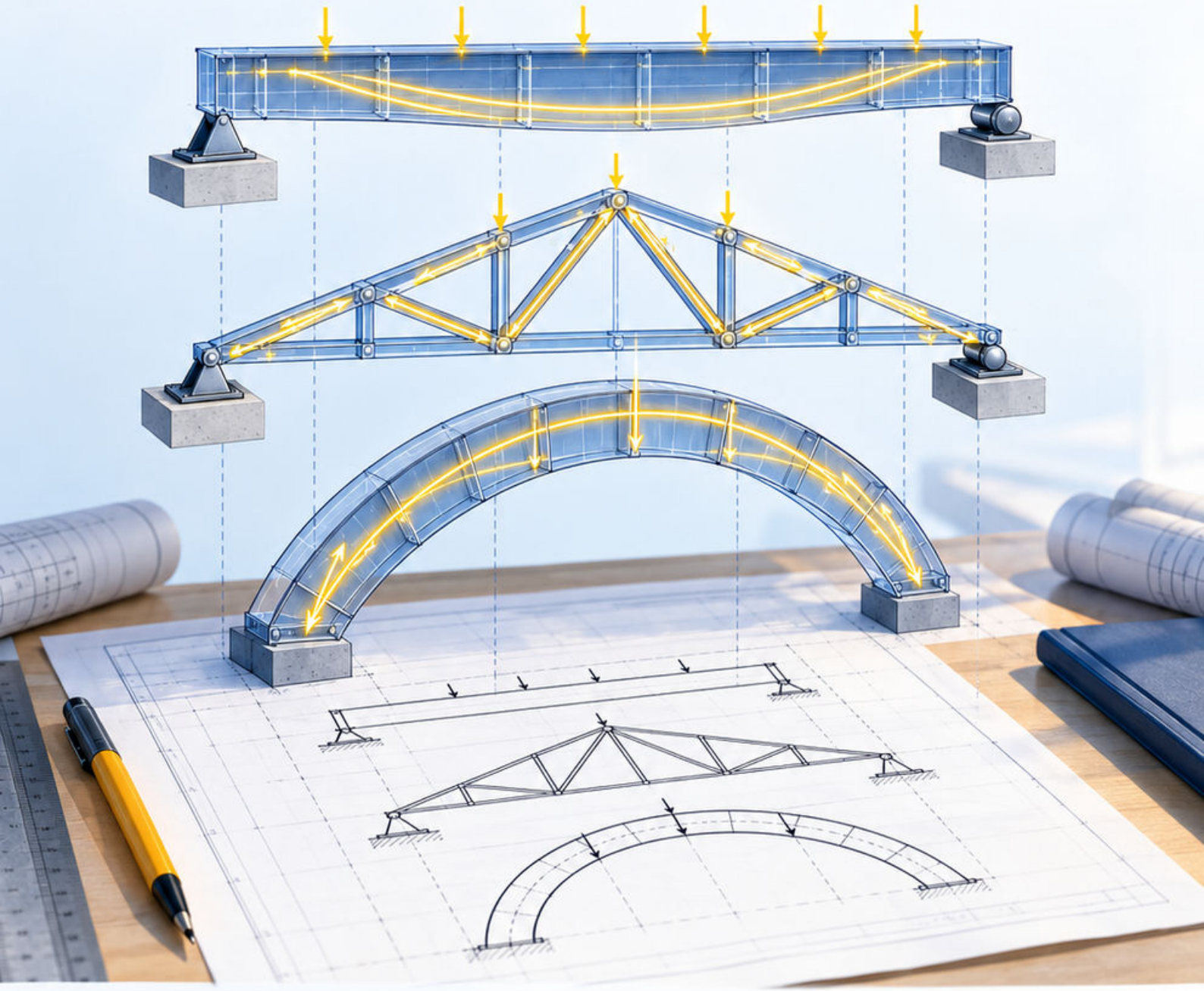

Najpierw ustal podpory i sposób przekazywania obciążeń. Następnie wybierz metodę rozwiązania.

Porównuj wynik z zachowaniem prostszego układu. Liczba z programu musi mieć sens fizyczny.

Pytanie przewodnie: co zmieni się po usunięciu jednej podpory?

Mapa 32

Droga przekazywania obciążeń

Obciążenie przechodzi przez kolejne elementy aż do podłoża. Rozpoznaj powierzchnię zbierania, element podpierający i reakcję przekazywaną dalej.

Przykład: pas stropu szerokości 3 m obciążony równomiernie 4 kN/m² przekazuje na belkę 12 kN/m.

Założono jednokierunkową pracę pasa i pominięto ciężar belki. Obciążenie liniowe wynika z $q = p \times b$.

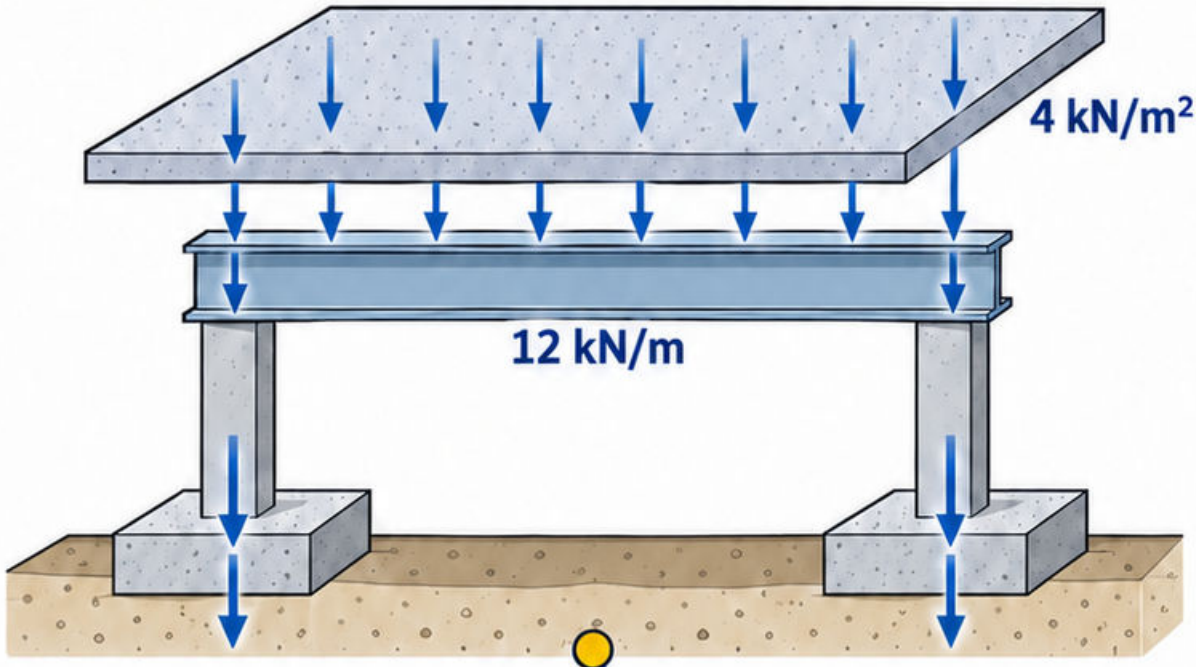

Błąd: ponowne dodanie tego samego obciążenia na każdym poziomie modelu. Sumuj rzeczywiste dopływy, unikając podwójnego liczenia.

Kontrola: czy suma reakcji odpowiada całemu obciążeniu przypisanej powierzchni?

Źródła: [1].

Mapa 33

Modele prętowe

Model prętowy zastępuje element osią i właściwościami przekroju. Zachowuje wybrane mechanizmy: rozciąganie, zginanie, ścinanie lub skręcanie.

Wybór wymaga oceny smukłości geometrycznej, podpór i miejsca wprowadzenia sił. Lokalnego docisku nie opisuje sam wykres momentu.

Przykład: przesunięcie siły 10 kN na oś oddaloną o 0,20 m wymaga dodania momentu 2 kN·m.

Błąd: przeniesienie siły na oś bez momentu od mimośrodu. Model przestaje być statycznie równoważny.

Kontrola: czy schemat zachowuje sumę sił i momentów rzeczywistego układu?

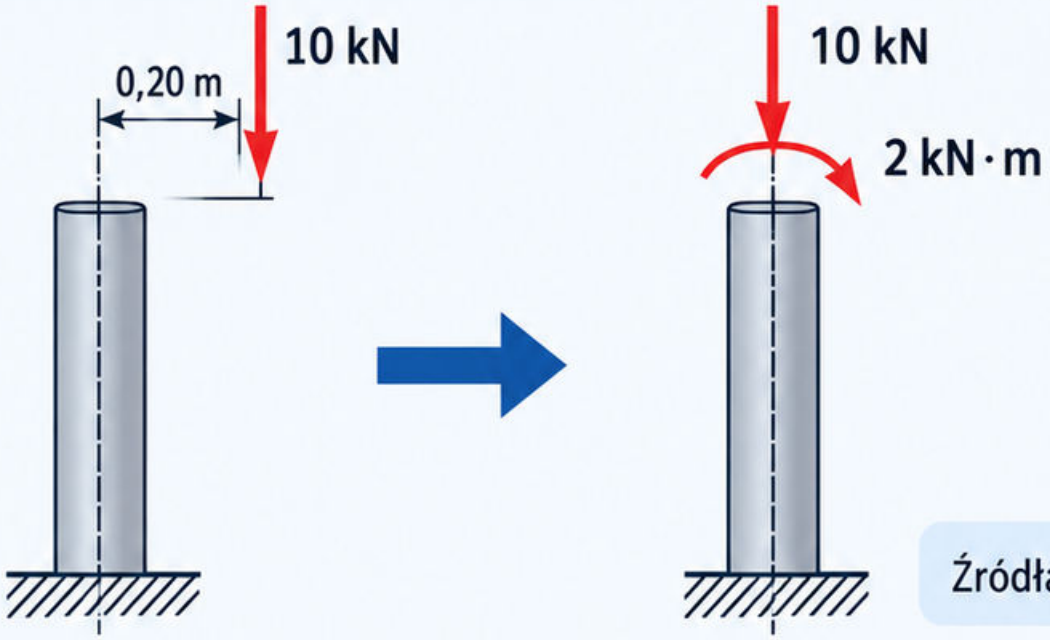

Źródła: [1, 3].

Mapa 34
Belka swobodnie podparta

Belka z przegubem i podporą przesuwną może obracać końce. W idealnym modelu moment na końcu bez przyłożonej pary wynosi zero.

Przykład: rozpiętość 4 m, pionowa siła 8 kN w środku, ciężar pominięty. Reakcje pionowe wynoszą po 4 kN.

Największy moment: $M = FL/4 = 8$ kN·m. Podparcie przesuwne na poziomym podłożu nie daje reakcji poziomej.

Błąd: rysowanie momentów utwierdzenia przy przegubowych końcach.

Kontrola: moment jest ciągły pod siłą, lecz siła tnąca ma tam skok 8 kN.

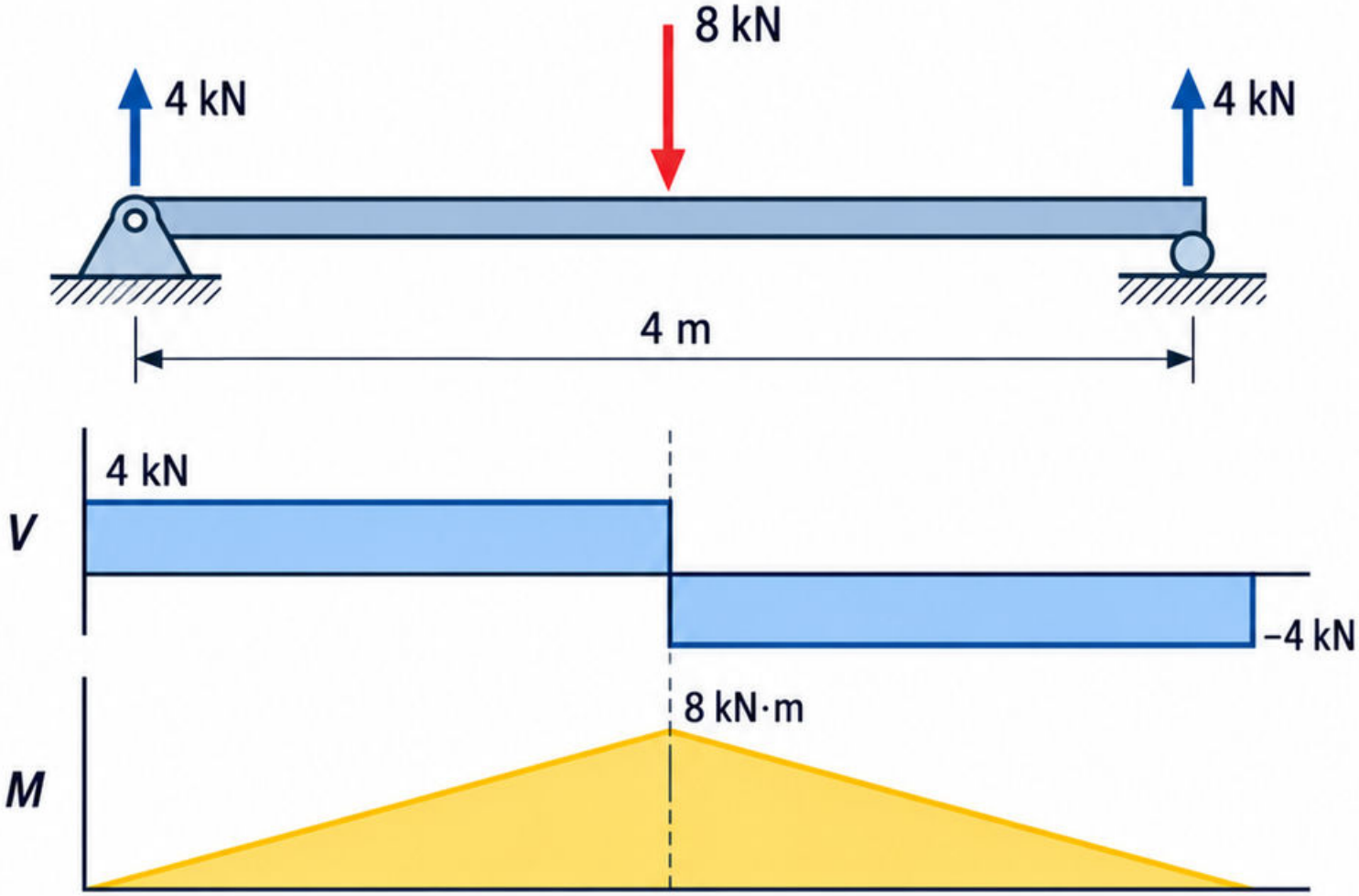

Źródła: [1].

Mapa 35

Wspornik

Wspornik jest utwierdzony na jednym końcu i swobodny na drugim. Utwierdzenie ogranicza obrót oraz przemieszczenia w modelu płaskim.

Przykład: długość 2 m, pionowa siła 3 kN w dół na końcu. Reakcja pionowa ma 3 kN.

Moment reakcji ma wartość 6 kN·m i przeciwdziała obrotowi od obciążenia. Moment wewnętrzny przy utwierdzeniu ma wartość bezwzględną 6 kN·m.

Założono pomijalny ciężar i analizę statyczną. Największe zginanie występuje przy podporze.

Błąd: przyjęcie zerowego momentu przy utwierdzeniu. Kontrola: sprawdź równowagę momentów całej belki.

Źródła: [1].



Mapa 36
Belka z przewieszeniem

Przewieszenie jest częścią belki wystającą poza podporę. Obciążenie tego odcinka może zmienić zwrot reakcji na drugim końcu.

Przykład: podpory A i B oddalone o 4 m; przewieszenie za B ma 1 m, na końcu działa 4 kN w dół.

Równowaga względem A:
$B_y \times 4 = 4 \times 5$,
więc $B_y = 5$ kN;
$A_y = -1$ kN.

Założono podporę A zdolną przenieść obliczony zwrot. Zwykłe oparcie bez kotwienia może utracić kontakt.

Błąd: odrzucenie ujemnej reakcji jako błędu rachunku. Kontrola: sprawdź możliwość odrywania.

Źródła: [1].

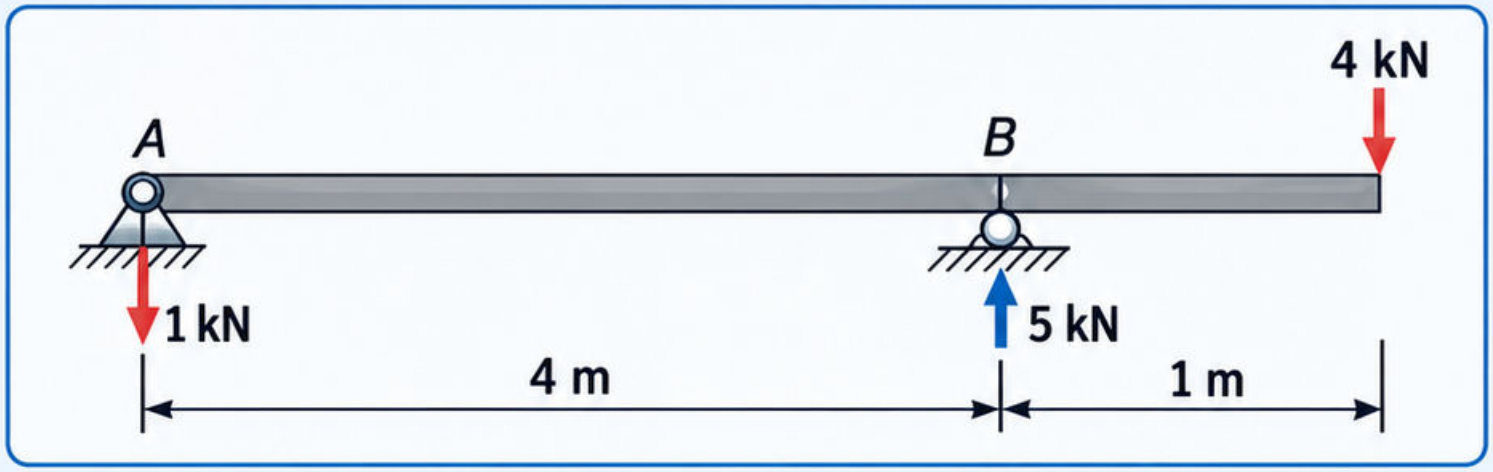

Mapa 37

Belka ciągła

Belka ciągła przechodzi nad więcej niż dwiema podporami bez przegubu rozdzielającego przęsła. Jej reakcje zależą także od sztywności i przemieszczeń podpór.

W analizie liniowej zachowaj ciągłość ugięcia i obrotu. Sam podział na osobne belki swobodnie podparte zmienia model.

Przykład porównawczy: obciążenie tylko lewego przęsła może wywołać momenty również w prawym przęśle dzięki ciągłości.

Błąd: przyjęcie zerowego momentu nad każdą podporą. Zerowy moment wymaga odpowiednich warunków, na przykład rzeczywistego przegubu.

Kontrola: sprawdź zgodność przemieszczeń w węźle wspólnym oraz równowagę całej belki.

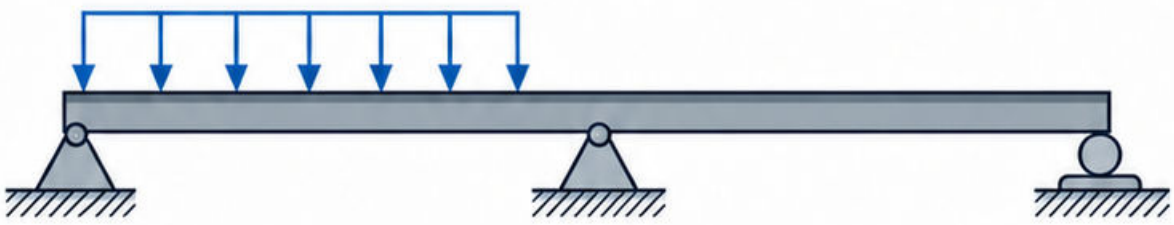

Źródła: [3].

Mapa 38
Przeguby wewnętrzne

Idealny przegub wewnętrzny przekazuje siły, ale nie przekazuje momentu zginającego. Pozwala połączonym częściom obracać się względem siebie.

Po rozcięciu układu w przegubie narysuj pary sił o równych wartościach i przeciwnych zwrotach na obu częściach.

Przykład: jeśli lewa część działa na prawą pionowo siłą 5 kN w górę, prawa działa na lewą 5 kN w dół.

Założenie dotyczy idealnego przegubu bez przyłożonej pary. Nie oznacza przerwania drogi sił osiowych i poprzecznych.

Błąd: zerowanie wszystkich sił w przegubie. Kontrola: obie części muszą osobno spełniać równowagę.

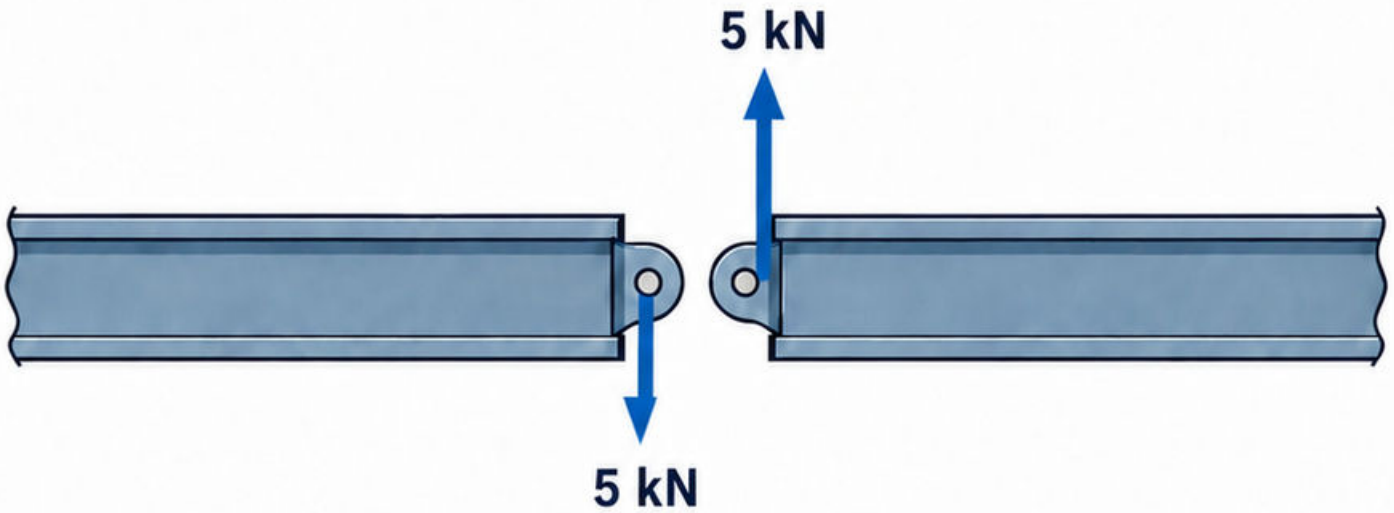

Źródła: [1].

Mapa 39

Ramy płaskie

Rama płaska przenosi obciążenia w swojej płaszczyźnie. Pręty mogą jednocześnie przenosić siłę osiową, siłę poprzeczną i moment.

Sztywność węzłów decyduje o przepływie momentów. Węzeł sztywny zachowuje względny kąt prętów; nie musi pozostawać nieruchomy.

Przykład: pozioma siła na górze ramy powoduje przemieszczenie boczne oraz zginanie słupów, nawet bez obciążenia pionowego rygla.

Błąd: zamiana ramy w kratownicę przez zwolnienie wszystkich obrotów. Taki zabieg zmienia mechanizm pracy.

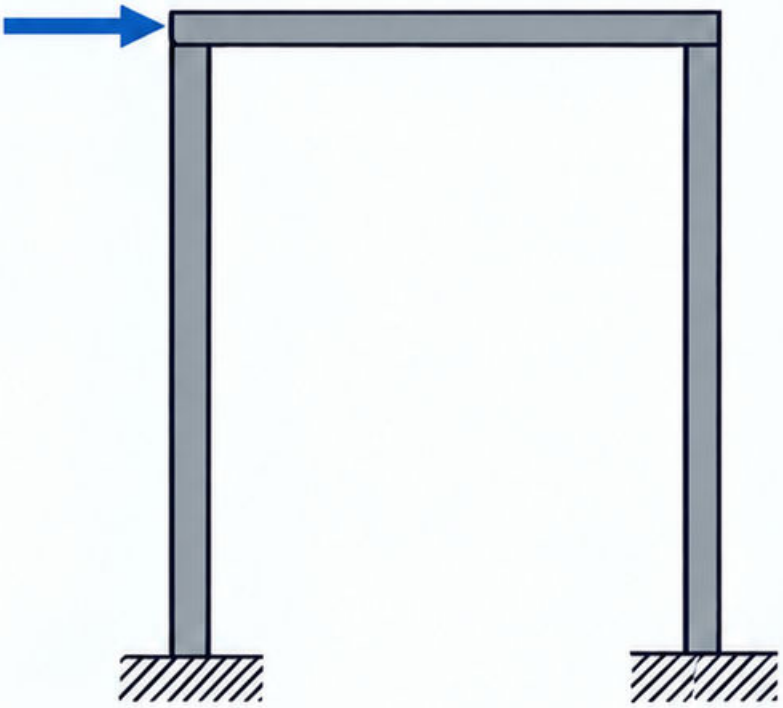

Kontrola: sprawdź przemieszczenie boczne, zgodność obrotów i równowagę momentów w każdym węźle.

Źródła: [1, 3].

Mapa 40
Kratownice płaskie

Idealna kratownica składa się z prostych prętów połączonych przegubowo. Obciążenia przykłada się w węzłach, a pręty pracują osiowo.

Siła dodatnia oznacza tutaj rozciąganie, ujemna ściskanie. W każdym węźle zapisujesz dwa równania równowagi sił.

Przykład: obciążenie połaci przekazane przez płatwie w węzłach pasuje do idealizacji; siła między węzłami wywołuje dodatkowe zginanie pasa.

Błąd: uznanie każdego trójkątnego układu za idealną kratownicę niezależnie od połączeń i obciążeń.

Kontrola: czy rzeczywisty sposób przekazania obciążenia uzasadnia pominięcie momentów w prętach?

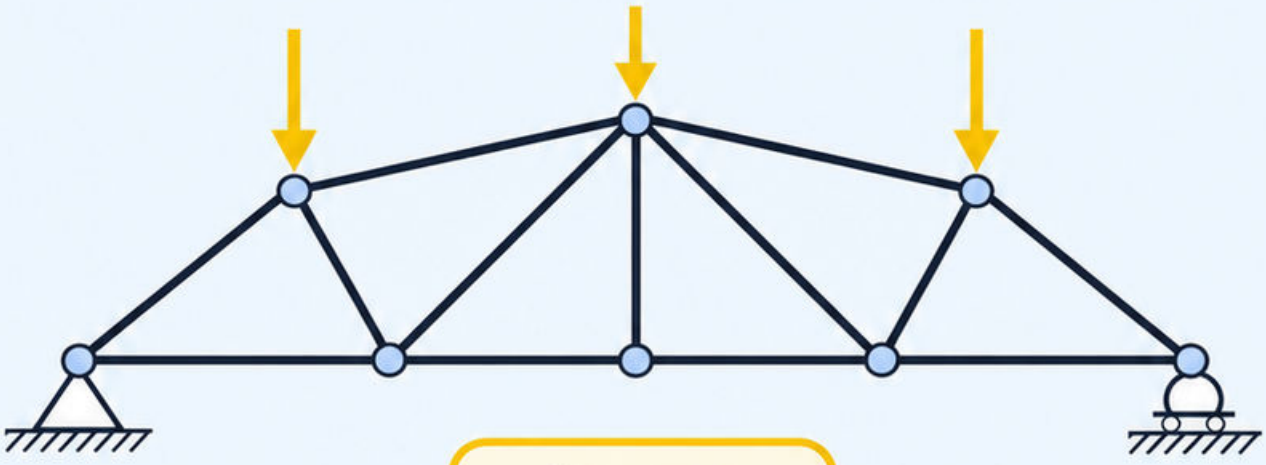

Źródła: [1].

Mapa 41 Metoda węzłów

Metoda węzłów wykorzystuje równowagę kolejno wyodrębnianych węzłów kratownicy. Zaczynaj tam, gdzie liczba niewiadomych pozwala rozwiązać dwa równania.

Przykład: dwa symetryczne pręty nachylone po 30° do poziomu podpierają węzeł obciążony pionowo 10 kN w dół.

Pręty biegną od węzła ukośnie w dół, po obu stronach.

Pionowe składowe dają $2N \sin 30° = 10$ kN. Każdy pręt ma siłę ściskającą o wartości 10 kN.

Założono idealne przeguby i wyłącznie obciążenie węzłowe. Składowe poziome obu sił wzajemnie się równoważą.

Błąd: użycie cosinusa dla składowej pionowej tego kąta. Kontrola: odtwórz pionowy bilans 10 kN.

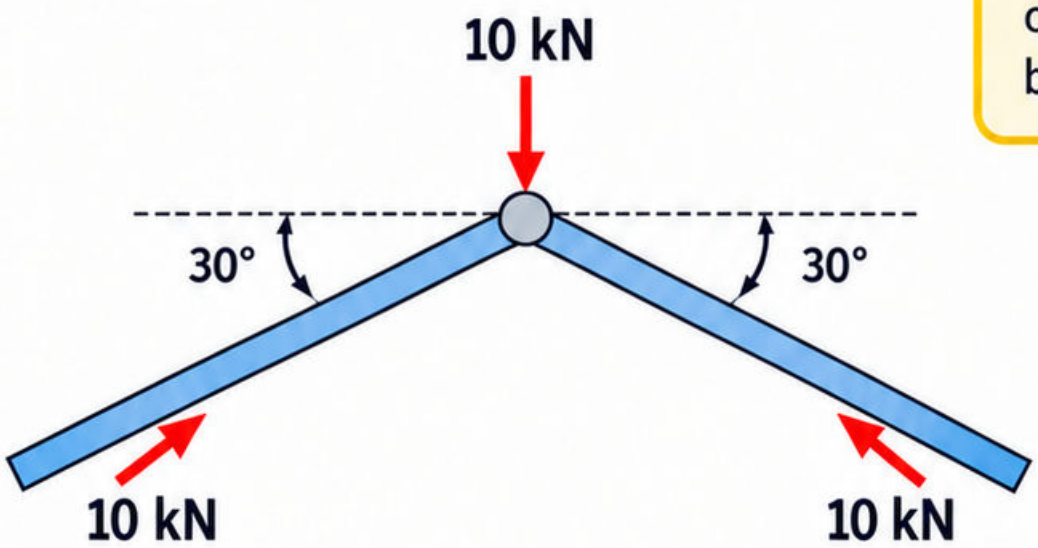

Źródła: [1].

Mapa 42
Metoda Rittera

Metoda Rittera wyznacza wybrane siły przez przecięcie kratownicy i równowagę jednej części. Wybierz przekrój odsłaniający niewiele niewiadomych.

Gdy linie dwóch przeciętych prętów przecinają się w punkcie O, moment względem O eliminuje ich siły z równania.

Przykład: pozostający pręt ma ramię 2 m, a znany moment obciążeń wynosi 20 kN•m. Wartość siły wynosi 10 kN.

Zwrot wynika ze znaku równania, nie z samego ilorazu. Założono idealną kratownicę płaską.

Błąd: użycie długości pręta zamiast prostopadłego ramienia. Kontrola: sprawdź także bilanse sił odciętej części.

Źródła: [1].

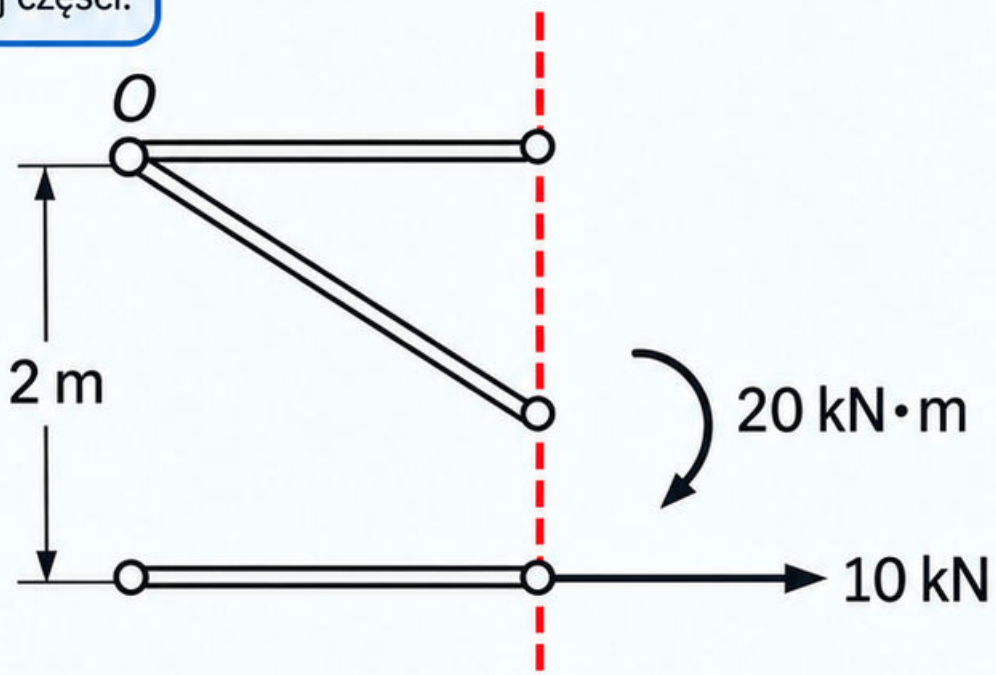

Mapa 43
Pręty zerowe

Pręt zerowy ma zerową siłę dla rozpatrywanego obciążenia. Może być potrzebny dla innych przypadków lub stateczności przestrzennej.

Dwa niewspółliniowe pręty w nieobciążonym węźle bez reakcji mają siły równe zero. Wynika to z równowagi dwóch kierunków.

Przy trzech prętach, z których dwa są współliniowe, trzeci jest zerowy, jeśli węzeł nie ma obciążenia ani reakcji.

Błąd: usunięcie go z rzeczywistej konstrukcji. Kontrola: powtórz analizę dla pozostałych przypadków.

Przykład: pionowy słupek w takim węźle może mieć $N = 0$ przy jednym układzie obciążeń, lecz przenosić siłę przy innym.

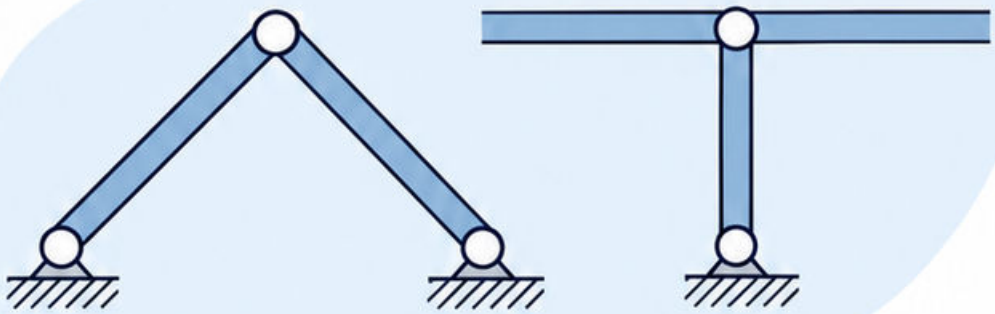

Źródła: [1].

Mapa 44

Łuki

Łuk przekazuje obciążenie przez połączenie sił osiowych i zginania. Podpory mogą otrzymywać poziomy rozpór, którego nie ma w analogicznej belce.

Przykład: symetryczny łuk trójprzegubowy, parabola o rozpiętości 8 m i strzałce 2 m; q = 2 kN/m rzutu poziomego.

Rozpór wynosi $H = qL^2/(8f)$ = 8 kN. Założono symetryczne obciążenie na całej rozpiętości i idealne przeguby.

Zmiana kształtu lub rozkładu obciążenia zmienia momenty. Nie każdy łuk pracuje wyłącznie na ściskanie.

Błąd: pominięcie rozporu. Kontrola: sprawdź równowagę połowy względem przegubu w kluczu.

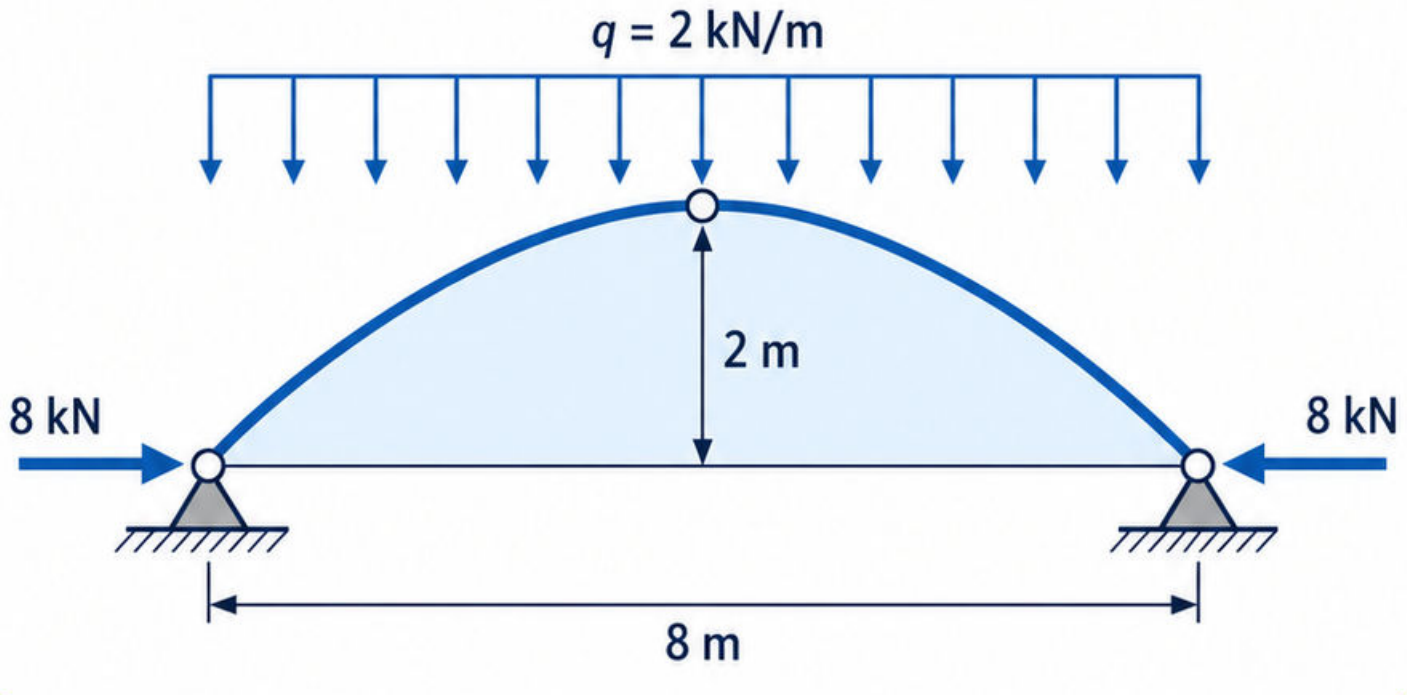

Źródła: [1, 3].

Idealne wiotkie cięgno przenosi rozciąganie i dostosowuje kształt do obciążenia. Nie przypisuj mu belkowej sztywności na zginanie.

Przy pionowym obciążeniu równomiernym na rzut poziomy kształt jest paraboliczny. Dla ciężaru równomiernego po długości cięgna występuje inny kształt.

Przykład paraboli: $q = 2$ kN/m, $L = 8$ m, zwis $f = 2$ m. Pozioma składowa naciągu wynosi 8 kN.

Zależność $H = qL^2/(8f)$ pokazuje wzrost naciągu przy zmniejszaniu zwisu.

Mapa 45
Cięgna

Błąd: utożsamienie H z całym naciągiem przy podporze. Kontrola: uwzględnij także składową pionową.

Źródła: [1, 3].

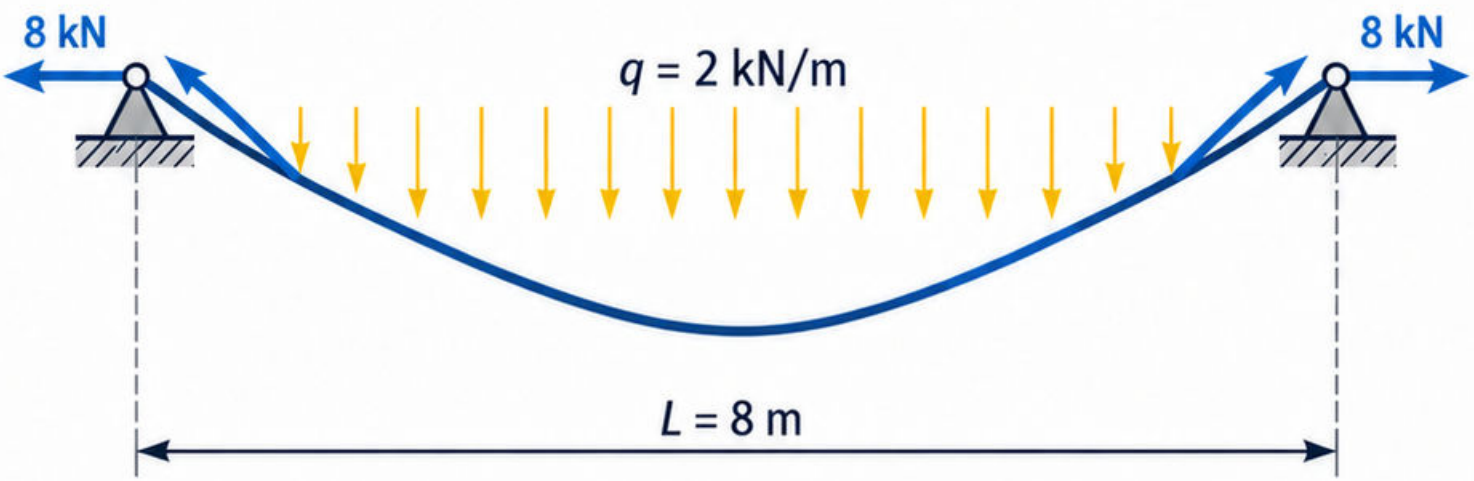

Mapa 46
Płyty jednokierunkowe

Płyta jednokierunkowa przenosi obciążenie głównie w jednym kierunku. Praca zależy od podpór, geometrii oraz sztywności, a nie tylko rysunku prostokąta.

Dla pasa jednostkowego szerokości 1 m obciążenie 3 kN/m² daje 3 kN/m długości pasa.

Przykład: płyta oparta na dwóch przeciwległych krawędziach może być analizowana pasami między tymi podporami przy odpowiednich założeniach.

Nie przypisuj podparcia swobodnej krawędzi. Otwór może zaburzyć przepływ obciążenia i wymagać lokalnego modelu.

Błąd: prowadzenie pasów równolegle do podpór. Kontrola: wskaż rzeczywistą drogę każdej reakcji do belki lub ściany.

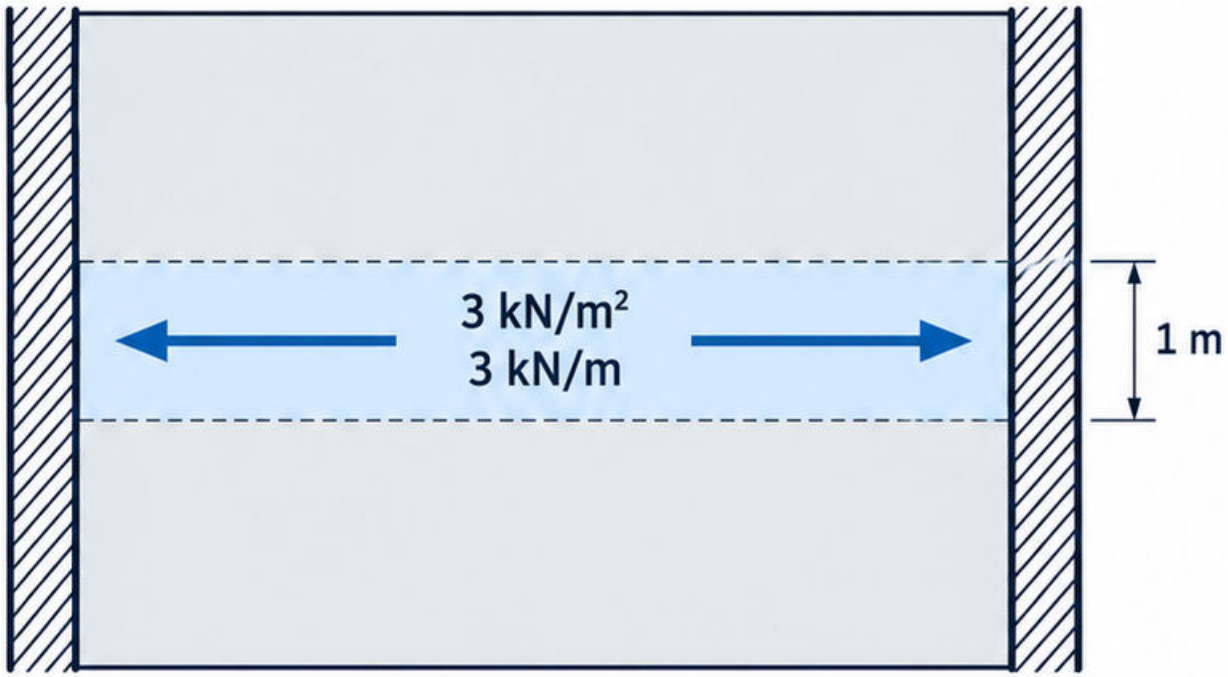

Źródła: [3].

Mapa 47 Płyty dwukierunkowe

Płyta dwukierunkowa rozprowadza obciążenie w dwóch kierunkach. Udział każdego kierunku wynika z geometrii, sztywności i warunków brzegowych.

Przykład: kwadratowa, jednakowo podparta płyta pod symetrycznym obciążeniem ma symetryczną odpowiedź w obu osiach, jeżeli właściwości są jednakowe.

Usztywnienie jednej krawędzi lub dodanie otworu narusza tę symetrię. Reakcje nie wynikają z prostego podziału powierzchni na połowy.

Błąd: zastąpienie płyty dwiema niezależnymi belkami, z których każda otrzymuje całe obciążenie.

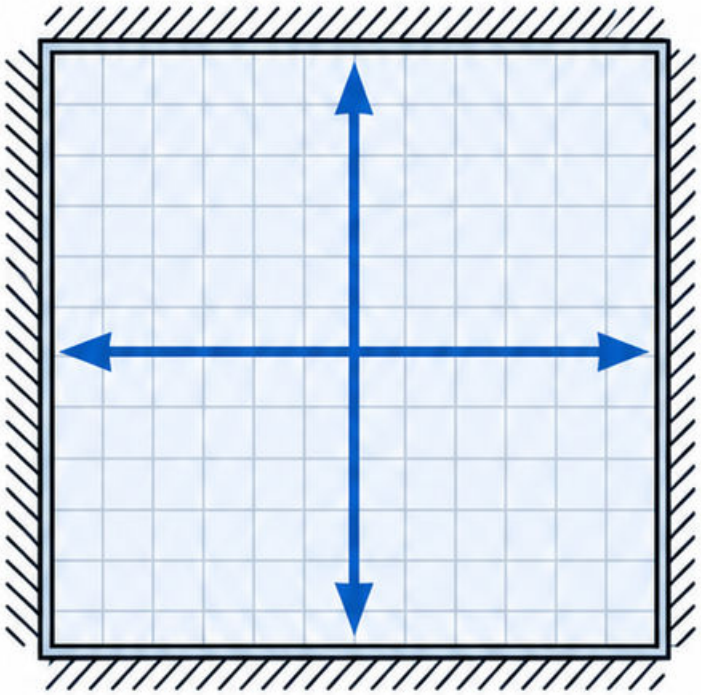

Kontrola: suma reakcji wszystkich podpór musi odpowiadać jednemu całkowitemu obciążeniu płyty, bez jego podwojenia.

Źródła: [3].

Mapa 48

Tarcze

Tarcza przenosi obciążenia działające w jej płaszczyźnie. Rozróżnij ten mechanizm od zginania płyty obciążonej prostopadle do powierzchni.

Przykład: pozioma siła 10 kN działa na wysokości 3 m. U podstawy powstaje moment wywracający 30 kN·m.

Otwory zmieniają drogę naprężeń i mogą tworzyć wąskie nadproża oraz filary. Model pełnego prostokąta nie oddaje wtedy wszystkich efektów.

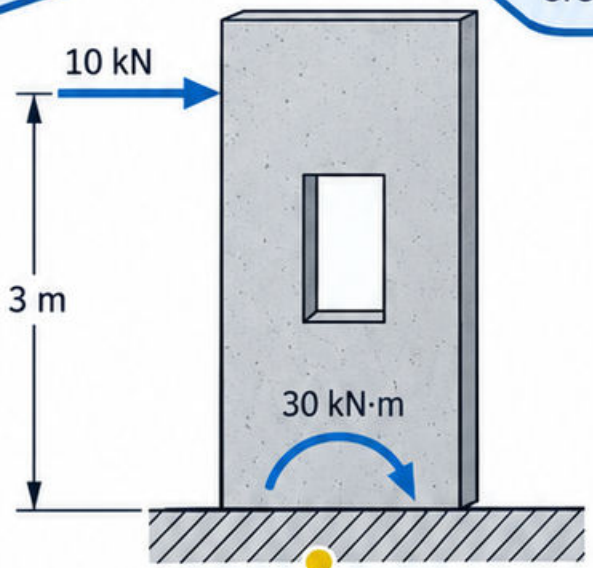

Założono płaski schemat obciążenia; rzeczywiste podparcie musi przekazać ścinanie i moment do dalszej konstrukcji.

Błąd: sprawdzenie tylko ścinania. Kontrola: odtwórz także równowagę momentu wywracającego.

Źródła: [3].

Mapa 49

Powłoki

Powłoka jest cienkim ustrojem o zakrzywionej powierzchni. Krzywizna pozwala przenosić część obciążenia siłami w płaszczyźnie powierzchni.

Przykład: kopuła może przekazywać obciążenie w kierunku południkowym i obwodowym. Znaki sił zależą od geometrii oraz miejsca przekroju.

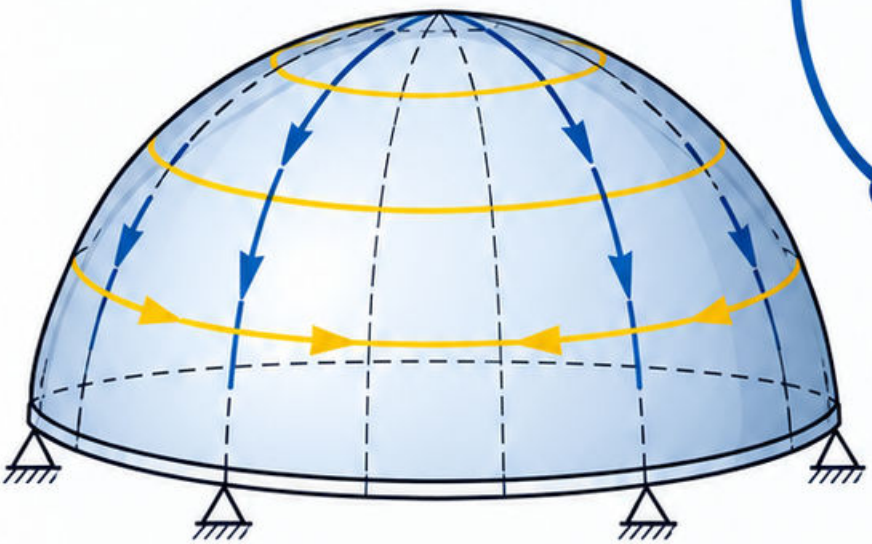

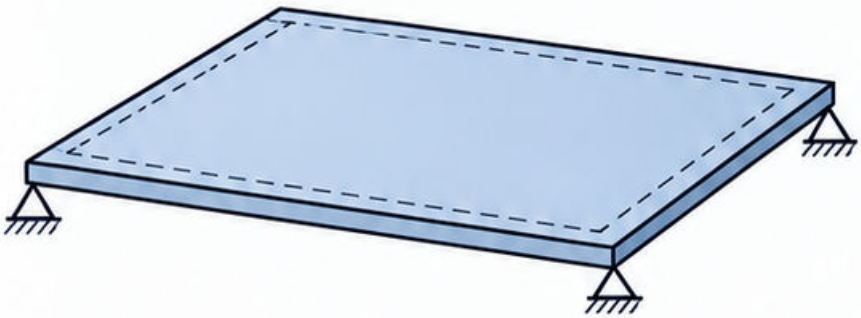

Przy podporach, otworach i zmianach krzywizny mogą powstawać istotne momenty zginające. Model błonowy nie opisuje automatycznie tych stref.

Błąd: założenie, że każda kopuła jest wszędzie ściskana i nie potrzebuje sprawdzenia stateczności.

Kontrola: porównaj strefę regularną ze strefą brzegową oraz sprawdź możliwość przekazania reakcji obwodowych.

Źródła: [3].

Mapa 50 Stateczność układu

Układ stateczny nie może swobodnie zmieniać kształtu jako mechanizm przy zachowaniu długości idealnie sztywnych prętów. Liczba więzów sama nie wystarcza.

Przykład: prostokąt z czterech prętów połączonych przegubowo może przechylić się w równoległobok. Przekątna może usunąć ten mechanizm.

Sprawdź także rozmieszczenie podpór. Reakcje równoległe albo zbiegające się nie zawsze blokują wszystkie ruchy bryły w płaszczyźnie.

Błąd: uznanie dodatniej sztywności każdego pręta za dowód stateczności całego układu.

Kontrola: spróbuj narysować niewielki ruch bez wydłużania prętów i bez naruszenia istniejących więzów.

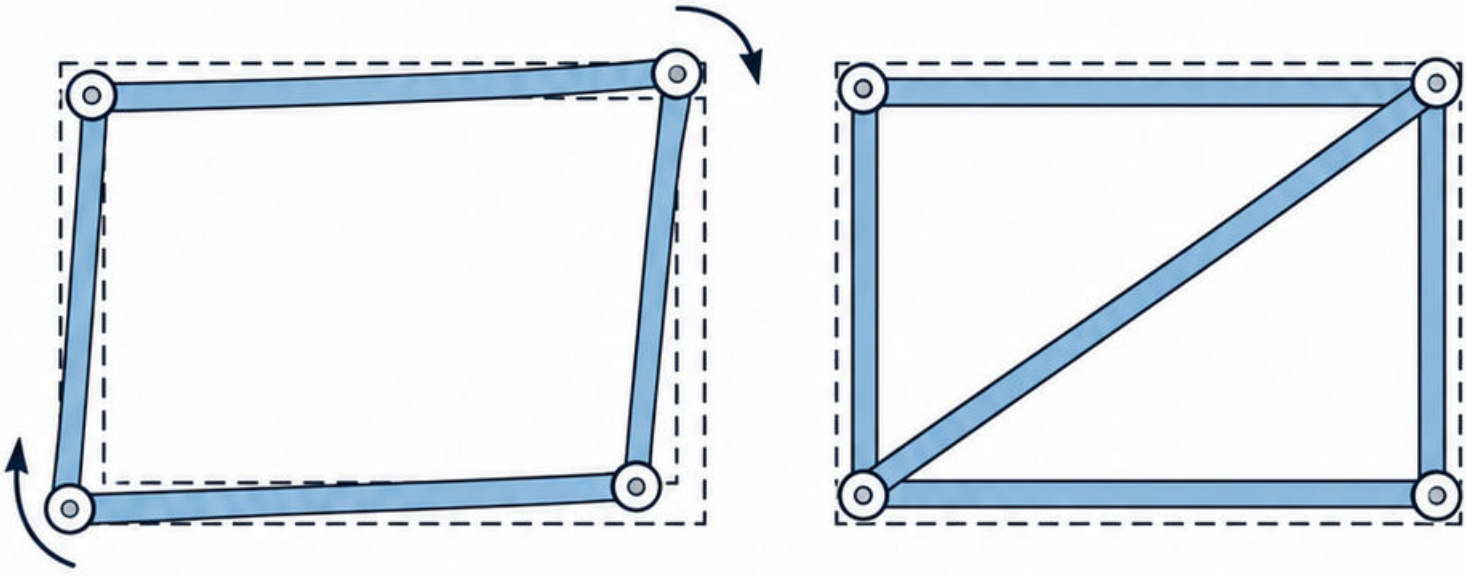

Źródła: [1].

Mapa 51
Wyznaczalność statyczna

Układ statycznie wyznaczalny pozwala określić reakcje i siły wewnętrzne z równań równowagi, jeśli jego geometria jest stateczna.

Przykład: belka płaska na przegubie i podporze przesuwnej ma trzy niewiadome reakcje i trzy niezależne równania równowagi.

Ten rachunek liczby niewiadomych jest warunkiem orientacyjnym. Nie zastępuje oceny kierunków reakcji ani możliwych mechanizmów.

Przy obliczaniu sił w kolejnych częściach korzystaj także z równań wyodrębnionych fragmentów, a nie tylko całej konstrukcji.

Błąd: uznanie zgodnej liczby równań za pełny dowód. Kontrola: sprawdź stateczność geometryczną przed rozwiązaniem.



Źródła: [1].

Mapa 52
Niewyznaczalność statyczna

W układzie statycznie niewyznaczalnym równowaga nie wystarcza do określenia wszystkich reakcji. Potrzebne są zgodność przemieszczeń i zależności sztywnościowe.

Przykład: wspornik dodatkowo podparty pionowo na końcu ma w modelu płaskim cztery reakcje i trzy równania całkowitej równowagi.

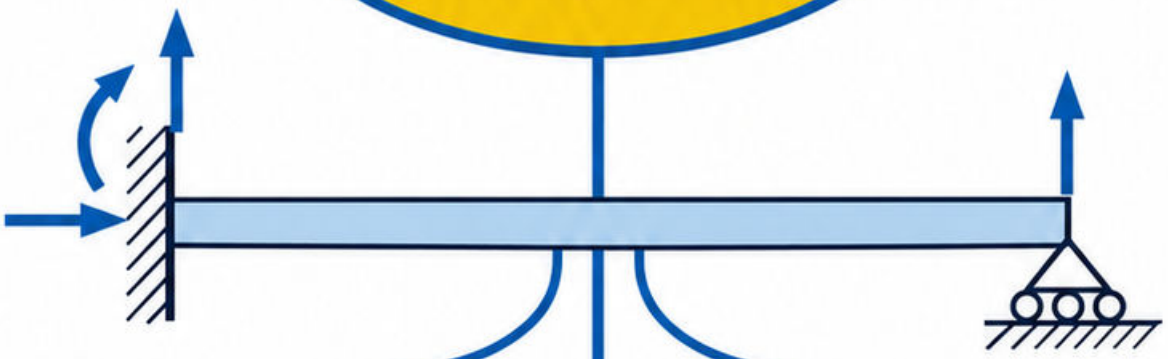

Dodatkowy warunek dotyczy zerowego przemieszczenia pionowego przy podporze, jeśli podpora nie osiada. Reakcja zależy wtedy od odkształceń.

Błąd: dowolne rozdzielenie obciążenia między podpory tylko tak, aby zgadzała się suma sił.

Kontrola: czy wyliczone reakcje zapewniają zarówno równowagę, jak i zadane przemieszczenia podpór?

Źródła: [3].

Mapa 53
Zasada superpozycji

W analizie liniowej odpowiedź na sumę obciążeń jest sumą odpowiedzi na poszczególne obciążenia. Zachowaj ten sam model, sztywność i warunki brzegowe.

Przykład: pierwsze obciążenie daje ugięcie 2 mm w dół, drugie 3 mm w dół. Razem otrzymujesz 5 mm w dół.

Przy przeciwnych zwrotach stosuj sumę algebraiczną. Zmiana kontaktu, duże przemieszczenia lub uplastycznienie mogą unieważnić prostą superpozycję.

Błąd: sumowanie wartości bezwzględnych albo wyników uzyskanych dla różnych schematów podparcia.

Kontrola: sprawdź, czy układ pozostaje liniowy w całym zakresie rozpatrywanych obciążeń.

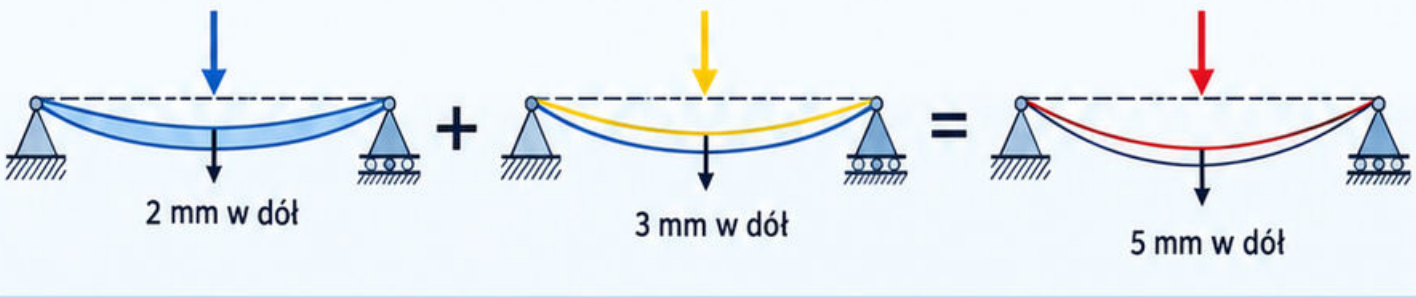

Źródła: [3].

Mapa 54
Praca wirtualna

Metoda obciążenia jednostkowego wyznacza przemieszczenie w zadanym punkcie i kierunku. W układzie pomocniczym przykłada się tam siłę pomocniczą.

Dla liniowej belki, przy uwzględnieniu wyłącznie zginania:

$$\delta = \int \frac{M(x)m(x)}{EI}\,dx.$$

$M(x)$ to moment od rzeczywistego obciążenia. $m(x)$ oznacza moment pomocniczy podzielony przez wartość siły pomocniczej; ma wymiar długości.

Przykład kontrolny: dla wspornika z siłą P na końcu otrzymujesz $\delta = \frac{PL^3}{3EI}$, zgodnie z rozwiązaniem belkowym.

Założono małe przemieszczenia i liniową sprężystość. Inne mechanizmy odkształcenia mogą wymagać dodatkowych składników.

Błąd: inny kierunek siły pomocniczej. Kontrola: iloczyn całkowany ma po scałkowaniu wymiar długości.

Źródła: [3].

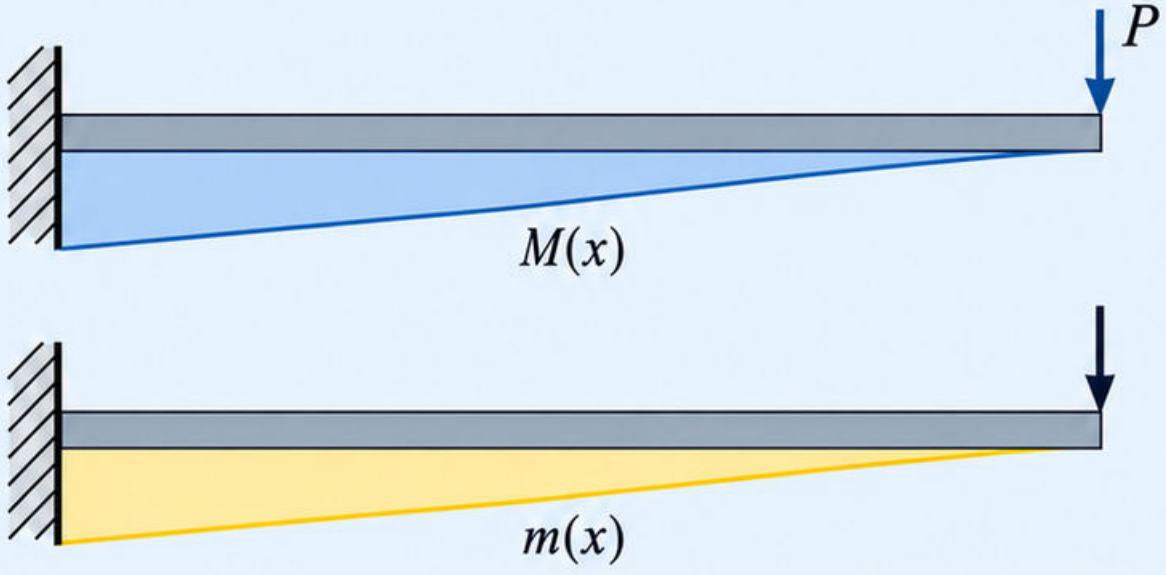

Mapa 55

Metoda sił

Metoda sił wybiera reakcje nadliczbowe, usuwa odpowiadające im więzy i wprowadza warunki zgodności przemieszczeń. Układ podstawowy musi pozostać stateczny.

Dla jednej niewiadomej X zapis ma postać $\delta_0 + fX = \delta_{zad}$. Współczynnik f opisuje podatność przy zwolnionym więzie.

Przykład: $\delta_0 = 4$ mm w dół, $f = 2$ mm/kN, a przemieszczenie zadane wynosi zero. $X = -2$ kN.

Znak oznacza zwrot przeciwny do przyjętego dodatniego kierunku. Założono analizę liniową.

Błąd: pominięcie osiadania podpory. Kontrola: odtwórz zgodność po przyłożeniu obliczonej siły nadliczbowej.

Źródła: [3].

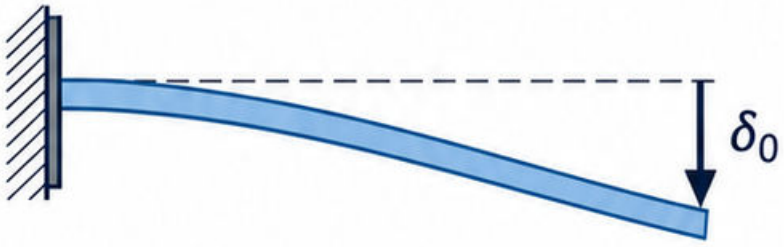

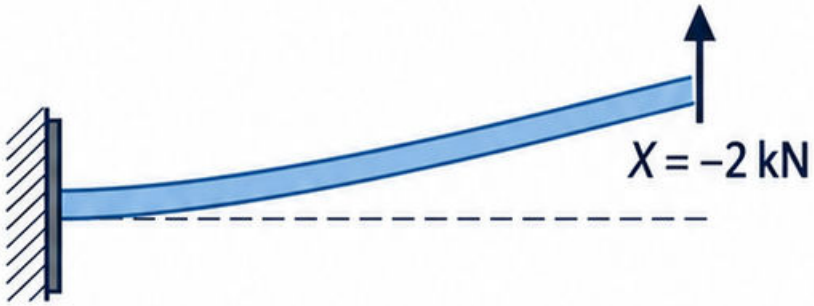

Mapa 56
Metoda przemieszczeń

Metoda przemieszczeń przyjmuje jako niewiadome przemieszczenia i obroty węzłów. Równowaga prowadzi do układu $K\,u = F$.

Macierz K zależy od geometrii, sztywności elementów oraz więzów. Warunki podporowe trzeba wprowadzić przed rozwiązaniem niewiadomych.

Przykład jednego stopnia swobody: $k = 10$ kN/mm, $F = 20$ kN. Przemieszczenie wynosi $u = 2$ mm.

Założono liniową sprężystość. Rzeczywiste ramy wymagają powiązania wielu stopni swobody oraz zgodności w węzłach.

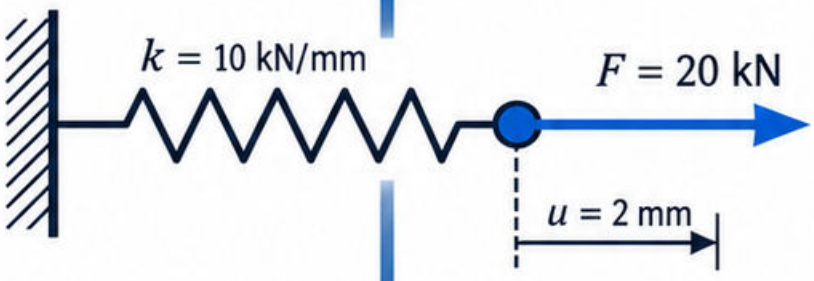

Błąd: brak więzu powodujący osobliwość macierzy. Kontrola: zbadaj, czy model nie zawiera swobodnego ruchu bryły.

Źródła: [3].

Mapa 57

Linie wpływu

Linia wpływu opisuje zmianę jednej wybranej wielkości przy przesuwaniu obciążenia jednostkowego. Nie jest wykresem momentów od jednego nieruchomego obciążenia.

Przykład: dla belki swobodnie podpartej reakcja A od siły jednostkowej w odległości a od A wynosi $1 - a/L$.

Przy $L = 4$ m i $a = 1$ m rzędna linii wpływu reakcji A wynosi **0,75**.

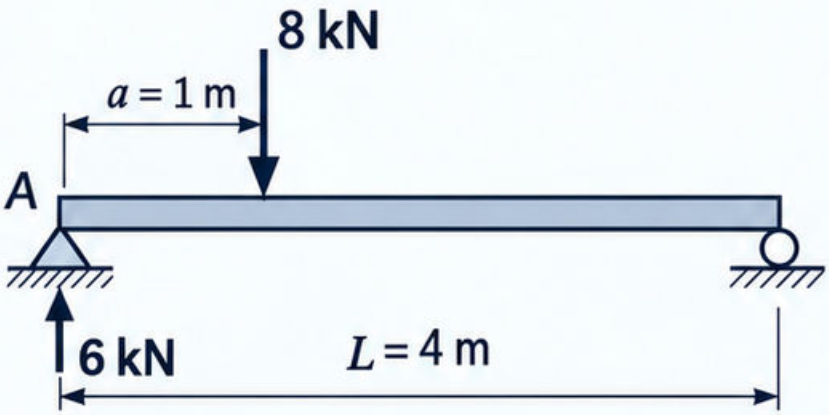

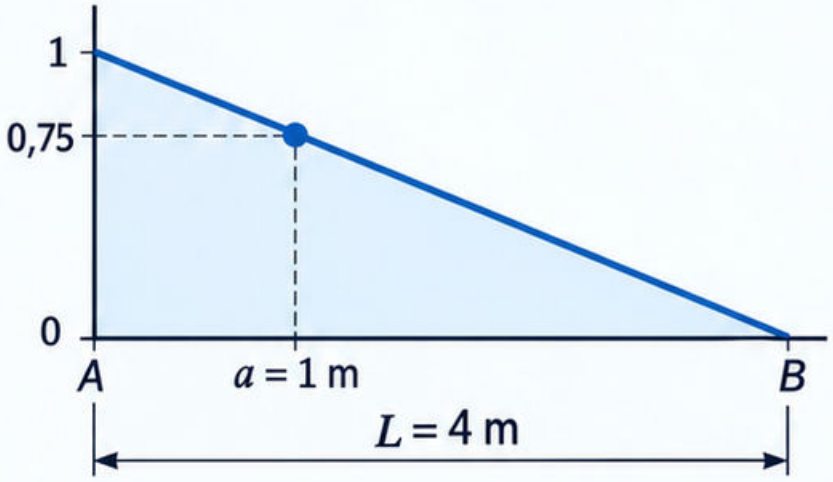

Dla siły 8 kN w tym miejscu reakcja A wynosi 6 kN. Założono statykę i liniowość.

Błąd: zmiana analizowanego przekroju podczas przesuwania siły. **Kontrola:** nazwij wielkość, której linia dotyczy.

Źródła: [3].

Mapa 58
Obciążenie ruchome

Obciążenie ruchome wymaga sprawdzenia różnych położeń, nie tylko środka przęsła. W statyce liniowej użyj odpowiedniej linii wpływu.

Przykład: belka swobodnie podparta, L = 4 m. Dwie siły po 4 kN stoją 1 m i 3 m od A.

Rzędne wpływu reakcji A wynoszą 0,75 i 0,25. Reakcja A = 4 × 0,75 + 4 × 0,25 = 4 kN.

To jedno ustawienie, a nie dowód największej reakcji. Efekty dynamiczne nie zostały uwzględnione.

Błąd: wybór jednego ustawienia bez uzasadnienia. Kontrola: przesuń układ i porównaj wartości analizowanej wielkości.

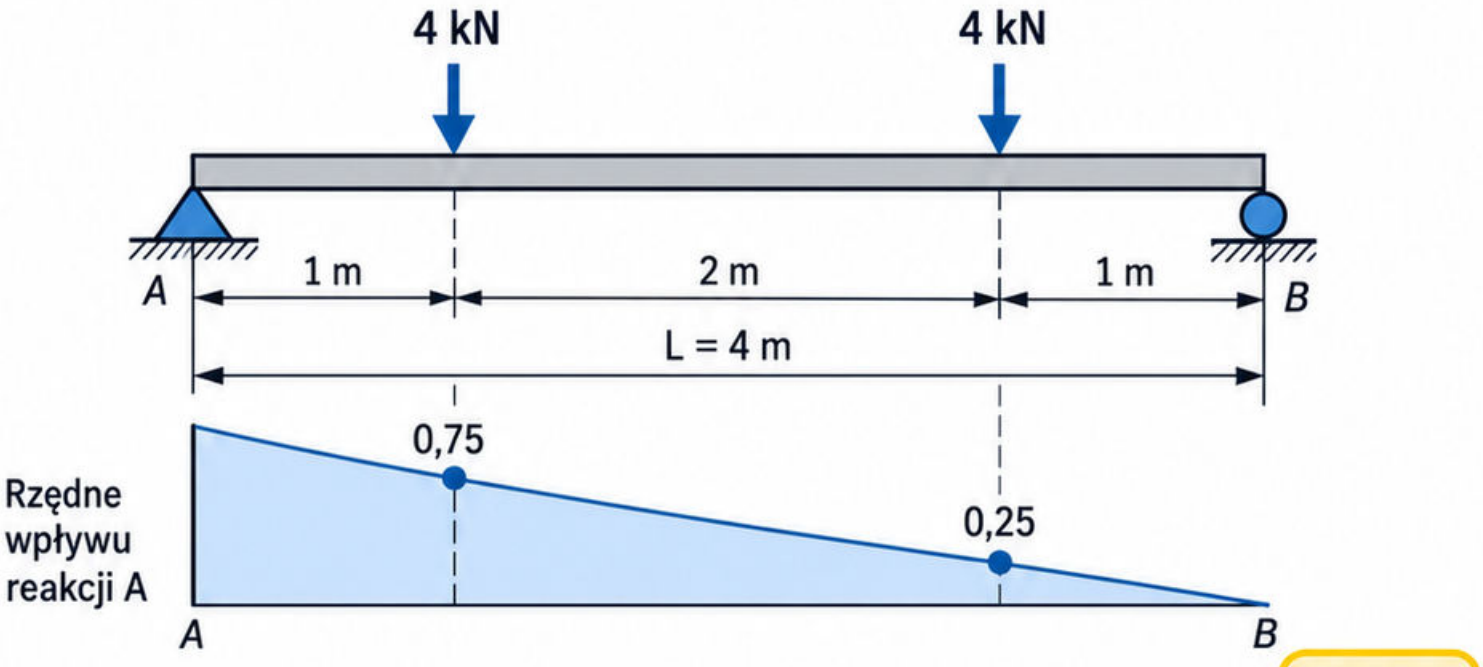

Źródła: [3].

Mapa 59
Podstawy dynamiki

Dynamika uwzględnia zależność ruchu od czasu i bezwładność. Obciążenie szybkozmienne może wywołać odpowiedź inną niż jego statyczny odpowiednik.

Dla jednego liniowego stopnia swobody: $m\,\ddot{u} + c\,\dot{u} + k\,u = F(t)$. Każdy składnik ma jednostkę siły.

Przykład: masa 100 kg przy przyspieszeniu 2 m/s² daje wartość siły bezwładności 200 N.

Błąd: porównywanie jedynie maksymalnej siły z przypadkiem statycznym. **Kontrola:** uwzględnij czas działania, częstość wymuszenia i warunki początkowe.

Założono stałe parametry modelu. Przemieszczenie mierzy się względem jasno ustalonego położenia odniesienia.

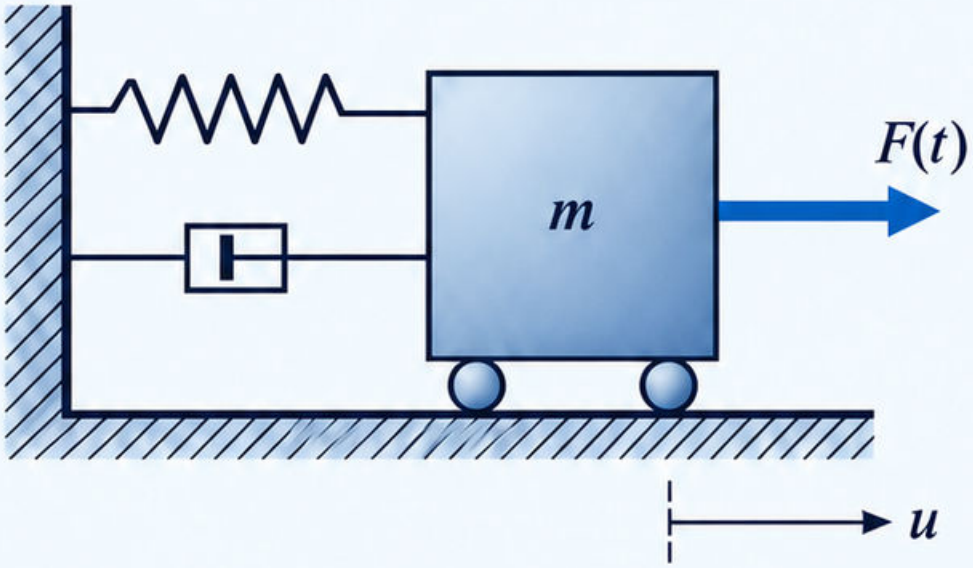

Źródła: [5].

Drgania własne są odpowiedzią układu po zaburzeniu, bez podtrzymującego wymuszenia okresowego. Ich częstość zależy od sztywności i masy.

Dla nietłumionego układu o jednym stopniu swobody:
$\omega = \sqrt{(k/m)}$, a $f = \omega/(2\pi)$.

Mapa 60
Drgania własne

Przykład: $k = 10\,000$ N/m i $m = 100$ kg.
$\omega = 10$ rad/s,
$f \approx 1{,}59$ Hz.

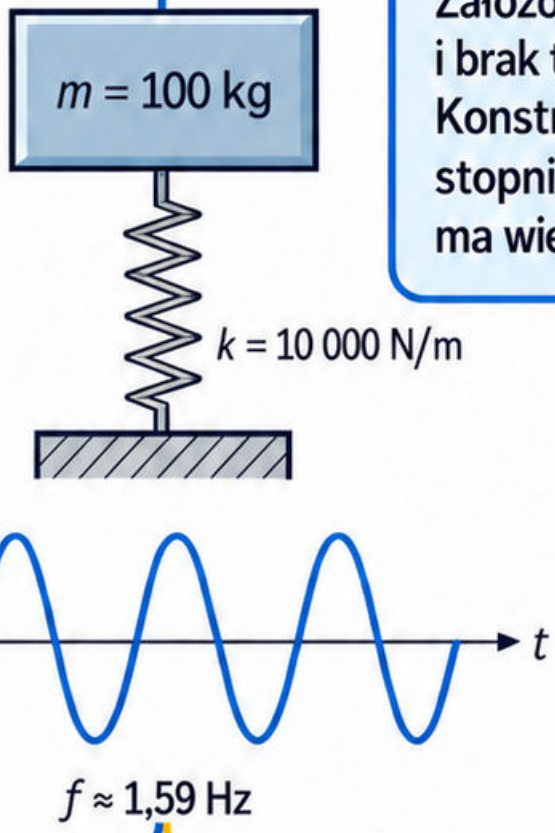

Założono liniowy model i brak tłumienia. Konstrukcja o wielu stopniach swobody ma wiele postaci drgań.

Błąd: mylenie rad/s z Hz.
Kontrola: większa masa przy tej samej sztywności obniża częstość.

Źródła: [5].

Mapa 61
Tłumienie drgań

Tłumienie rozprasza energię ruchu. W modelu lepkim siła tłumiąca jest proporcjonalna do prędkości i działa przeciwnie do ruchu.

Względny współczynnik tłumienia: $\zeta = c/(2\sqrt{(km)})$. Jest bezwymiarowy; nie należy utożsamiać go z c.

Przykład: jeśli $c = 100$ N·s/m, a $2\sqrt{(km)} = 1000$ N·s/m, otrzymujesz $\zeta = 0{,}10$.

Dla drgań swobodnych podkrytycznie tłumionych amplituda maleje w czasie. Tłumienie nie usuwa potrzeby analizy wymuszenia.

Błąd: wpisanie procentu 10 zamiast ułamka 0,10. Kontrola: sprawdź jednostki i malejącą obwiednię drgań swobodnych.

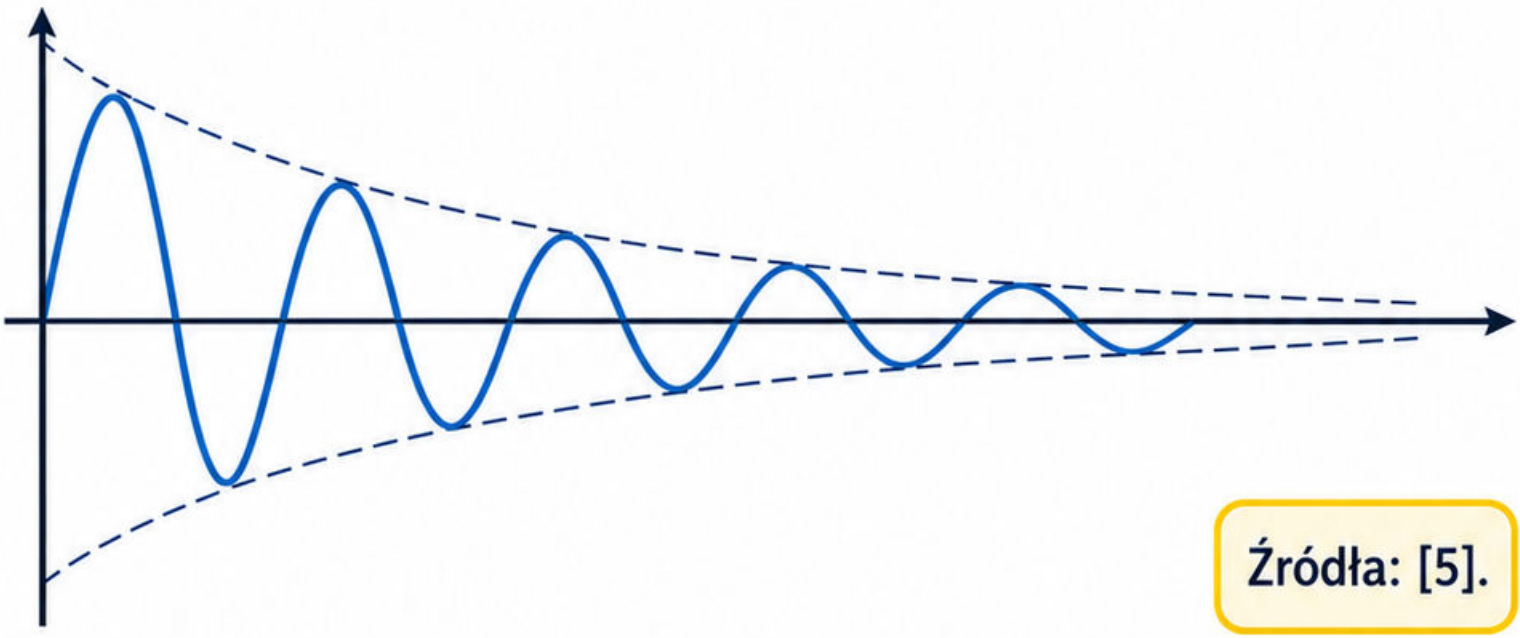

Źródła: [5].

Mapa 62
Kontrola modelu obliczeniowego

Kontrola modelu zaczyna się od jednostek, geometrii, połączeń i podpór. Dopiero potem oceniiaj wartości sił i przemieszczeń.

Przykład: przy obciążeniu pionowym 100 kN suma reakcji wynosi 10 kN. Różnica wymaga wyjaśnienia przed interpretacją kolorowych wykresów.

Sprawdź, czy porównujesz ten sam przypadek obciążenia, czy uwzględniono ciężar własny i czy nie występują dodatkowe reakcje lub więzy.

Porównaj prosty fragment z obliczeniem ręcznym. Zbadaj kształt deformacji, nie tylko jej maksimum.

Błąd: traktowanie komunikatu o zakończonych obliczeniach jako dowodu poprawności. Kontrola: równowaga, zgodność i sens fizyczny muszą być spójne.

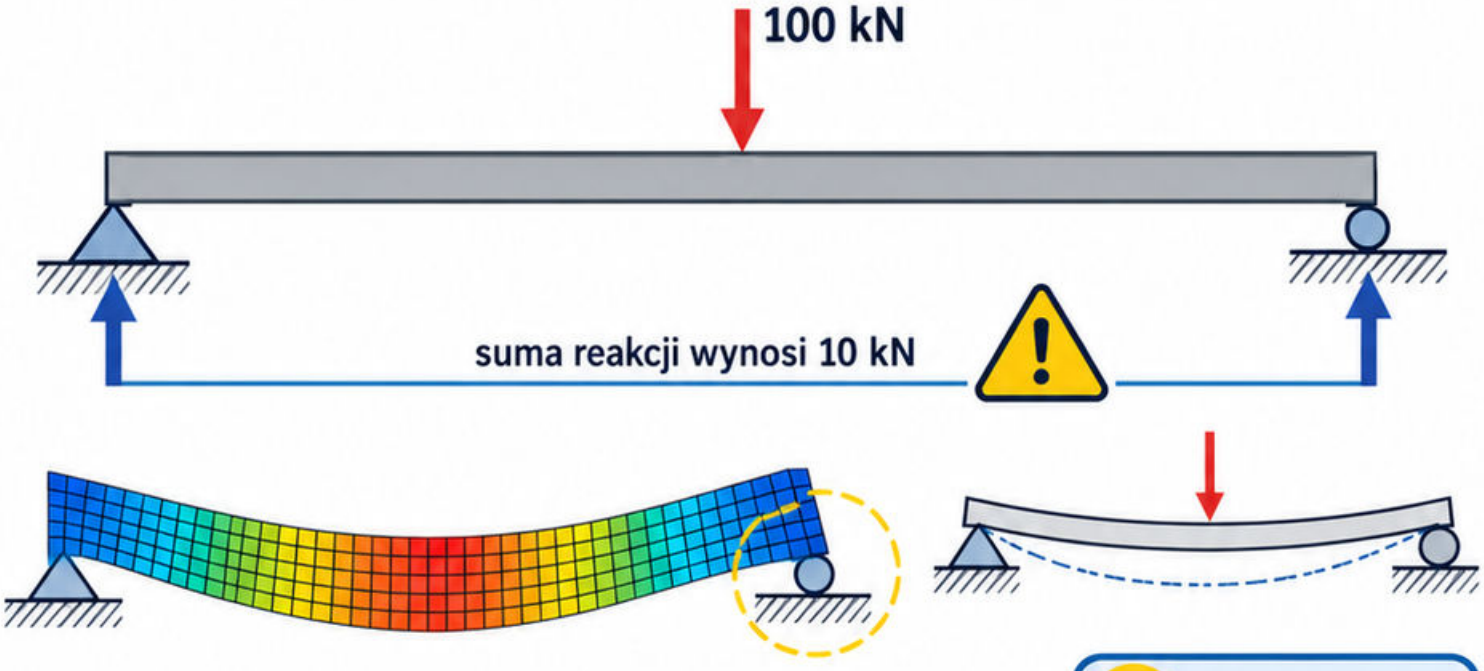

Źródła: [1, 3].

Moduł 3

Materiały i fizyka budowli

Od właściwości materiału do zachowania przegrody

Skład → struktura → parametry → warunki użytkowania



31 map o betonie, stali, drewnie, murach i fizyce budowli

Porównuj parametry w tych samych jednostkach i warunkach badania. Nazwa materiału nie zastępuje danych konkretnego wyrobu.

Rozdziel przewodzenie ciepła, transport wilgoci i przenoszenie dźwięku. Jedna właściwość nie opisuje wszystkich funkcji przegrody.

Pytanie przewodnie: który parametr rzeczywiście odpowiada na twoje pytanie?

Mapa 63

Cement

Cement jest spoiwem hydraulicznym: po połączeniu z wodą zachodzą reakcje prowadzące do wiązania i twardnienia. Beton nie twardnieje wyłącznie przez wysychanie.

Rodzaj cementu wpływa na rozwój właściwości oraz wydzielanie ciepła. Dobór musi odpowiadać mieszance, środowisku i warunkom wykonania.

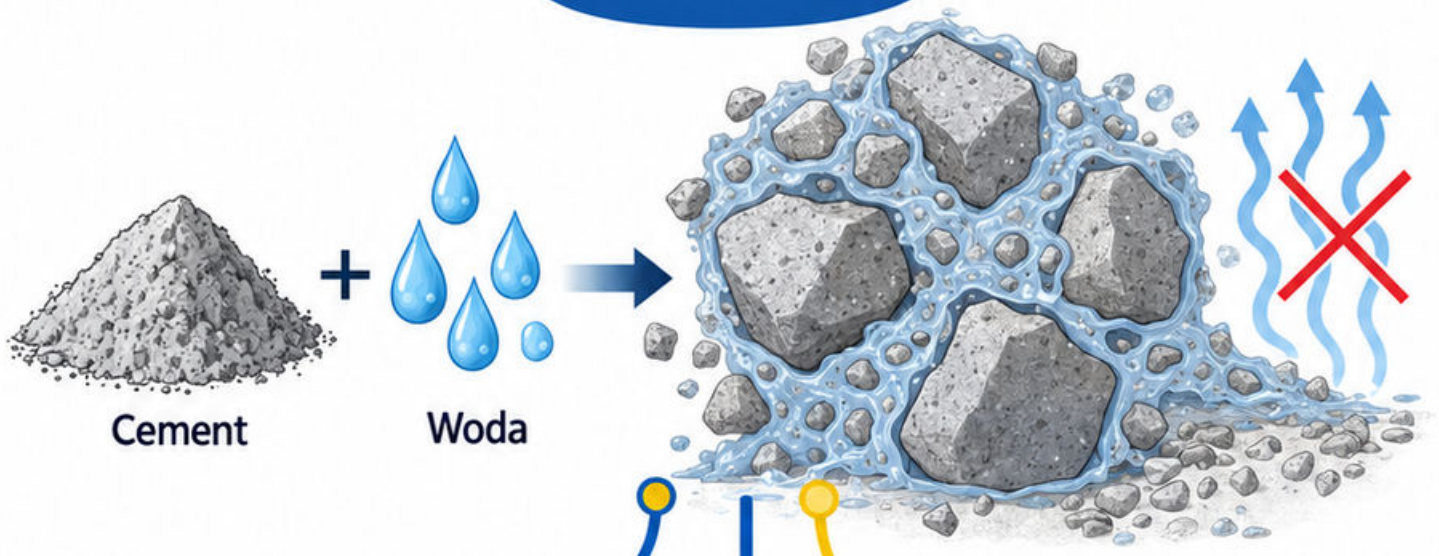

Przykład: dwa betony o tej samej klasie docelowej mogą osiągać ją z inną szybkością. Sam wiek nie określa stanu każdego elementu.

Błąd: utożsamienie klasy cementu z klasą betonu. To oznaczenia różnych materiałów i badań.

Kontrola: odszukaj pełne oznaczenie cementu oraz specyfikację mieszanki.

Źródła: [6, 9].

Mapa 64
Kruszywa

Kruszywo tworzy znaczną część objętości betonu. Uziarnienie, kształt, czystość, nasiąkliwość i wilgotność wpływają na mieszankę oraz stwardniały materiał.

Dobrze dobrany skład ziarnowy ogranicza puste przestrzenie, lecz nie zastępuje kontroli jakości składników. Nie każde kruszywo nadaje się do każdego zastosowania.

Przykład bilansu: 1000 kg kruszywa wnosi 20 kg wolnej wody. Tę wodę trzeba uwzględnić w odpowiednim bilansie mieszanki.

Założono znaną wodę wolną, po oddzieleniu wody pochłoniętej przez ziarna.

Błąd: pominięcie wilgotności kruszywa. Kontrola: porównaj bilans wody z rzeczywistym stanem dostawy.

Źródła: [7].



Mapa 65
Woda zarobowa

Woda zarobowa uczestniczy w reakcjach i kształtuje urabialność mieszanki. Jej ilość musi wynikać z receptury oraz bilansu pozostałych składników.

Przykład: dozownik podaje 160 kg, a kruszywo wnosi 20 kg wody wolnej. W uproszczonym bilansie dostępna woda wynosi 180 kg.

W praktyce uwzględnij także odpowiednie składniki płynnych domieszek i sposób rozliczenia nasiąkliwości. Nie każda woda obecna w składnikach ma ten sam status.

Błąd: samowolne dolanie wody tylko dla łatwiejszego układania. Może zmienić właściwości i zgodność mieszanki.

Kontrola: czy każda zmiana jest uzgodniona oraz zapisana w dokumentacji dostawy?

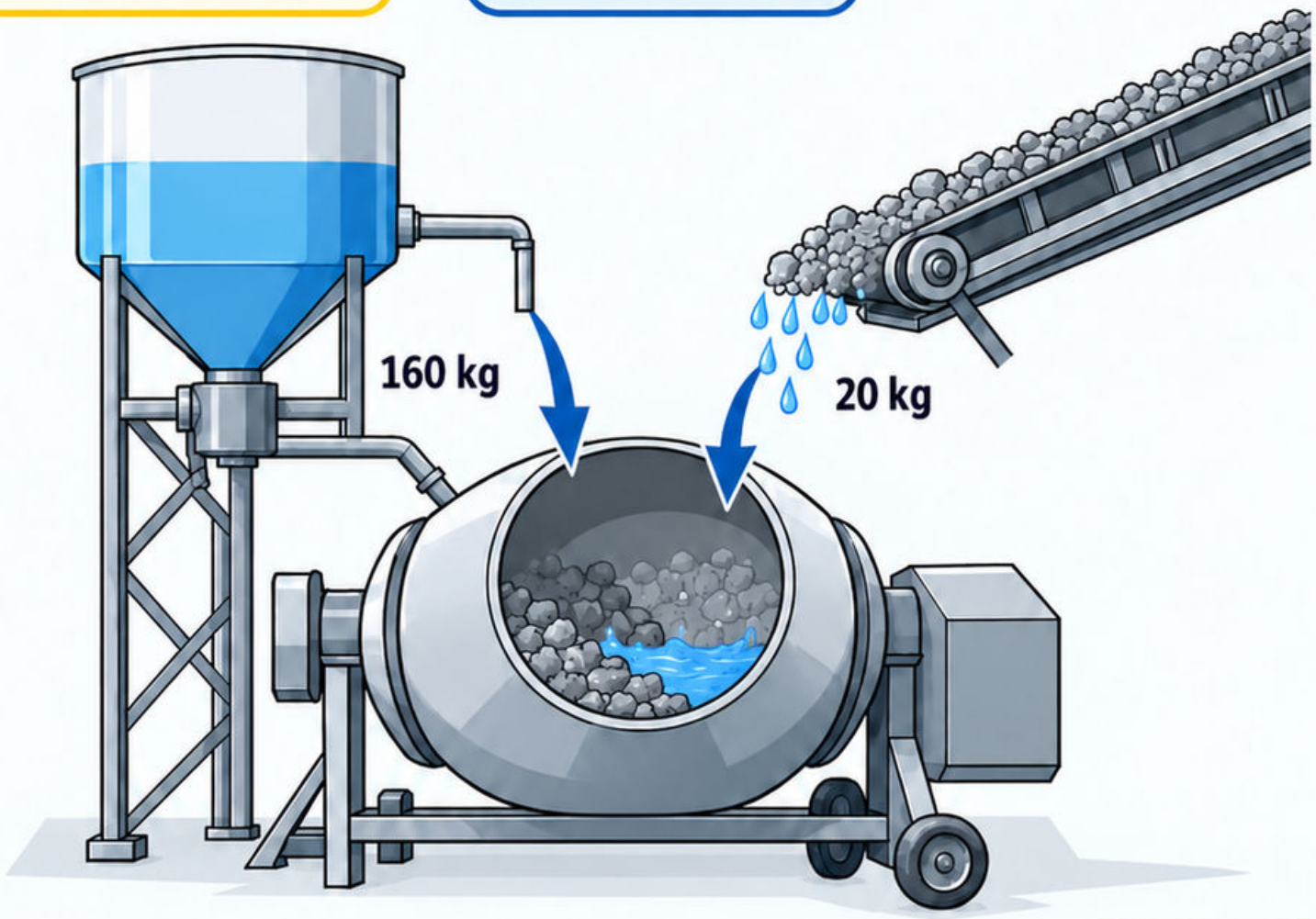

Źródła: [7].

Mapa 66

Domieszki do betonu

Domieszki chemiczne zmieniają wybrane cechy świeżej mieszanki lub betonu. Rozróżnij działanie upłynniające, opóźniające, przyspieszające i napowietrzające.

Skuteczność zależy od kompatybilności składników, temperatury i dozowania. Preparaty o podobnej nazwie nie muszą dawać identycznego efektu.

Przykład rachunkowy: dawka 0,8% masy 350 kg cementu oznacza 2,8 kg preparatu, jeśli tak definiuje dozowanie producent.

To ćwiczenie procentowe, nie zalecenie dawki. Sprawdź, czy procent dotyczy cementu, spoiwa czy substancji czynnej.

Błąd: dodawanie kolejnego preparatu bez próby kompatybilności. Kontrola: porównaj wynik mieszanki próbnej z wymaganymi właściwościami.



Źródła: [8].

Mapa 67

Wskaźnik wodno-cementowy

Wskaźnik w/c jest stosunkiem masy wody efektywnej do masy cementu. Jest bezwymiarowy i wymaga prawidłowego rozliczenia wody w składnikach.

Przykład: 180 kg wody i 360 kg cementu dają w/c = 0,50. Dodanie 36 kg wody podnosi wynik do 0,60.

Przy pozostałych warunkach porównywalnych zmiana wpływa na strukturę i właściwości betonu. Nie wyznaczysz jednak klasy betonu z jednego ilorazu.

Błąd: użycie litrów cementu zamiast jego masy. Kontrola: obie wartości muszą mieć zgodne jednostki masy.

W mieszankach z dodatkami rozróżnij w/c od innych wskaźników przyjętych w specyfikacji.

Źródła: [7].

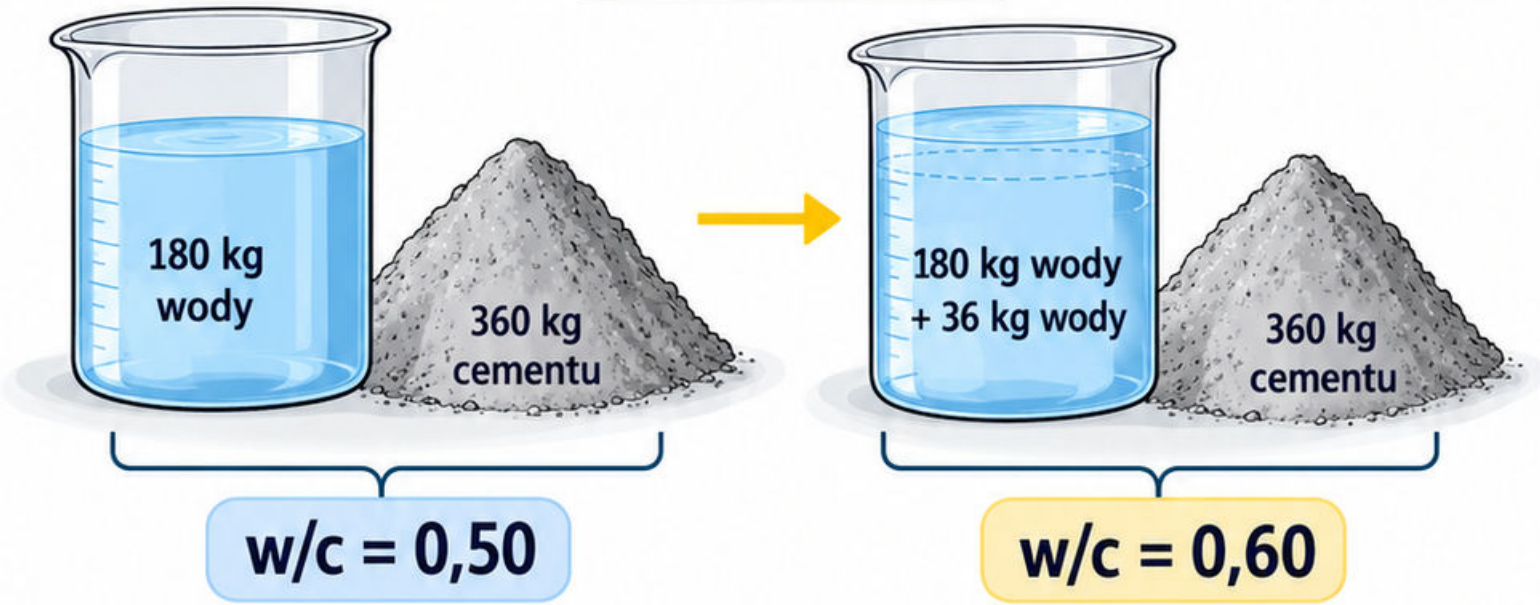

Mapa 68 Konsystencja mieszanki

Konsystencja opisuje odkształcalność świeżej mieszanki w określonej metodzie badania. Nie jest bezpośrednim pomiarem wytrzymałości gotowego betonu.

Dobierz metodę do rodzaju mieszanki. Opad stożka, rozpływ i inne badania nie są dowolnie wymiennymi sposobami uzyskania jednej liczby.

Przykład: dwie mieszanki o podobnym opadzie mogą różnić się odpornością na segregację i możliwością pompowania. Potrzebna jest ocena całego zastosowania.



Wynik porównuj z wymaganiem oraz czasem i warunkami pobrania próbki.

Błąd: poprawianie wyniku samym dolewaniem wody. Kontrola: sprawdź zgodność mieszanki z zamówioną specyfikacją i procedurą.

Źródła: [7, 8].

Mapa 69

Klasy wytrzymałości betonu

Oznaczenie **C25/30** rozróżnia charakterystyczną wytrzymałość na ściskanie badanej próbki walcowej i sześciennej: odpowiednio 25 oraz 30 MPa.

To parametry klasy w określonych warunkach odniesienia. Nie oznaczają, że każdy pojedynczy wynik musi być równy liczbie w nazwie.

Przykład: wynik sześcianu nie powinien być porównywany z pierwszą liczbą tak, jakby dotyczyła tej samej próbki.

Błąd: stosowanie wartości charakterystycznej jako gotowej wytrzymałości obliczeniowej.
Kontrola: rozróżnij klasę, wynik badania i parametr obliczeniowy.

Ocena zgodności wymaga właściwej procedury, wieku i warunków badania. Wynik próbki nie opisuje automatycznie całej konstrukcji.

C25/30

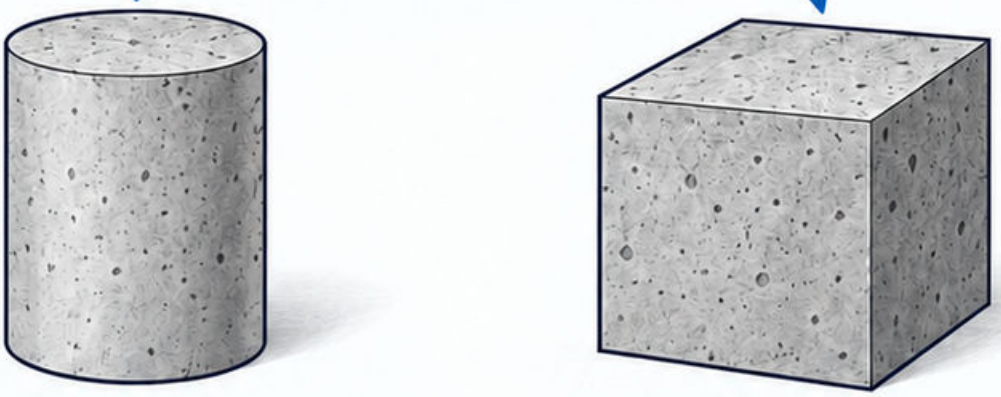

25 MPa

30 MPa

Źródła: [6].

Mapa 70

Klasy ekspozycji

Klasy ekspozycji porządkują oddziaływania środowiska na beton i zbrojenie. Opisują mechanizmy zagrożenia, a nie tylko położenie elementu wewnątrz lub na zewnątrz.

W jednym miejscu mogą współwystępować różne oddziaływania: wilgoć, chlorki, mróz i czynniki chemiczne. Wymagania trzeba rozpatrywać łącznie.

Przykład: krawędź parkingu narażona na wodę z solami odladzającymi ma inne warunki niż sucha ściana pomieszczenia.

Błąd: wybór ekspozycji wyłącznie według nazwy pomieszczenia. Analizuj rzeczywiste zawilgocenie, temperaturę i źródła substancji agresywnych.

Kontrola: czy specyfikacja materiału i otuliny odpowiada udokumentowanemu środowisku?



Źródła: [6].

Mapa 71 Pielęgnacja betonu

Pielęgnacja utrzymuje odpowiednie warunki wilgotności i temperatury, potrzebne do rozwoju właściwości betonu. Nie sprowadza się do polewania widocznie suchej powierzchni.

Dobierz sposób ochrony do pogody, geometrii i technologii. Wiatr oraz nasłonecznienie mogą zwiększać utratę wody z powierzchni.



Przykład: osłona zatrzymująca wilgoć działa tylko wtedy, gdy pozostaje ciągła i zabezpieczona przed podwiewaniem. Luka odsłania fragment płyty.

Czas i warunki zakończenia wynikają ze specyfikacji oraz rozwoju właściwości, a nie jednej liczby dla wszystkich betonów.

Błąd: naprzemienne przesuszanie i zwilżanie. Kontrola: prowadź zapis zastosowanej ochrony i warunków otoczenia.

Źródła: [9].

Mapa 72
Skurcz betonu

Skurcz jest zmniejszeniem objętości lub wymiarów betonu niewynikającym bezpośrednio z przyłożonej siły. Ograniczenie odkształcenia może powodować naprężenia i rysy.

Przykład geometryczny: przyjęte odkształcenie skurczowe 0,0003 na długości 5 m daje swobodne skrócenie 1,5 mm.

To wartość założona dydaktycznie, nie prognoza dla każdej mieszanki. Rzeczywisty przebieg zależy między innymi od wilgotności, geometrii i czasu.

Zbrojenie nie usuwa samej tendencji betonu do skurczu. Wpływa na rozdział odkształceń i zarysowanie.

Błąd: oczekiwanie identycznego zachowania elementu swobodnego i skrępowanego. Kontrola: wskaż źródła więzów.

Źródła: [6, 9].

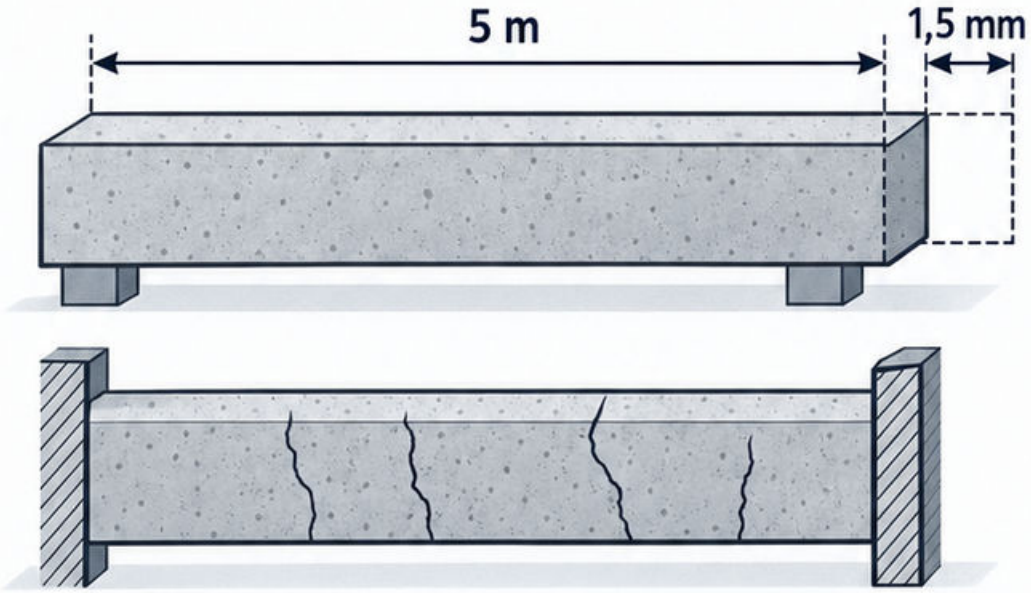

Mapa 73
Pełzanie betonu

Pełzanie jest narastaniem odkształcenia pod długotrwale działającym. naprężeniem. Rozróżnij je od skurczu, który może zachodzić także bez zewnętrznego obciążenia.

Przykład sumowania: odkształcenie początkowe 0,0002 i przyrost pełzania 0,0003 dają 0,0005, jeśli pomijamy inne składniki.

Wartości są ilustracyjne. Prognoza zależy od wieku obciążenia, wilgotności, wymiaru elementu i historii naprężeń.

Pełzanie zmienia ugięcia oraz może wpływać na redystrybucję sił w układach niewyznaczalnych. Stałe obciążenie nie oznacza stałego przemieszczenia.

Błąd: użycie wyłącznie krótkotrwałego modułu do całej historii. Kontrola: oddziel stan początkowy i długotrwały.

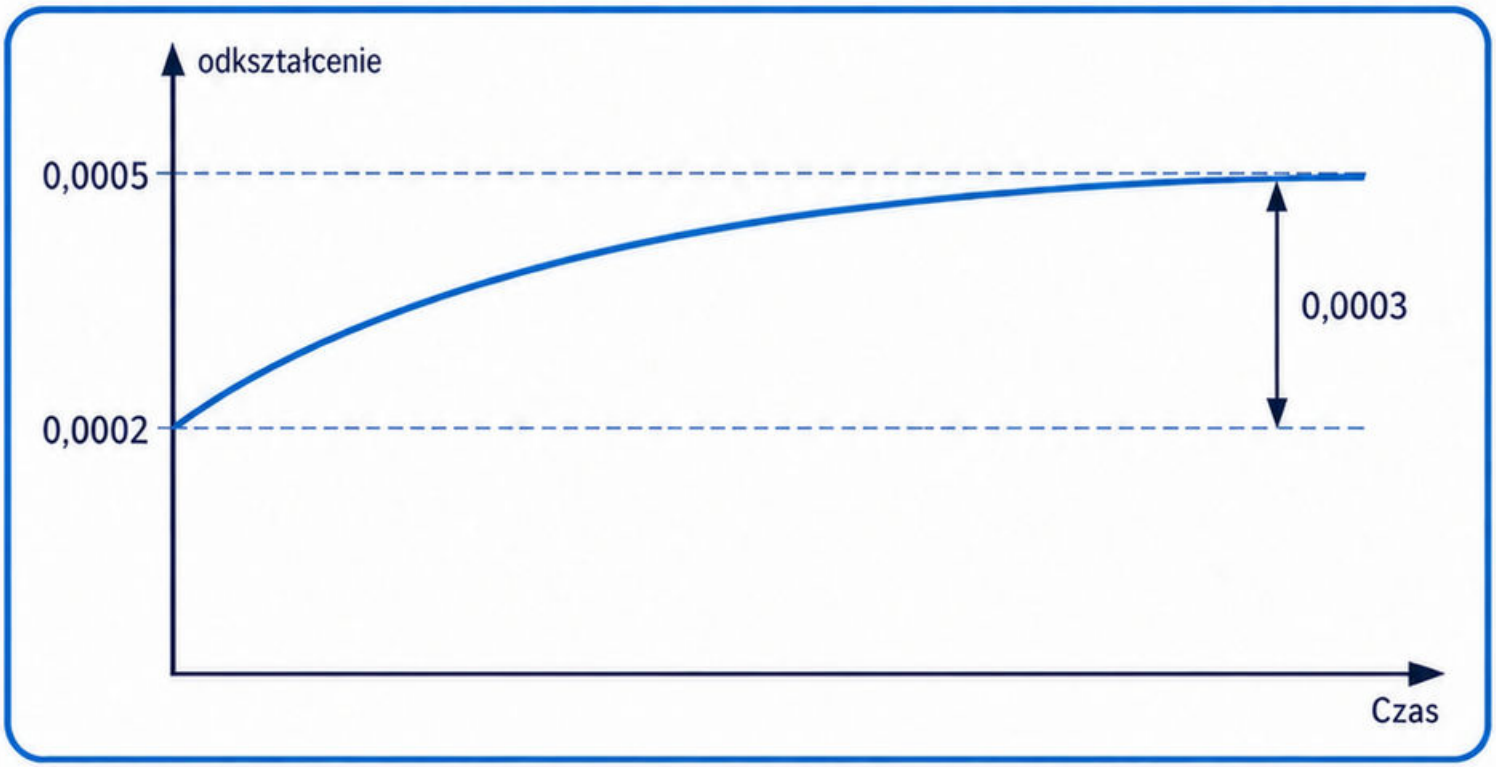

Źródła: [6].

Mapa 74

Stal zbrojeniowa

Stal zbrojeniowa współpracuje z betonem dzięki przyczepności i odpowiedniemu zakotwieniu. Przenosi rozciąganie, a w określonych rozwiązaniach także ściskanie.

Właściwości obejmują wytrzymałość, ciągliwość i przydatność do przewidzianych połączeń. Sama średnica nie identyfikuje pełnego rodzaju stali.

Przykład pola: jeden pręt Ø16 ma pole $\pi \times 16^2/4 \approx 201\ mm^2$. Cztery takie pręty dają około $804\ mm^2$.

Założono kołowe pole nominalne. Nie jest to automatycznie wymagane zbrojenie belki.

Błąd: zastąpienie układu prętów tylko na podstawie podobnej sumy pól. Kontrola: sprawdź też rozstaw, zakotwienie i rysy.

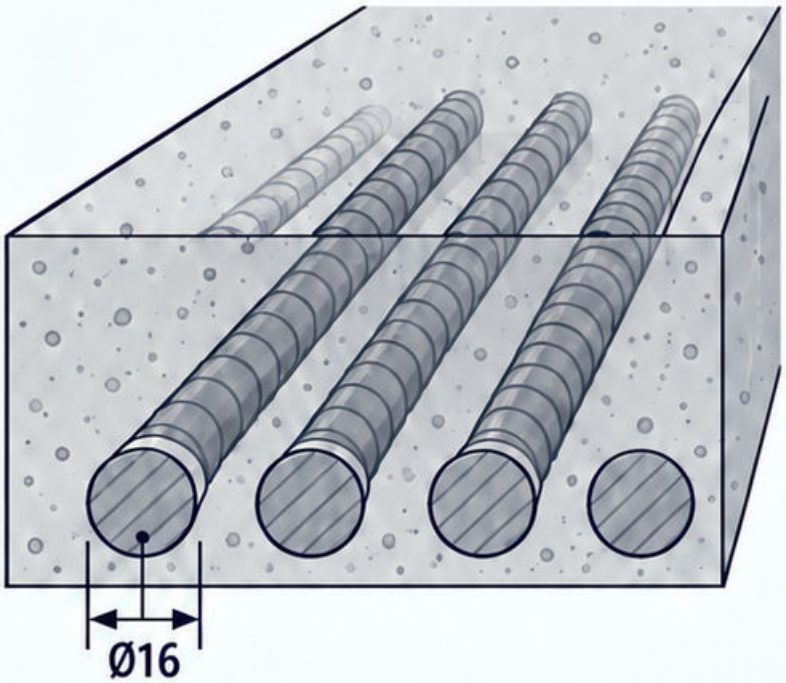

Źródła: [6].

Mapa 75

Stal konstrukcyjna

Stal konstrukcyjna jest opisywana gatunkiem, stanem dostawy i właściwościami właściwymi dla wyrobu. Nazwa profilu określa geometrię, nie pełną specyfikację materiału.

Rozróżnij sztywność sprężystą od granicy plastyczności. Wyższa wytrzymałość nie oznacza proporcjonalnie mniejszego ugięcia przy tej samej geometrii.

Przykład: w liniowym modelu ugięcie zależne od *EI* nie zmieni się po zmianie wyłącznie przyjętego fy, jeśli *E* i *I* pozostają takie same.

Błąd: stosowanie parametrów z przypadkowej tabeli bez sprawdzenia grubości i dokumentów wyrobu.

Kontrola: połącz oznaczenie materiału z odpowiednim świadectwem oraz wymaganiem projektu.

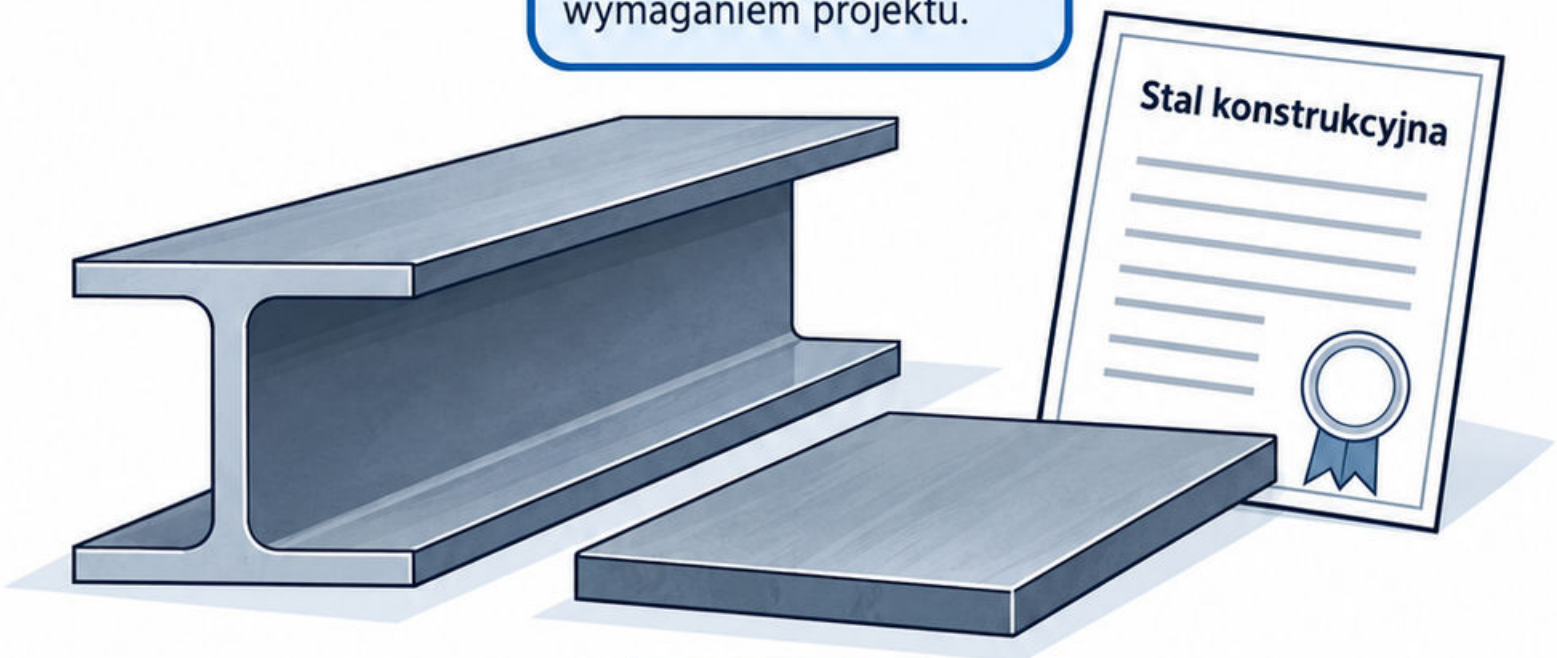

Źródła: [16].

Mapa 76
Ceramika budowlana

Ceramiczne elementy murowe powstają z odpowiednio przygotowanego i wypalonego surowca. Drążenia oraz porowatość wpływają na masę i właściwości elementu.

Dobór obejmuje kierunek pracy, wytrzymałość, parametry cieplne i sposób wykonania spoin. Właściwości muru zależą również od zaprawy i detali.

Przykład: obrócenie pustaka zmienia układ drążeń względem obciążenia. Nie zakładaj niezmiennej nośności w dowolnym kierunku.

Uszkodzone ścianki mogą utrudnić prawidłowe oparcie lub mocowanie. Oceniaj element zgodnie z jego zastosowaniem.

Błąd: utożsamienie pustaka z pełną cegłą o tych samych gabarytach. Kontrola: przeczytaj kartę konkretnego wyrobu.

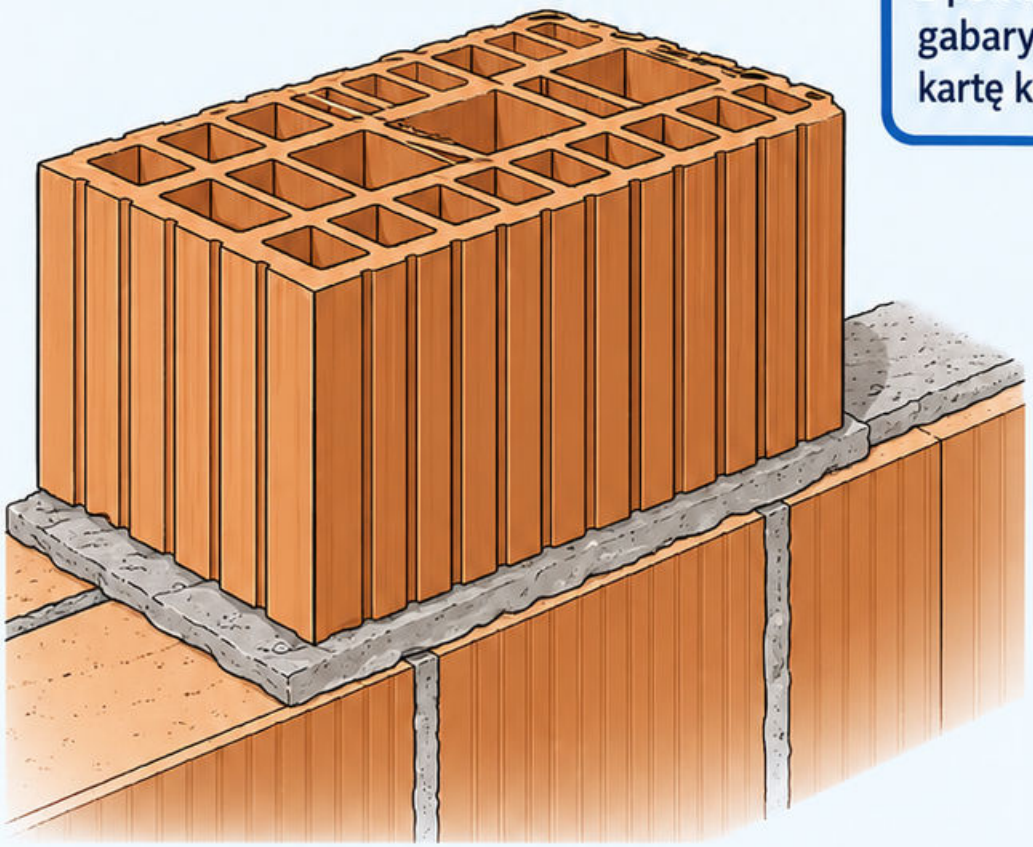

Źródła: [11].

Mapa 77

Silikaty

Silikaty są elementami wapienno-piaskowymi. Ich właściwości dobieraj z deklaracji konkretnego wyrobu, uwzględniając gęstość, wytrzymałość i geometrię.

Masa ściany jest istotna dla konstrukcji oraz akustyki, ale nie rozstrzyga sama wszystkich parametrów przegrody. Spoiny i połączenia pozostają ważne.

Przykład obliczeniowy: przy założonej gęstości 1800 kg/m³ warstwa grubości 0,24 m ma masę 432 kg/m², bez wykończeń.

To model jednorodny; wyroby drążone wymagają właściwych danych. Nie przypisuj tej liczby każdemu silikatowi.

Błąd: dobór izolacji cieplnej według samej masy. Kontrola: oddziel gęstość od przewodności cieplnej.

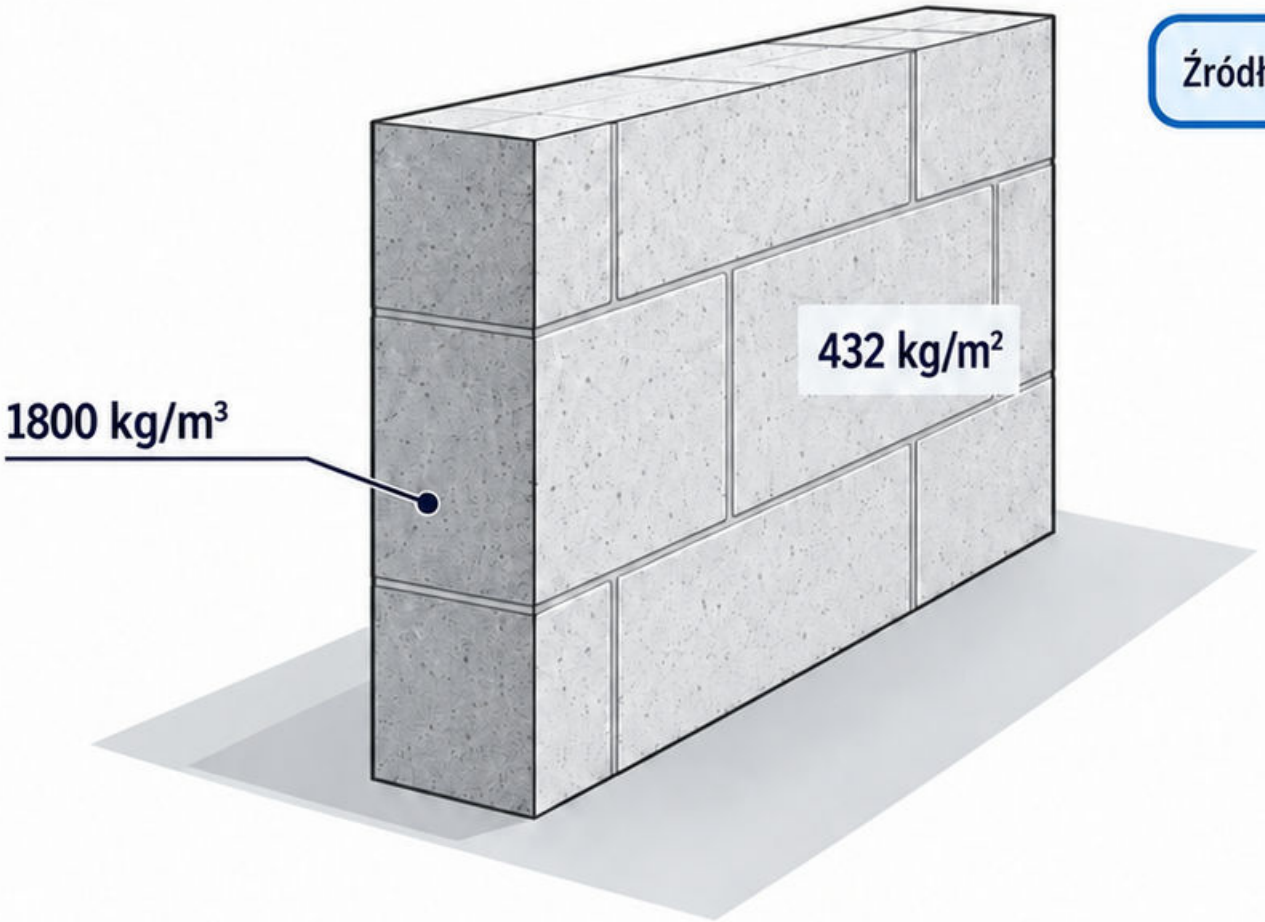

Źródła: [10].

Mapa 78
Beton komórkowy

Beton komórkowy zawiera rozproszony układ porów. Gęstość, wilgotność i struktura wpływają na wytrzymałość oraz przewodzenie ciepła.

Nie dobieraj bloczka wyłącznie według łatwości cięcia. Potrzebne są parametry nośności, przegrody i przewidzianych mocowań.

Przykład porównawczy: dwa bloczki o tych samych wymiarach mogą mieć różną gęstość i deklarowaną przewodność. Nazwa materiału nie oznacza identycznego wyrobu.

Przy otworach i oparciach sprawdź detale systemowe oraz wymagania projektowe. Lokalny docisk nie wynika z samego ciężaru bloczka.

Błąd: przenoszenie parametrów między odmianami. Kontrola: porównuj wartości przy tych samych warunkach deklarowania.

Źródła: [10].

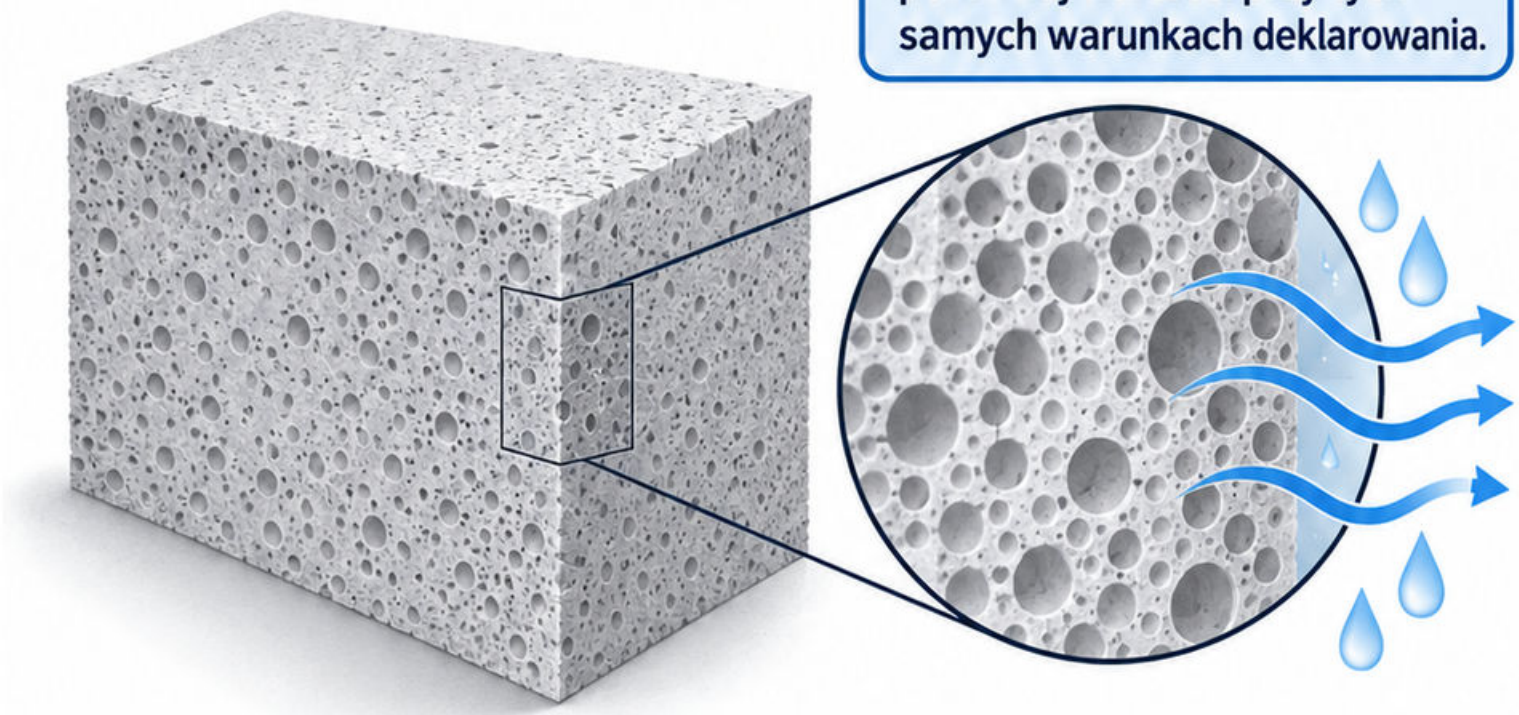

Mapa 79

Zaprawy murarskie

Zaprawa wyrównuje kontakt i współtworzy pracę muru. Dobór zależy od elementów murowych, technologii spoin oraz wymagań konstrukcji.

Zaprawa do cienkich spoin wymaga odpowiednio przygotowanych powierzchni i dokładności elementów. Nie zastępuje dowolnie zaprawy tradycyjnej w każdej nierówności.

Przykład: nierówna pierwsza warstwa przenosi błąd na kolejne. Rozwiązanie poziomowania trzeba wykonać według właściwej technologii, a nie zwiększać przypadkowo grubość spoin.

Wytrzymałość zaprawy nie jest równa wytrzymałości całego muru. Liczy się współpraca składników.

Błąd: ocenianie muru wyłącznie po nazwie zaprawy. Kontrola: sprawdź komplet element–zaprawa–spoina–wykonanie.

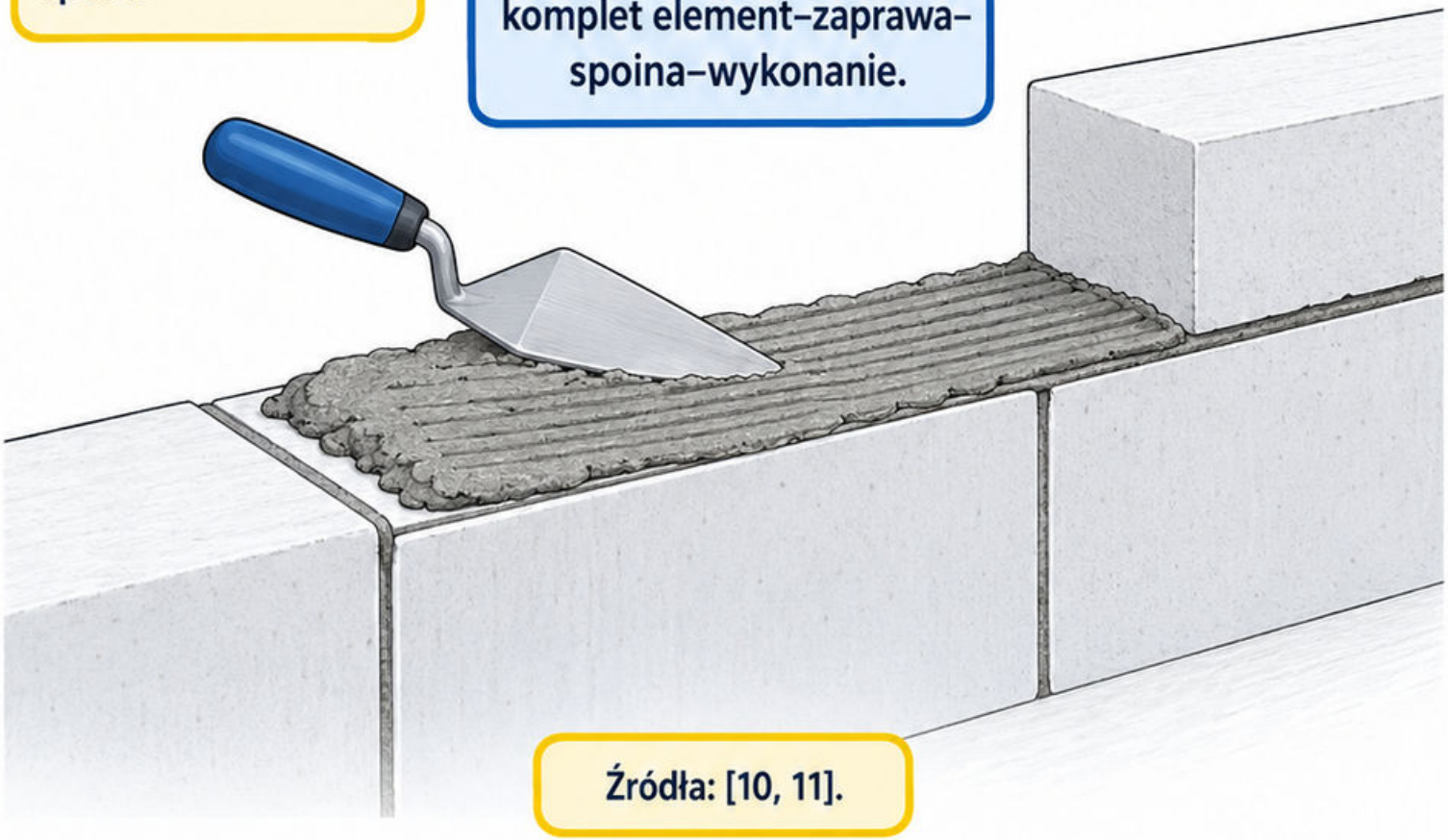

Źródła: [10, 11].

Mapa 80
Drewno konstrukcyjne

Drewno jest materiałem kierunkowym. Właściwości wzdłuż włókien i w poprzek włókien różnią się, dlatego orientacja ma znaczenie obliczeniowe.

Ocena obejmuje klasyfikację wytrzymałościową, wilgotność, wady i warunki użytkowania. Gatunek botaniczny nie zastępuje klasy konstrukcyjnej.

Przykład: docisk na krótkim oparciu belki może działać w poprzek włókien, choć główne naprężenia zginające występują wzdłuż.

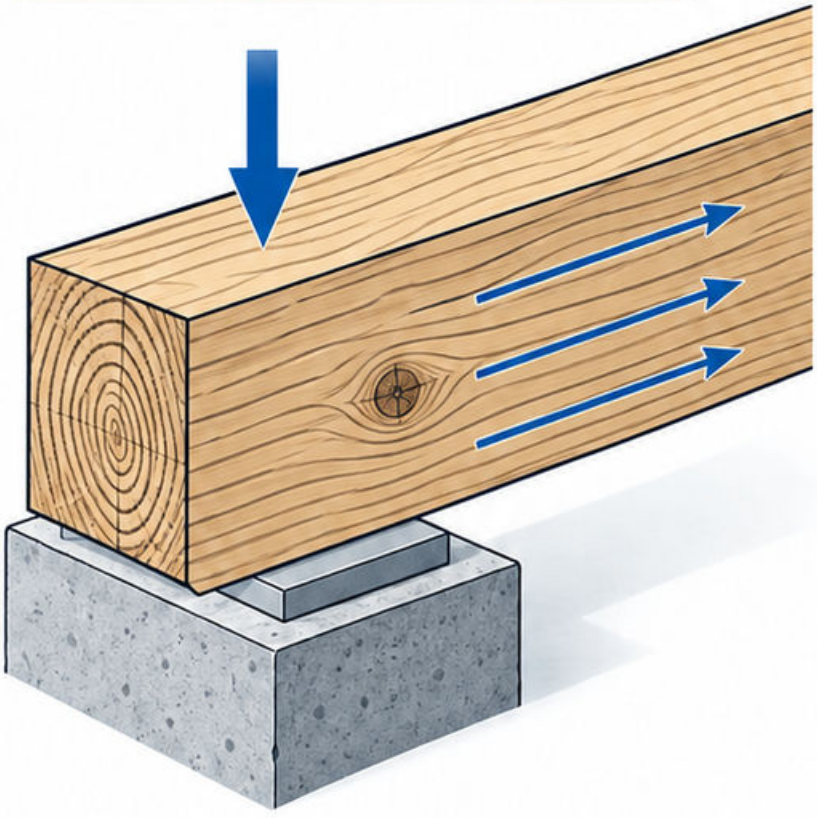

Sprawdź także zabezpieczenie przed długotrwałym zawilgoceniem oraz rozwiązanie połączeń. Sucha powierzchnia nie dowodzi suchego wnętrza elementu.

Błąd: użycie jednej wytrzymałości dla wszystkich kierunków. Kontrola: narysuj włókna i kierunek każdej sprawdzanej siły.

Źródła: [12].

Mapa 81
Materiały termoizolacyjne

Termoizolację dobieraj do funkcji i warunków miejsca. Oprócz przewodności cieplnej sprawdź obciążenia, wilgoć, reakcję na ogień i sposób mocowania.

Przykład cieplny: dla λ = 0,040 W/(m·K) warstwa 0,16 m ma opór R = 4,0 m²·K/W.

Założono jednorodną warstwę i podaną wartość λ odpowiednią do analizowanych warunków. Szczeliny mogą zmienić zachowanie całej przegrody.

Materiał do lekkiej przegrody nie jest automatycznie materiałem pod obciążoną posadzkę. Sama lambda nie opisuje odkształceń.

Błąd: zamiana wyrobów według jednego parametru. **Kontrola:** porównaj wszystkie wymagania zastosowania.

Źródła: [13, 14].

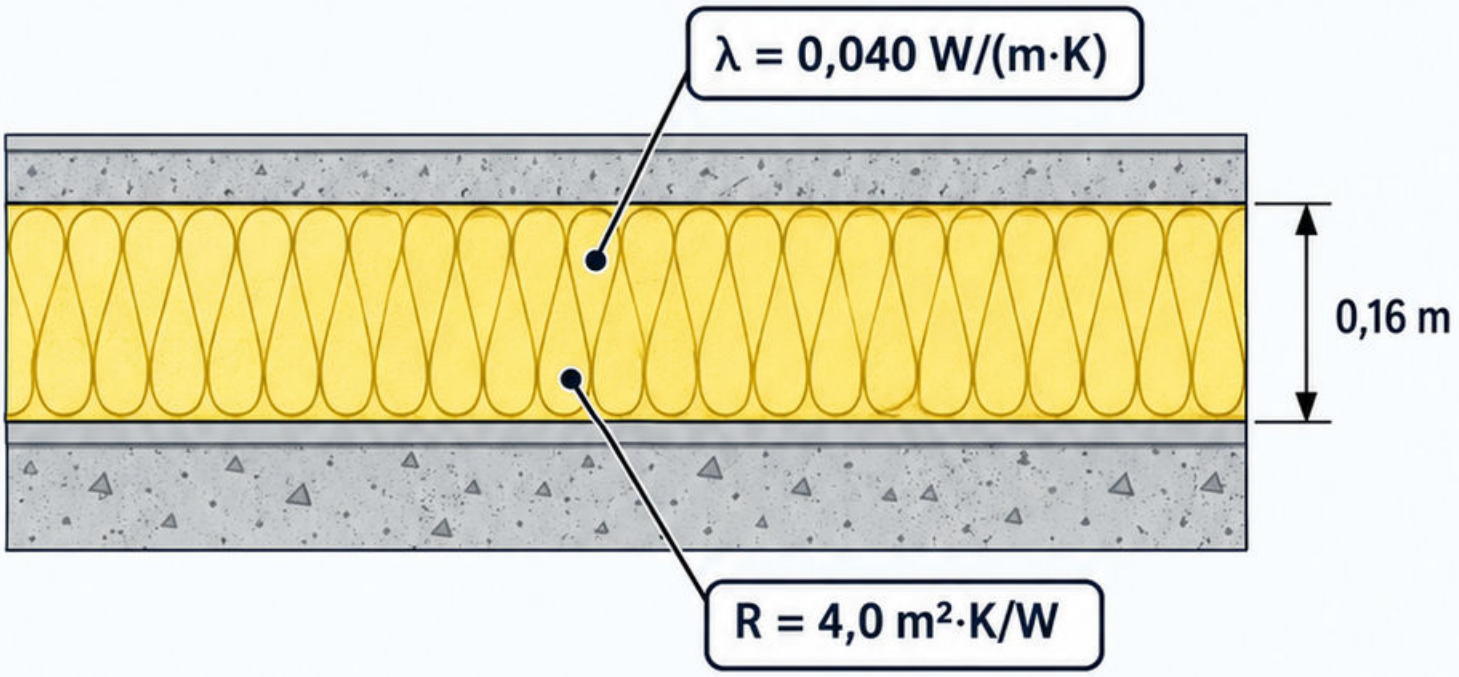

Mapa 82
Materiały hydroizolacyjne

Hydroizolacja ogranicza przenikanie wody zgodnie z przewidzianym obciążeniem. Rozróżnij wilgoć, wodę bez ciśnienia i działanie ciśnienia hydrostatycznego.

Skuteczność zależy od ciągłości, podłoża oraz detali naroży, styków i przepustów. Dobry materiał nie naprawia automatycznie przerwanego połączenia.

Przykład: powłoka ściany kończy się przed izolacją poziomą. Przerwa tworzy drogę wody mimo poprawnie wykonanych dużych powierzchni.

Dobór wymaga zgodności całego systemu i warunków aplikacji. Osobno oceń ochronę przed uszkodzeniem podczas dalszych robót.

Błąd: traktowanie każdego uszczelnienia jako paroizolacji i odwrotnie. Kontrola: prześledź nieprzerwaną linię ochrony.

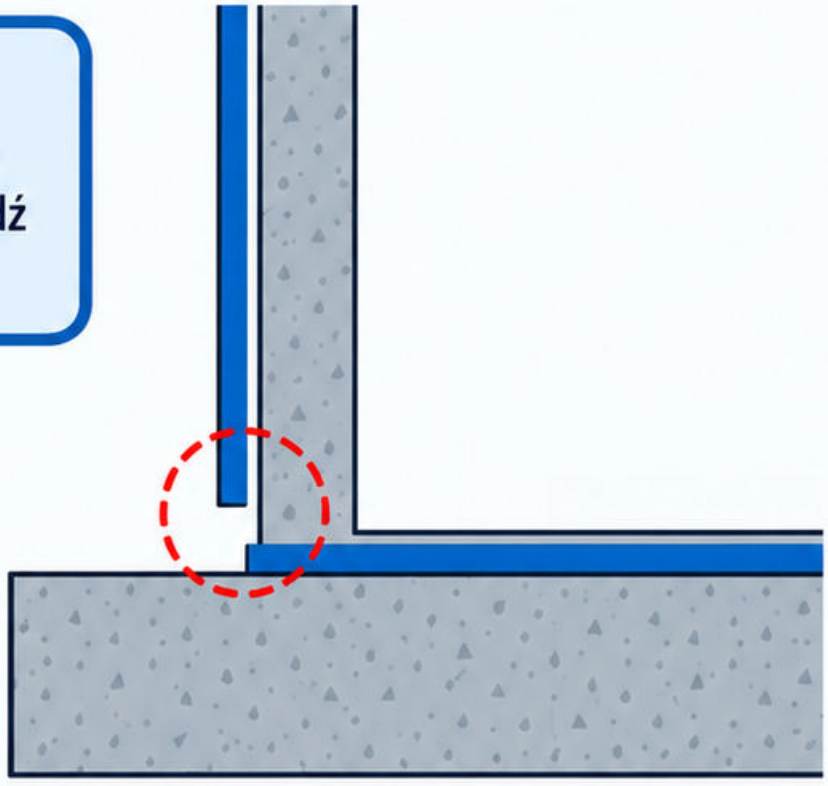

Źródła: [18].

Mapa 83
Szkło budowlane

Rodzaj szkła dobieraj do funkcji, obciążeń i skutków uszkodzenia. Szkło laminowane zawiera połączone tafle z warstwą pośrednią.

Warstwa pośrednia może utrzymywać odłamki po pęknięciu. Zachowanie całego wyrobu zależy od budowy, mocowania i określonej klasyfikacji.

Przykład geometryczny: dwie tafle po 4 mm i warstwa 0,76 mm dają nominalnie 8,76 mm grubości laminatu.

To opis budowy, nie dowód wymaganej nośności ani klasy bezpieczeństwa. Sprawdź dokumentację konkretnego zestawu.

Błąd: utożsamianie hartowania z laminowaniem. Kontrola: odczytaj pełną specyfikację szyb, warstw i zamocowania.

Źródła: [15].



Mapa 84
Gęstość i porowatość

Gęstość objętościowa porównuje masę z objętością próbki obejmującą jej strukturę. Stan wilgotności wpływa na interpretację wyniku.

Przykład: próbka o masie 2,4 kg i objętości 0,001 m³ ma gęstość 2400 kg/m³. Podaj, czy masa dotyczy próbki suchej.

Porowatość opisuje udział porów, lecz ważne są także ich wielkość i połączenia. Pory otwarte i zamknięte inaczej uczestniczą w transporcie wody.

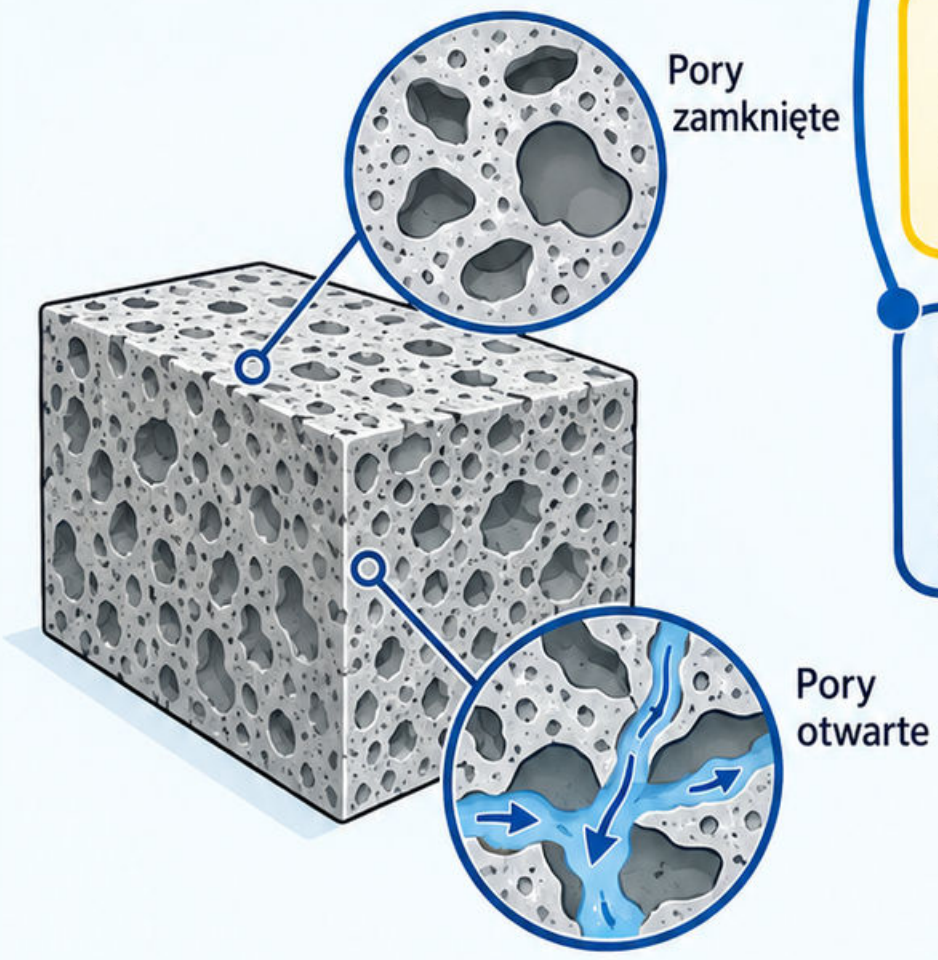

Błąd: przewidywanie nasiąkliwości wyłącznie z całkowitej liczby porów. Struktura ma znaczenie.

Kontrola: przed porównaniem materiałów sprawdź definicję gęstości, wilgotność oraz metodę badania.

Źródła: [10, 13].

Mapa 85

Przewodność cieplna

Przewodność cieplna λ opisuje transport ciepła przez materiał. W ustalonym jednowymiarowym przewodzeniu gęstość strumienia wynosi $q = \lambda \Delta T / d$.

Przykład: $\lambda = 0{,}040$ W/(m·K), $\Delta T = 20$ K, $d = 0{,}20$ m. Otrzymujesz $q = 4$ W/m².

Założono stałą lambdę i brak innych mechanizmów transportu w analizowanej warstwie. Warunki wilgotności i temperatury mogą zmieniać parametr.

Błąd: porównywanie deklarowanej wartości suchego materiału z obliczeniową wartością innego bez sprawdzenia warunków.

Kontrola: dwukrotnie większa λ daje dwukrotnie większy strumień przy niezmienionej geometrii i różnicy temperatur.

Źródła: [13, 14].

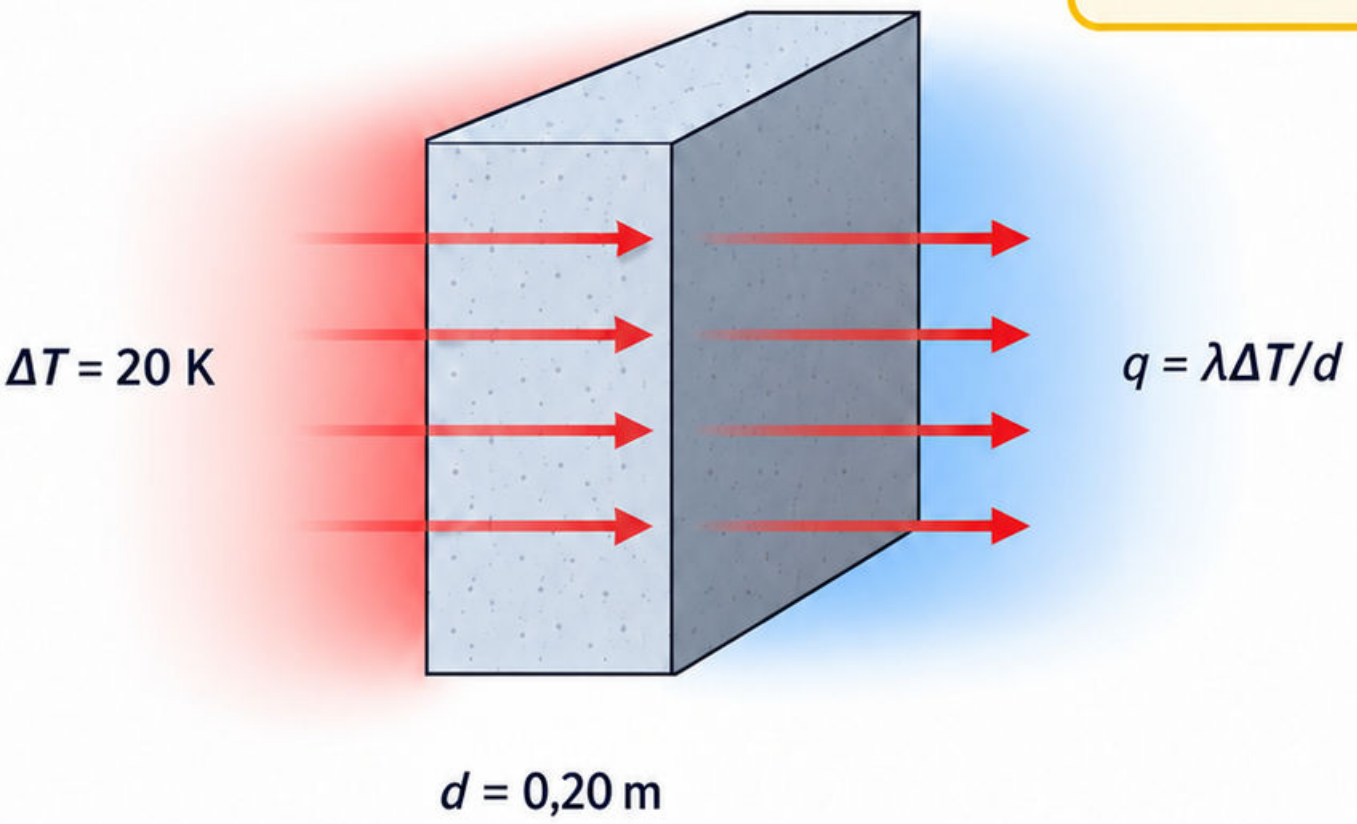

Mapa 86

Opór cieplny warstwy

Opór cieplny jednorodnej warstwy w jednowymiarowym modelu wynosi $R = d/\lambda$. Grubość d zapisuj w metrach, a λ w W/(m·K).

Przykład: 0,12 m podzielone przez 0,040 W/(m·K) daje $R = 3{,}0\ m^2 \cdot K/W$.

Warstwa grubości 0,24 m z $\lambda = 0{,}080$ ma ten sam opór w tym uproszczeniu. Taka zgodność nie oznacza identycznej funkcji materiałów.

Błąd: podstawienie 12 zamiast 0,12 po odczycie grubości w centymetrach. Wynik rośnie wtedy stukrotnie.

Kontrola: zwiększenie grubości przy stałej lambdzie powinno zwiększać opór.

Źródła: [13].

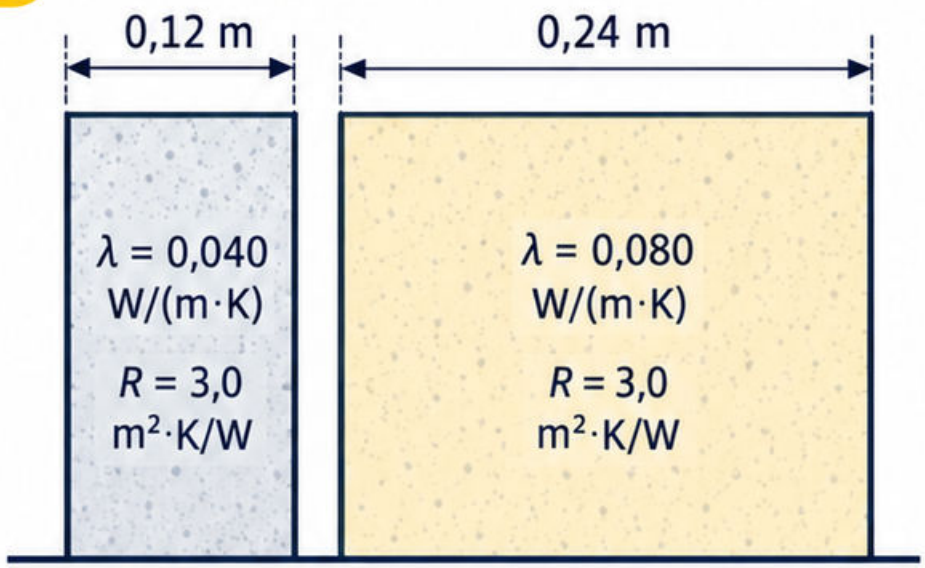

Mapa 87

Współczynnik przenikania ciepła

Współczynnik U dotyczy całej przegrody w określonym modelu. Dla jednorodnych warstw szeregowych U = 1/Rcałk, z oporami powierzchniowymi.

Przykład: jeśli pełny opór wynosi 5,0 m²·K/W, to U = 0,20 W/(m²·K). Wartość oporu przyjęto dydaktycznie.

Błąd: utożsamianie lambdy materiału ze współczynnikiem U ściany. Jednostki są różne.

Dla pola 10 m² i różnicy temperatur 20 K strumień ciepła wynosi 40 W, pomijając mostki i inne przepływy.

Kontrola: sprawdź wszystkie warstwy i poprawki wymagane przez przyjętą metodę oceny przegrody.

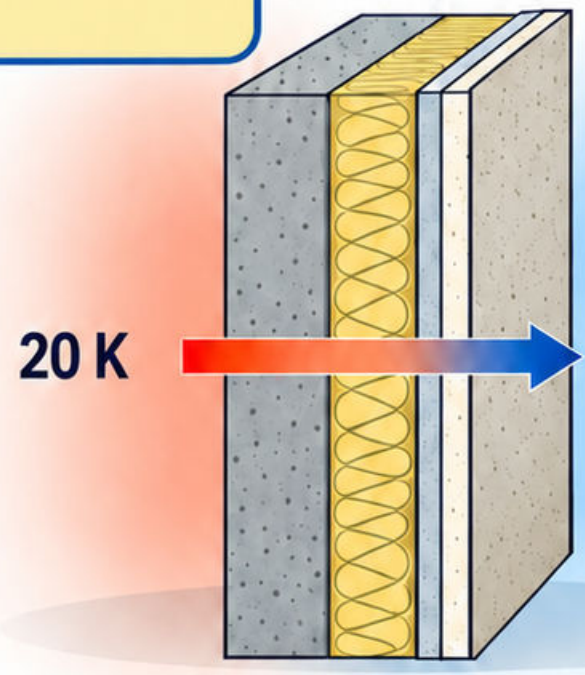

Rcałk = 5,0 m²·K/W
U = 0,20 W/(m²·K)

Źródła: [13, 14].

Mapa 88

Mostki cieplne

Mostek cieplny jest miejscem zmienionego przepływu ciepła wskutek geometrii albo materiałów. Jednowymiarowe obliczenie warstw może go nie opisywać.

Przykład: płyta balkonowa przechodząca przez izolację tworzy połączenie przewodzące ciepło inaczej niż regularny fragment ściany.

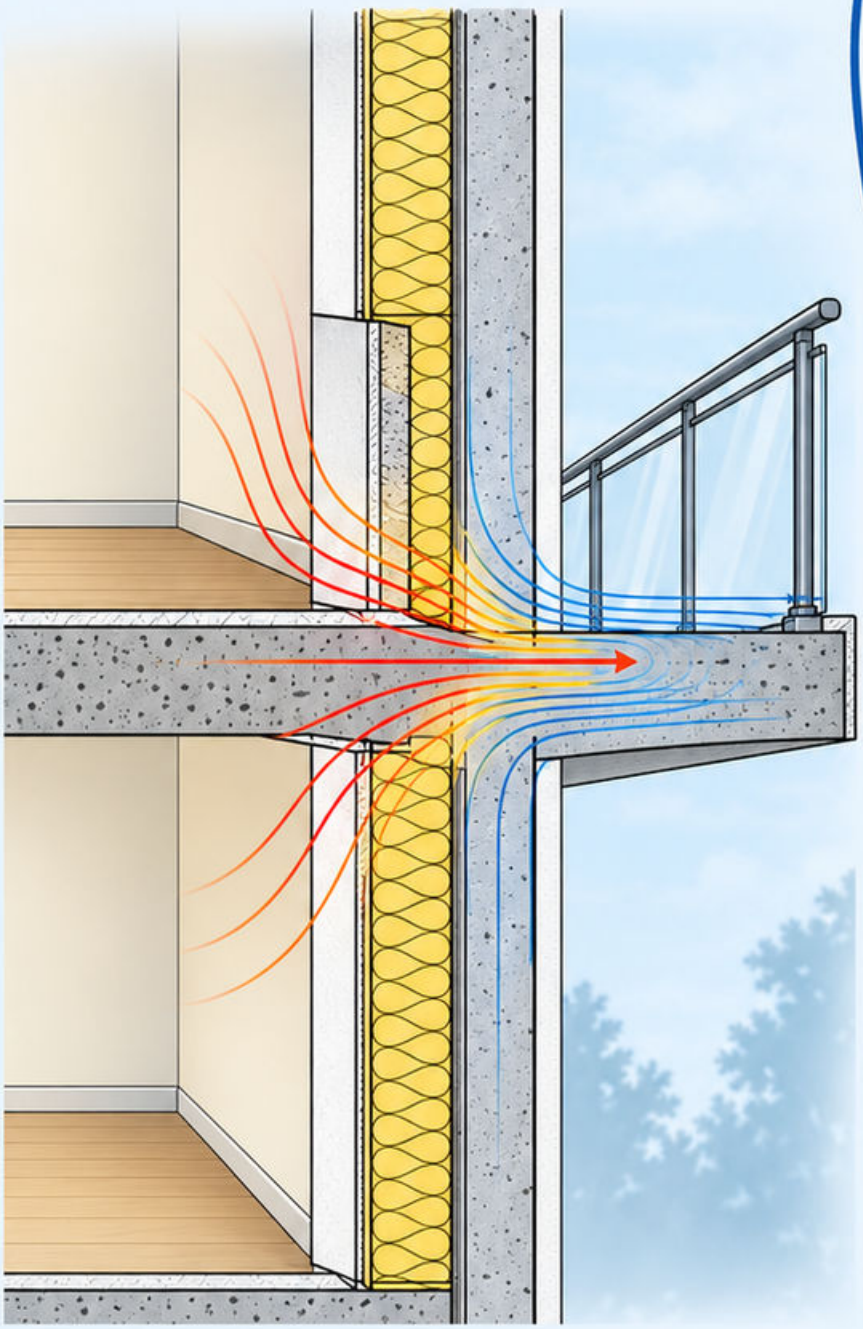

Oceń zarówno dodatkową stratę ciepła, jak i temperaturę powierzchni wewnętrznej. Mała powierzchnia nie oznacza małego ryzyka lokalnego.

Ciągłość izolacji pomaga ograniczać mostki, ale detal trzeba analizować jako całość, z mocowaniami i warunkami brzegowymi.

Błąd: uśrednianie lambdy wszystkich materiałów w węźle. Kontrola: sprawdź potrzebę analizy dwu- lub trójwymiarowej.

Źródła: [14].

Mapa 89
Dyfuzja pary wodnej

Dyfuzja pary wodnej wynika z różnicy ciśnienia cząstkowego pary. Nie jest tym samym co transport wilgoci przez nieszczelność powietrzną.

Równoważna dyfuzyjnie grubość warstwy powietrza: $s_d = \mu d$. Współczynnik μ jest bezwymiarowy, a d oraz s_d podajesz w metrach.

Przykład: $\mu = 10$ i $d = 0{,}20$ m dają $s_d = 2{,}0$ m. Przyjęto jednorodną warstwę o podanym μ.

Błąd: przypisanie stałego kierunku dyfuzji wyłącznie na podstawie temperatury. Znaczenie ma również wilgotność.

Kontrola: porównaj ciśnienia pary i odróżnij dyfuzję od przepływu wilgotnego powietrza.

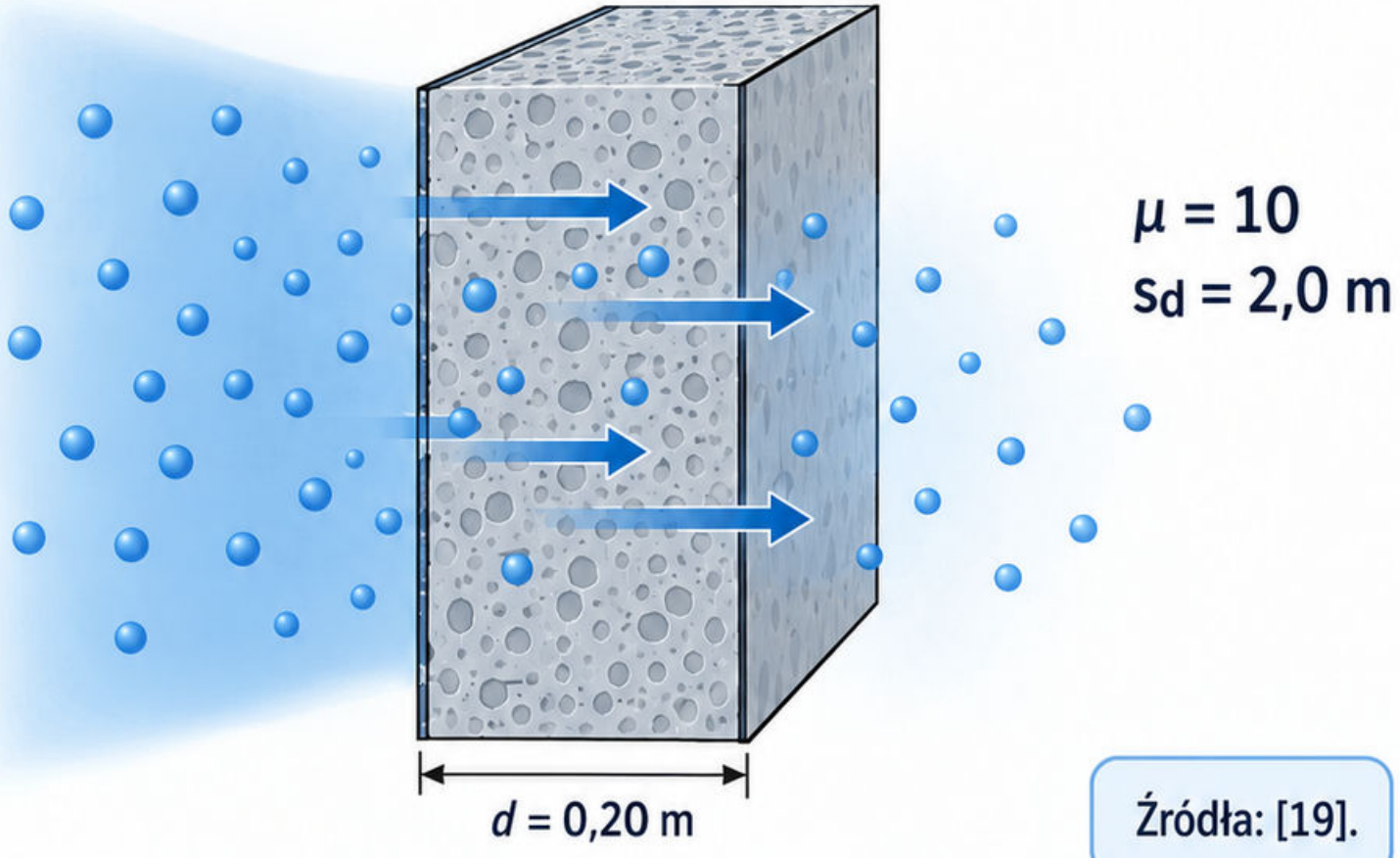

Źródła: [19].

Mapa 90
Kondensacja pary wodnej

Kondensacja następuje, gdy para osiąga stan nasycenia w danych warunkach. Może wystąpić na powierzchni albo wewnątrz układu warstw.

Przykład jakościowy: obniżenie temperatury narożnika przy niezmienionej zawartości pary zwiększa lokalną wilgotność względną. Możliwe jest osiągnięcie punktu rosy.

Sama grubość izolacji nie rozstrzyga problemu. Ważne są mostki, szczelność, źródła wilgoci oraz wentylacja i możliwość wysychania.

Uproszczona analiza stacjonarna nie obejmuje wszystkich zjawisk magazynowania wilgoci i zmian warunków w czasie.

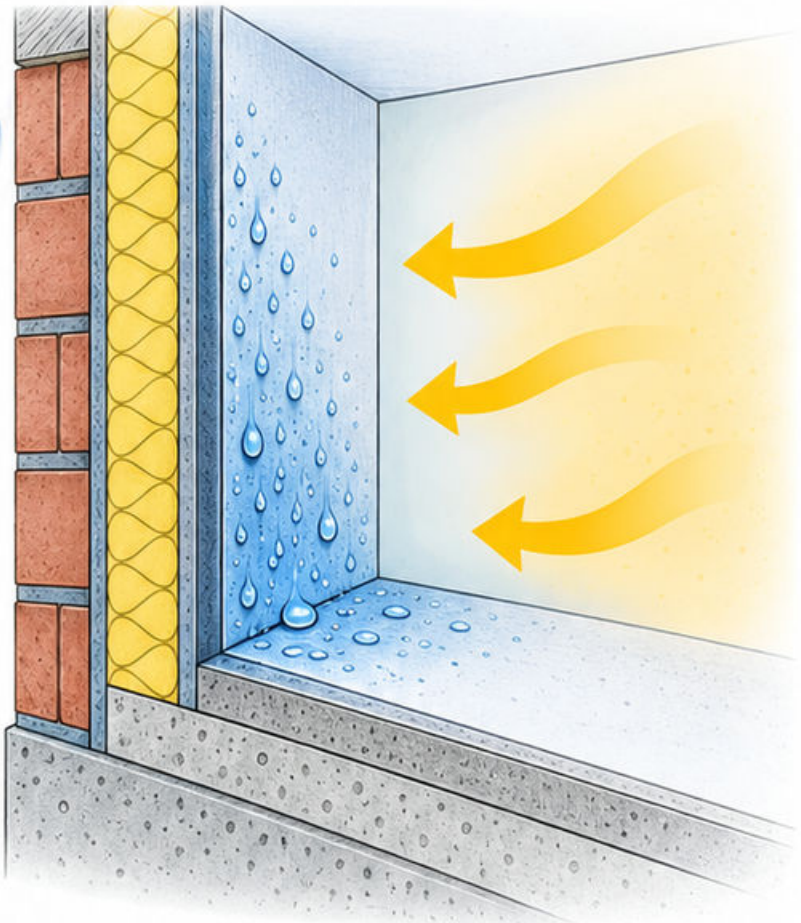

Błąd: leczenie skutku wyłącznie farbą.
Kontrola: ustal źródło wilgoci oraz mechanizm chłodzenia lub transportu.

Źródła: [14].

Mapa 91

Izolacyjność akustyczna

Izolacyjność akustyczna opisuje ograniczanie przenoszenia dźwięku przez przegrodę. Pochłanianie w pomieszczeniu jest inną właściwością, choć oba zjawiska wpływają na odczucie hałasu.

Przykład: szczelna ciężka ściana może słabo spełniać zadanie po pozostawieniu otwartego przepustu. Dźwięk korzysta z drogi o mniejszym tłumieniu.

Uwzględnij przenoszenie boczne przez stropy i połączenia. Wynik laboratoryjny samego wyrobu nie jest automatycznie wynikiem całego budynku.

Błąd: zakładanie, że miękka okładzina zawsze zastępuje przegrodę izolującą.

Kontrola: rozróżnij hałas powietrzny i uderzeniowy oraz wskaż wszystkie drogi przenoszenia.

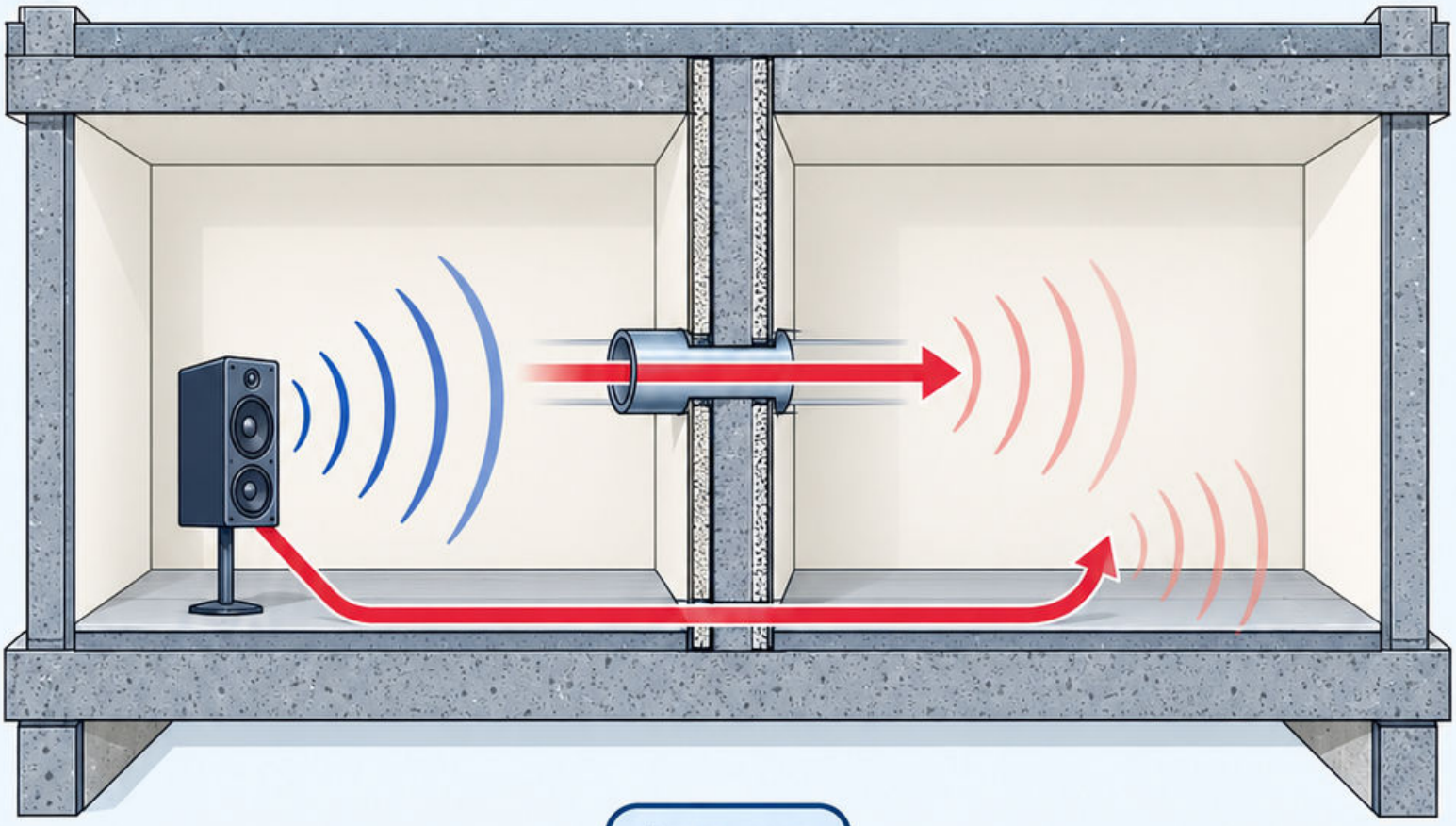

Źródła: [13].

Mapa 92
Reakcja na ogień

Reakcja na ogień charakteryzuje udział wyrobu w rozwoju pożaru w określonych warunkach klasyfikacji. Nie jest odpornością ogniową całej ściany.

Przykład: deklaracja materiału izolacyjnego nie określa automatycznie czasu zachowania nośności, szczelności lub izolacyjności kompletnej przegrody.

Sprawdź zakres zastosowania klasyfikacji, podłoże i sposób zamocowania. Parametr wyrobu oraz rozwiązanie systemowe muszą odpowiadać rzeczywistemu układowi.

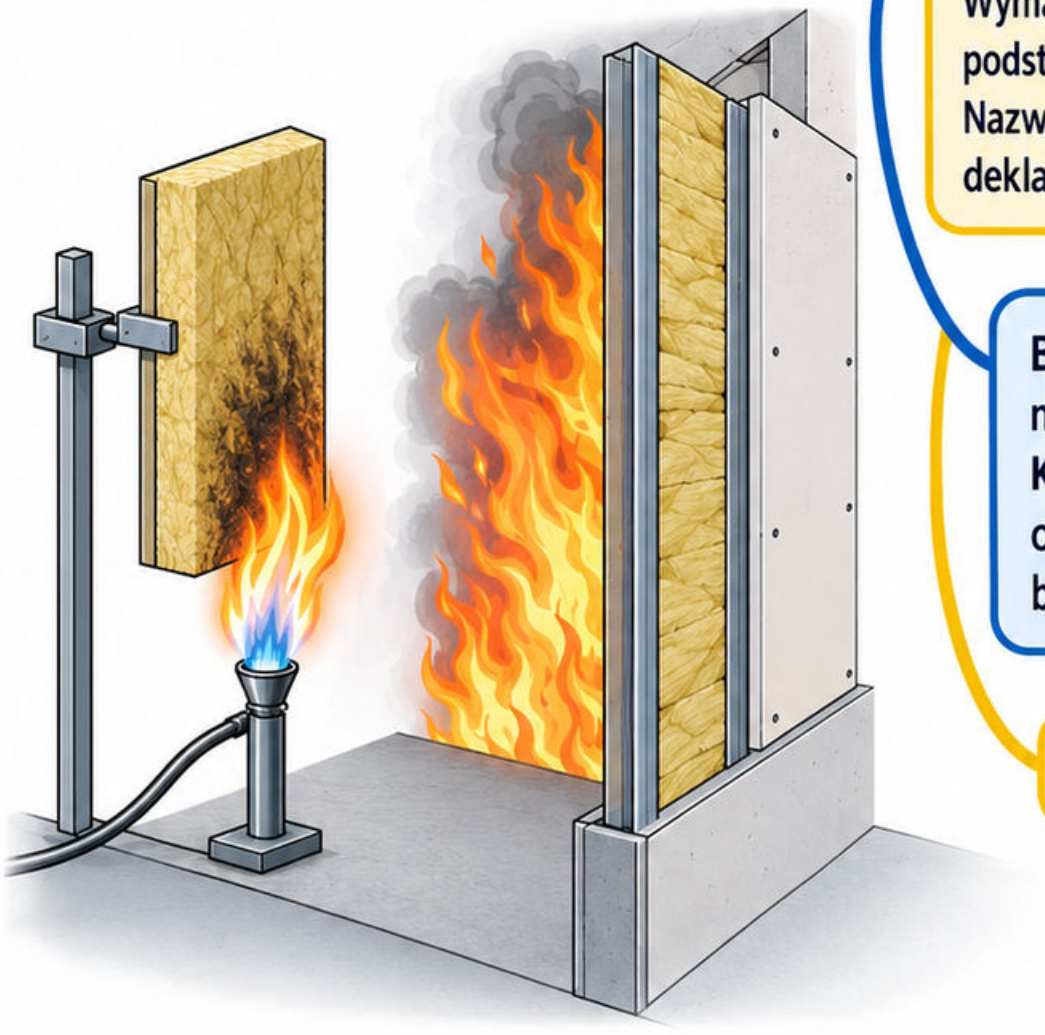

Wymagania odczytuj z aktualnej podstawy właściwej dla budynku. Nazwy handlowe nie zastępują deklarowanych właściwości.

Błąd: zamiana klasy reakcji na ogień na liczbę minut. **Kontrola:** nazwij oceniany obiekt: wyrób czy element budynku.

Źródła: [17].

Mapa 93
Trwałość i korozja materiałów

Trwałość zależy od materiału, środowiska, detali i utrzymania. Uszkodzenie może rozwijać się mimo początkowo wystarczającej wytrzymałości mechanicznej.

Przykład: korozja zbrojenia może powodować wzrost objętości produktów reakcji, rysy i odspajanie otuliny. Sama kosmetyczna naprawa powierzchni nie usuwa przyczyny.

Dla stali sprawdź ochronę oraz miejsca zatrzymywania wody. Dla drewna oceń zawilgocenie i możliwość wysychania. Mechanizmy wymagają różnych działań.

Błąd: utożsamienie deklarowanej wytrzymałości z dowodem trwałości w każdym środowisku.

Kontrola: połącz rozpoznany czynnik, drogę jego dostępu i możliwe zmiany właściwości w czasie.



Źródła: [6, 12, 16].

Moduł 4

Konstrukcje żelbetowe

Beton, stal i zgodność odkształceń

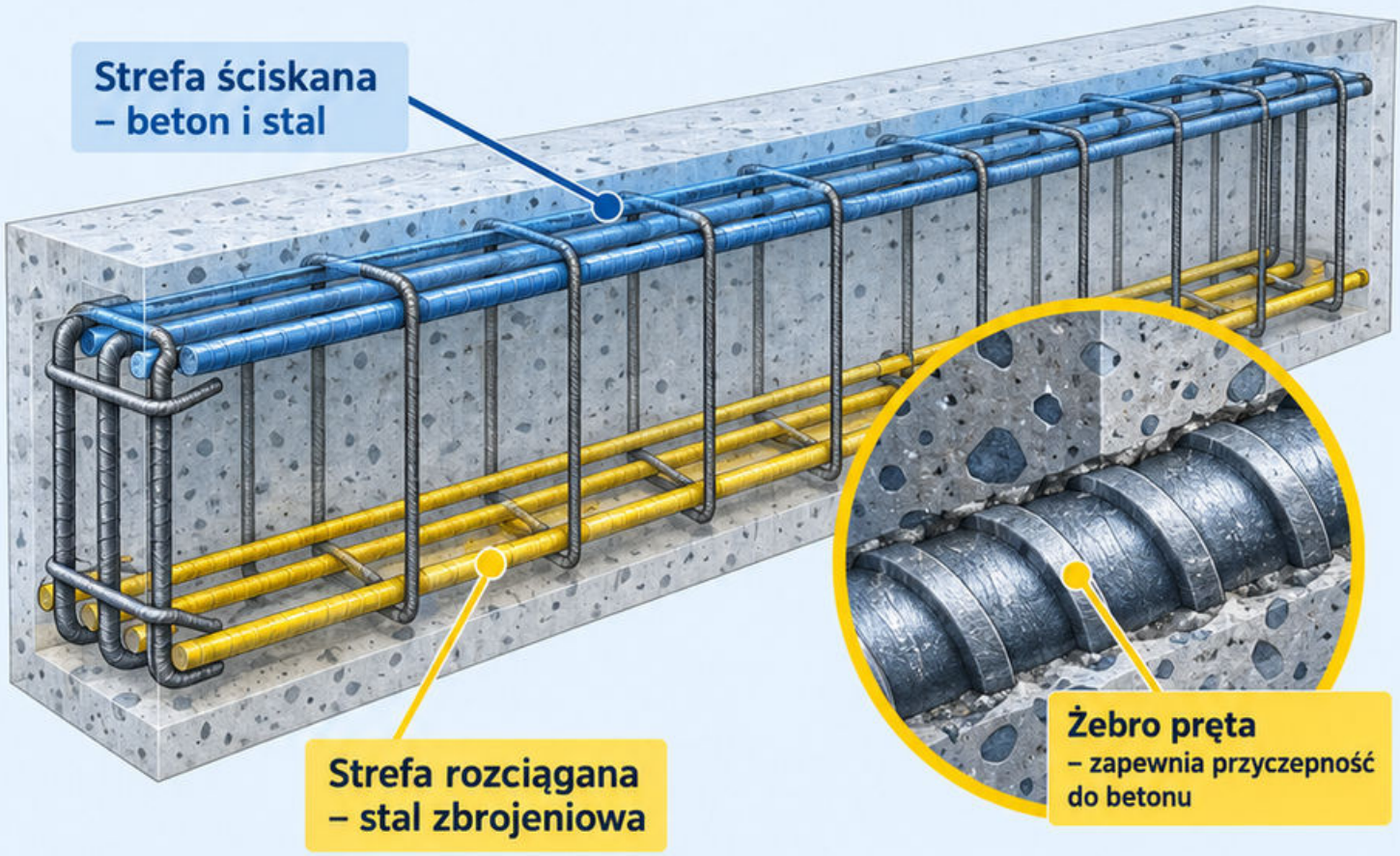

Schemat → siły wewnętrzne → przekrój → detal

31 | map łączących zginanie, ścinanie, stateczność i użytkowalność

Przykłady pokazują mechanizmy i rachunek. Podane siły oraz parametry są założeniami dydaktycznymi, nie gotowym projektem.

Zbrojenie musi przenieść siłę także przez zakotwienia, zakłady i węzły. Suma pól nie opisuje całego rozwiązania.

Pytanie przewodnie: którędy siła przechodzi z betonu do stali i dalej?

Mapa 94

Współpraca betonu i stali

Koncepcja

Żelbet łączy beton i zbrojenie, wykorzystując ich współpracę. Przyczepność oraz zakotwienie pozwalają przekazywać siły między materiałami.

Założenia

W modelu przekroju zakłada się odpowiednią zgodność odkształceń. Po zarysowaniu udział betonu rozciąganego zmienia się; nie utożsamiaj go ze stanem niezarysowanym.

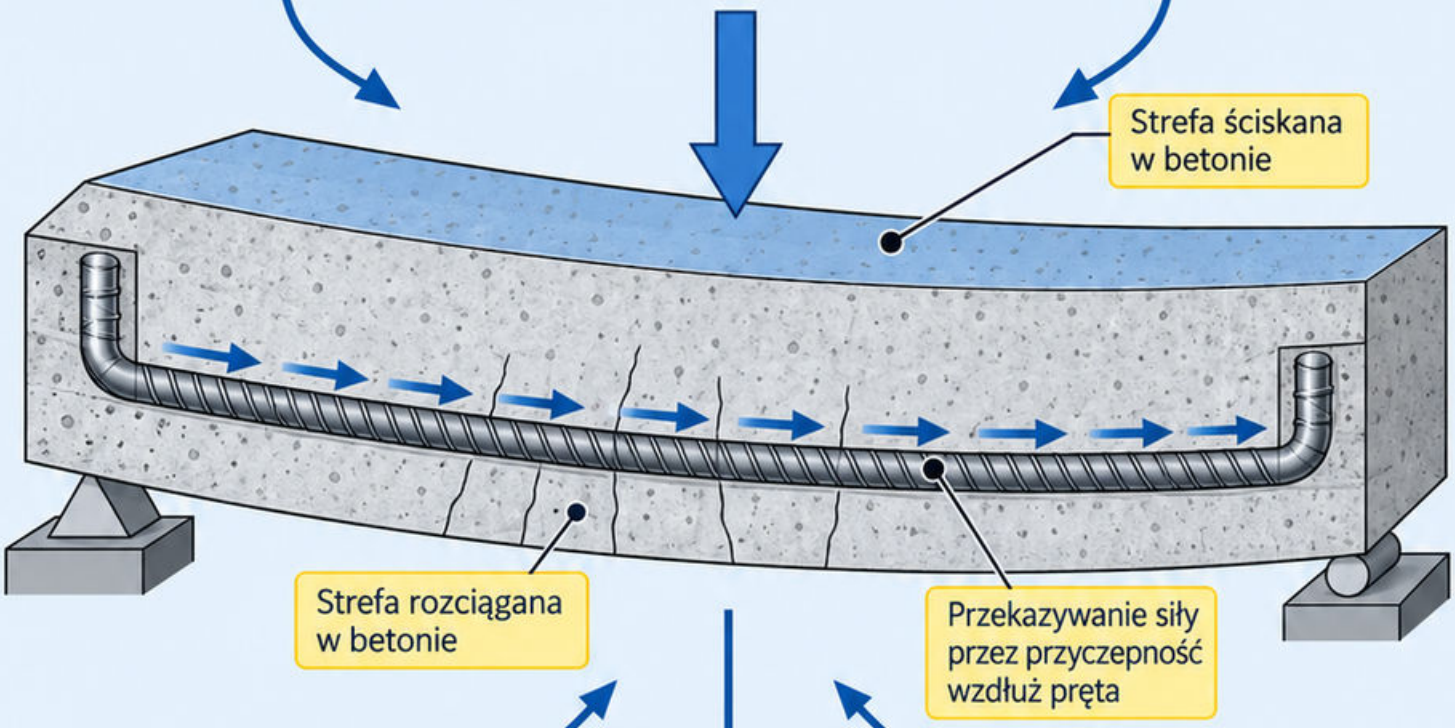

Przykład

Przykład: zwiększenie siły rozciągającej w pręcie na odcinku wymaga przekazania siły przez przyczepność albo odpowiednie zakotwienie końca.

Błąd

Błąd: umieszczenie luźnego pręta bez połączenia z otaczającym betonem i oczekiwanie pełnej współpracy.

Kontrola

Kontrola: prześledź drogę rozciągania od przekroju do miejsca zakotwienia oraz równowagę sił wewnętrznych.

Źródła: [6].

Mapa 95

Stany graniczne żelbetu

Stany graniczne nośności dotyczą bezpieczeństwa przed utratą zdolności przenoszenia oddziaływań. Użytkowalność obejmuje między innymi ugięcia i zarysowanie.

Dla określonego sprawdzenia porównujesz efekt oddziaływań z odpowiednią odpornością albo limit właściwości z obliczonym wynikiem.

Nośność

Użytkowalność

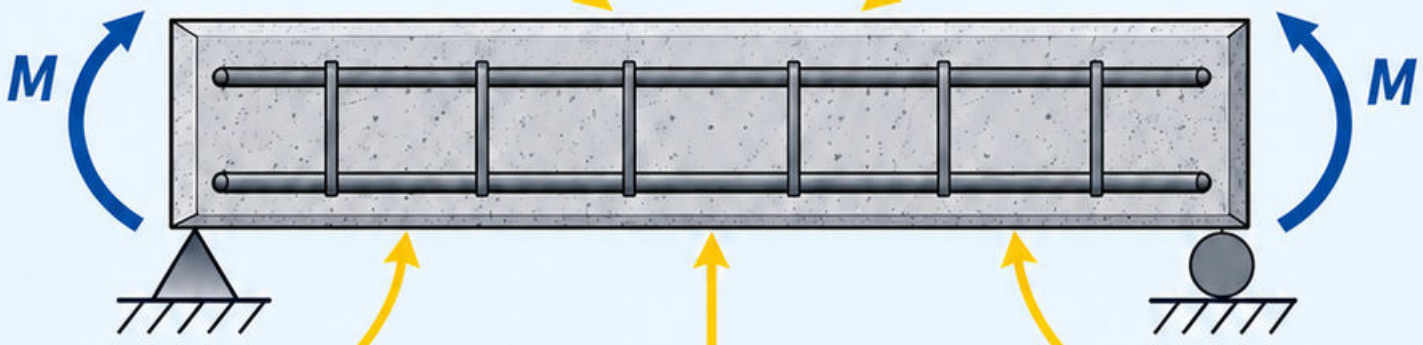

Przykład

Przykład rachunkowy: efekt 80 kN·m i odporność 100 kN·m dają wykorzystanie 0,80 w tym jednym sprawdzeniu.

Błąd

Błąd: stosowanie tej samej kombinacji bez rozróżnienia celu.

Kontrola

Kontrola: nazwij stan graniczny, wielkość oraz podstawę przyjętych parametrów.

Ważna uwaga

Nie wynika stąd automatycznie spełnienie ścinania, stateczności ani ugięć. Każde zagadnienie wymaga właściwego modelu i kombinacji.

Źródła: [6, 20].

Mapa 96

Zginanie przekroju prostokątnego

Koncepcja

W uproszczonym obrazie zginania para sił ściskających i rozciągających równoważy moment. Dla samego momentu wartości wypadkowych są równe.

Założenia

To bilans mechaniczny, nie kompletny dobór przekroju. Położenie strefy ściskanej i z muszą być zgodne z modelem materiałów oraz odkształceniami.

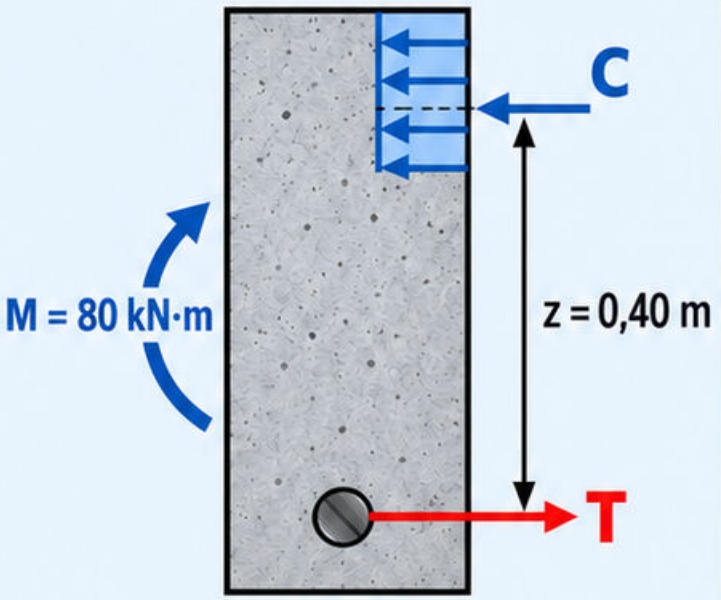

Przykład

Przykład równowagi:
M = 80 kN·m,
przyjęte ramię z = 0,40 m.
Siła rozciągająca
T = M/z = 200 kN.

Błąd

Przyjmowanie z bez sprawdzenia może dać błędne pole stali.
Osobno oceń ograniczenia i pozostałe stany graniczne.

Kontrola

Błąd: zastąpienie z pełną wysokością h.
Kontrola: narysuj punkty przyłożenia wypadkowych.

Źródła: [6].

Mapa 97

Strefa ściskana i rozciągana

Strefy ściskania i rozciągania wynikają ze znaku momentu oraz ewentualnej siły osiowej. Nie są na stałe przypisane do góry lub dołu.

Przykład: belka swobodnie podparta pod obciążeniem pionowym w dół ma zwykle rozciąganie dołem w przęśle. Wspornik ma przy utwierdzeniu rozciąganie górą.

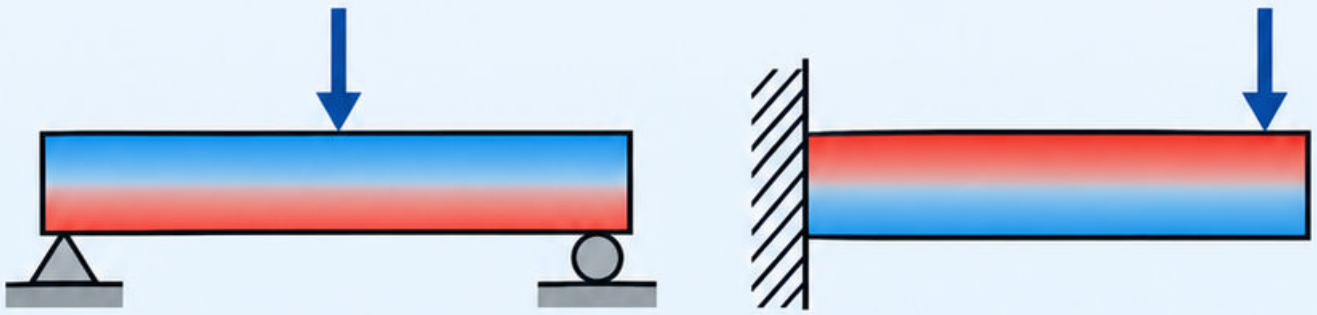

W zarysowanym przekroju położenie osi obojętnej zależy od współpracy betonu i stali. Nie musi leżeć w połowie wysokości.

Błąd: prowadzenie zbrojenia głównego zawsze przy dolnej powierzchni niezależnie od schematu.

Kontrola: odkształć szkic belki i wskaż włókna, które się wydłużają.

Źródła: [6, 21].

Mapa 98

Ramię sił wewnętrznych

Ramię sił wewnętrznych

Ramię sił wewnętrznych z jest odległością między wypadkową ściskania a wypadkową rozciągania. Różni się od wysokości *h* i wysokości użytecznej *d*.

Przykład

Przykład: zbrojenie rozciągane leży 450 mm od ściskanej krawędzi, a wypadkowa ściskania 50 mm od tej krawędzi.

Wynik obliczeń

Ramię wynosi 450 − 50 = 400 mm. Przy sile $T = 200$ kN moment wynosi 80 kN·m.

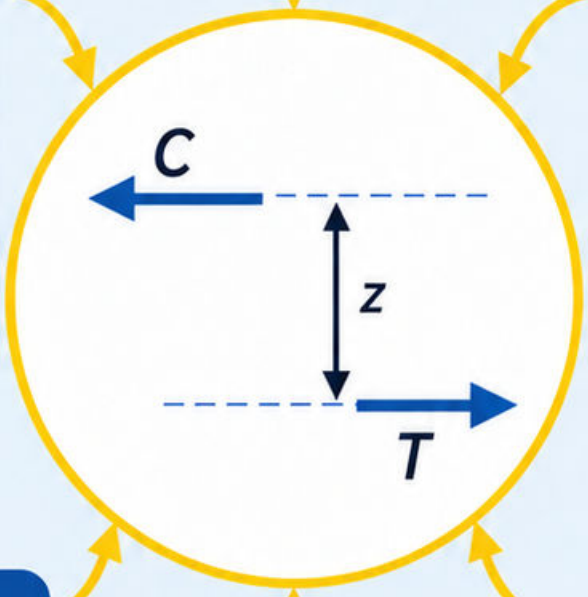

Uwaga

Położenie ściskania przyjęto dydaktycznie. Musi ono wynikać ze zgodnego modelu rozkładu naprężeń, a nie dowolnego założenia.

Błąd i kontrola

Błąd: pomiar do krawędzi betonu zamiast wypadkowej. Kontrola: zaznacz obie linie działania sił.

Źródła

Źródła: [6].

Mapa 99

Zbrojenie pojedyncze

Koncepcja

Przekrój pojedynczo zbrojony wykorzystuje w obliczeniu zginania przede wszystkim stal w strefie rozciąganej. Ściskanie przejmuje beton zgodnie z przyjętym modelem.

Założenia

Pręty montażowe mogą istnieć po stronie ściskanej, mimo nazwy modelu pojedynczego zbrojenia.

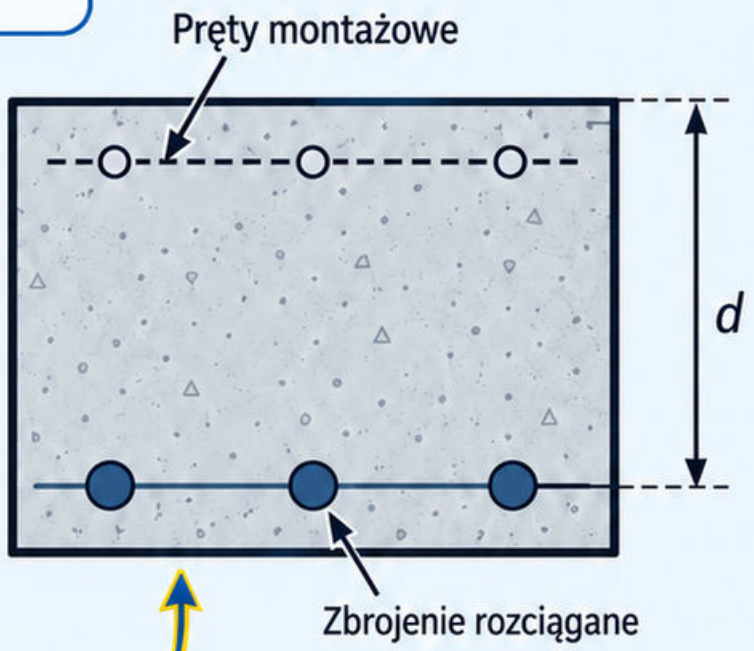

Przykład

Przykład równowagi: potrzebna siła T = 200 kN, a przyjęte naprężenie stali wynosi 400 N/mm². Pole wynosi 500 mm².

Błąd

Błąd: utożsamienie obliczonego pola z gotowym układem prętów. Kontrola: sprawdź zakotwienie, rozstaw i zarysowanie.

Samodzielna kontrola

To obliczenie pola dla zadanej siły, nie pełna weryfikacja belki. Sprawdź stan betonu, ciągliwość oraz warunki detalu.

Źródła: [6].

Mapa 100

Zbrojenie podwójne

Zbrojenie podwójne

Zbrojenie podwójne obejmuje stal po stronie rozciąganej i ściskanej uczestniczącą w obliczeniu. Może być potrzebne przy ograniczonej wysokości lub zmianach momentu.

Równowaga sił

Równowaga musi obejmować siłę w betonie oraz obu warstwach stali. Naprężenie stali ściskanej wynika z jej odkształcenia.



Przykład bilansu

Przykład bilansu: beton przenosi 180 kN ściskania, stal ściskana 40 kN. Bez siły osiowej rozciąganie wynosi 220 kN.

Uwaga praktyczna

Nie zakładaj automatycznie uplastycznienia każdej warstwy. Zgodność odkształceń może dać inny stan.

Typowy błąd i kontrola

Błąd: dodanie prętów górnych bez ponownej równowagi.
Kontrola: sprawdź siły oraz momenty względem wspólnego punktu.

Źródła

Źródła: [6].

Mapa 101

Koncepcja

Przekrój teowy może powstać ze współpracującej belki i płyty. Sposób udziału półki zależy od znaku zginania oraz położenia strefy ściskanej.

Założenia

Szerokość efektywna półki nie jest automatycznie pełną szerokością całego stropu. Wynika z właściwego modelu i warunków współpracy.

Przekrój teowy

Moment dodatni – ściskana półka

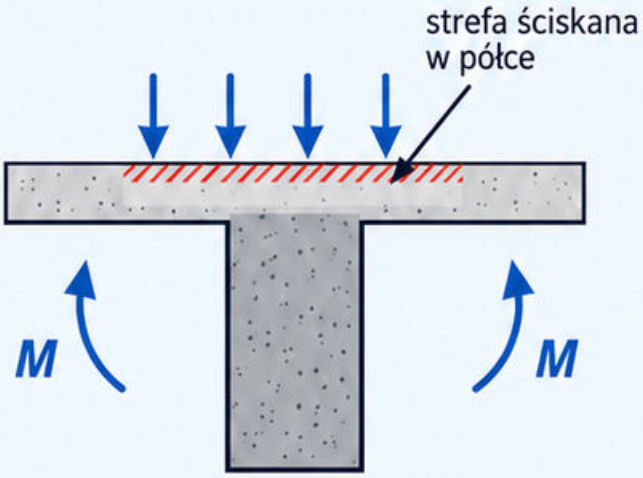

Moment przeciwny – rozciągana półka

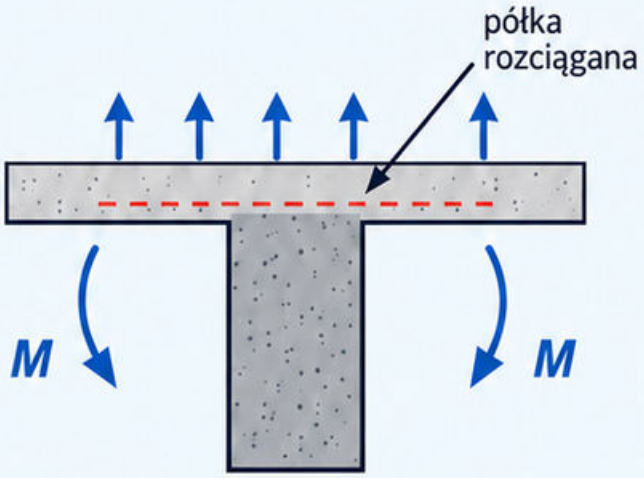

Przykład

Przykład: przy dodatnim momencie płyta nad żebrem może leżeć w ściskaniu. Przy momencie przeciwnym ta sama płyta może być rozciągana.

Weryfikacja

Sprawdź, czy strefa ściskana mieści się w półce, czy sięga do środnika. Zmienia to opis wypadkowej.

Błąd i kontrola

Błąd: jeden prostokąt dla wszystkich sytuacji.
Kontrola: zaznacz znak momentu i obszar ściskania.

Źródła: [6].

Mapa 102

Ścinanie belki żelbetowej

Mechanizm

Ścinanie w belce żelbetowej może prowadzić do ukośnego zarysowania i złożonego przekazywania sił. Nie opisuje go uniwersalnie naprężenie średnie V/A.

Warunki

Dobór modelu zależy od elementu, zbrojenia oraz obowiązujących warunków. Oddziel sprawdzenie mechanizmu betonu i zbrojenia poprzecznego.

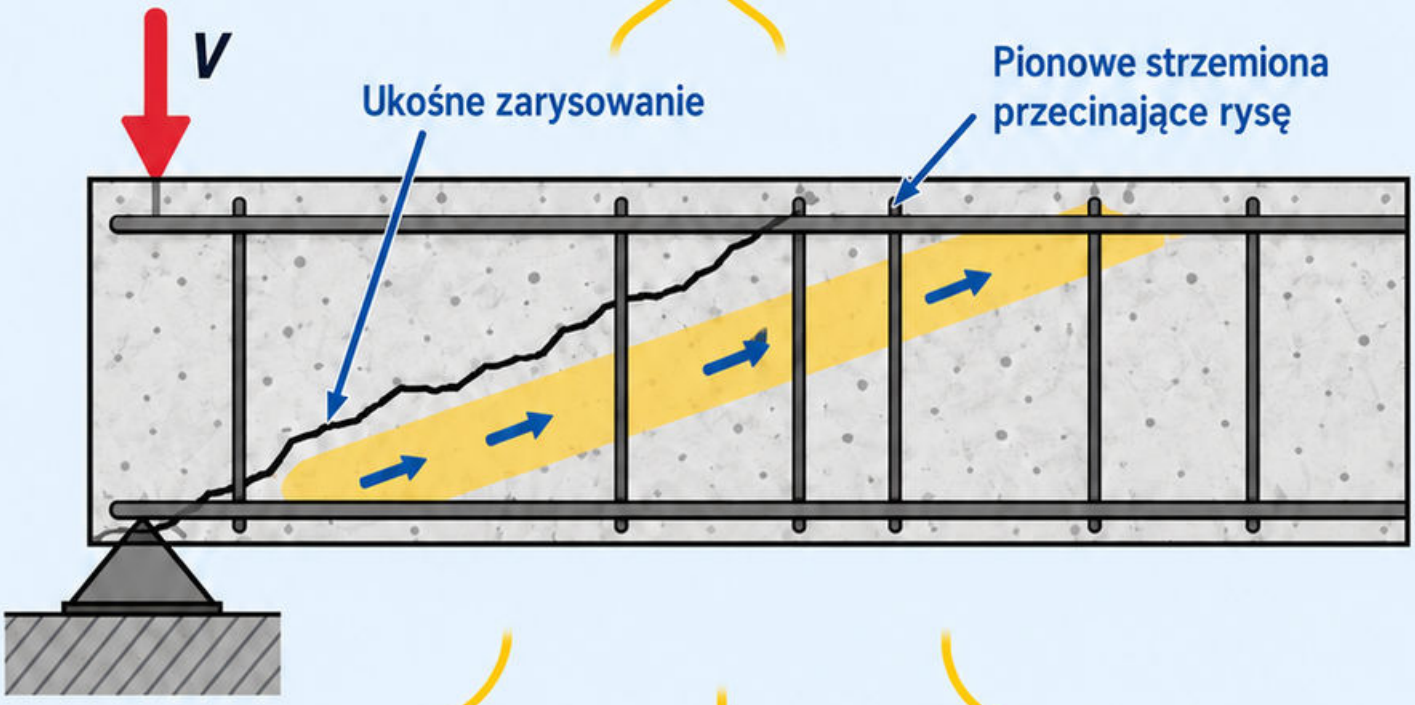

Przykład

Przykład: przy V = 100 kN dwa odcinki tej samej belki mogą mieć inne wymagania, jeśli różnią się wysokością użyteczną lub układem zbrojenia.

Błąd

Błąd: uznanie braku pionowych rys za brak zagrożenia ścinaniem. Kontrola: prześledź ukośną drogę sił do podpory.

Samokontrola

Nie wystarczy porównać samej wartości siły tnącej. Potrzebne są właściwe parametry przekroju.

Źródła: [6].

Mapa 103

Model kratownicowy

Koncepcja

Model kratownicowy przedstawia przekazywanie sił przez ściskane krzyżulce betonowe, rozciągane cięgna i węzły. Musi zachowywać równowagę całego fragmentu.

Przykład

Przykład węzła: dwie symetryczne składowe pionowe po 50 kN równoważą obciążenie 100 kN. Składowe poziome wymagają równowagi przez pozostałe części.

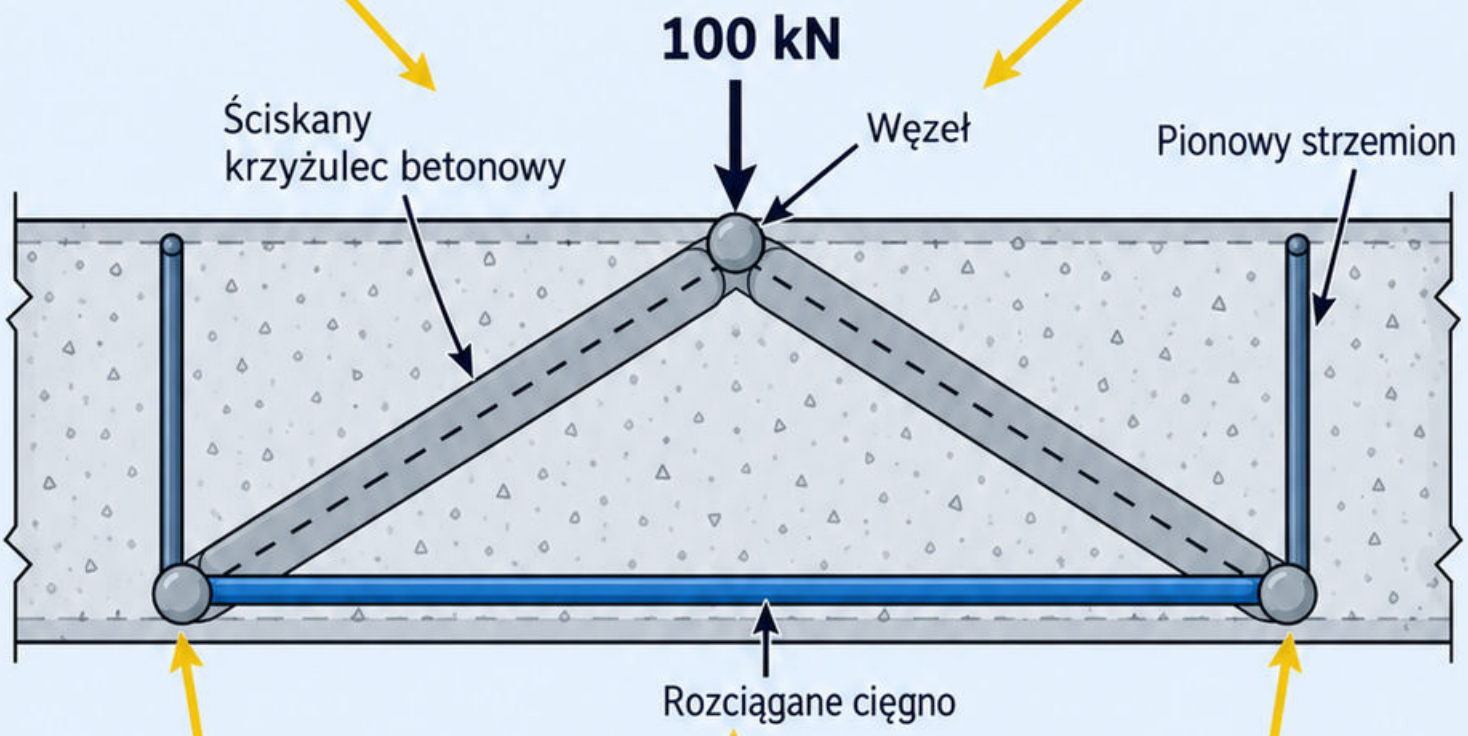

Geometria

Geometria modelu wpływa na wartości sił. Mały kąt nachylenia krzyżulca może wymagać większej siły w cięgnie.

Samokontrola

Sprawdź zakotwienie cięgien i strefy węzłowe, nie tylko pola prętów w środku odcinka.

Błąd

Błąd: model z cięgnem kończącym się bez zakotwienia. Kontrola: każdy węzeł musi mieć zamknięty bilans sił.

Źródła: [6].

Mapa 104 Strzemiona

Mechanizm

Strzemiona tworzą zbrojenie poprzeczne i utrzymują przewidziany układ prętów. Ich działanie zależy od liczby ramion, zakotwienia i rozstawu.

Założenia

To obliczenie geometryczne, nie gotowa nośność na ścinanie. W modelu potrzebne są także rozstaw i pozostałe parametry.

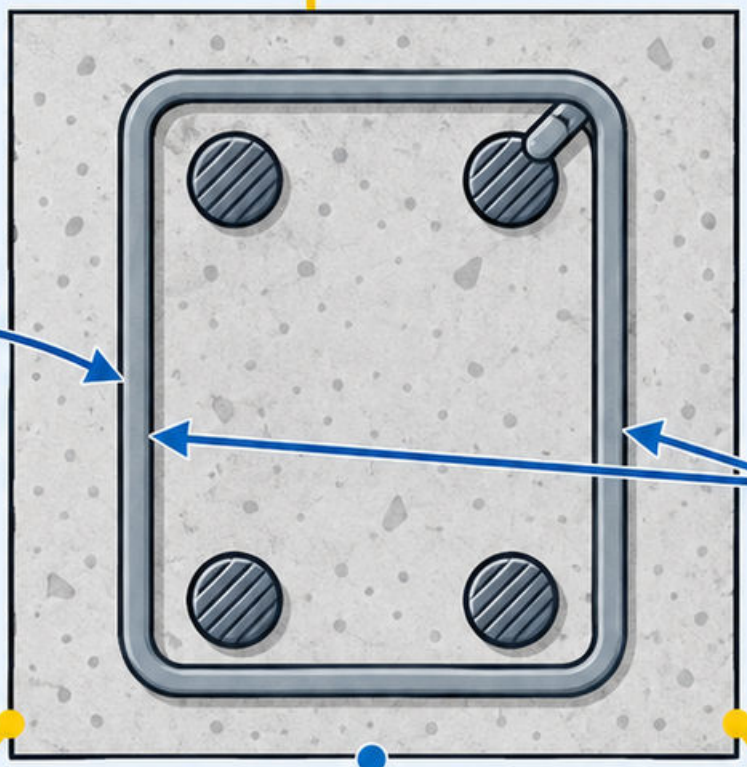

Przykład

Przykład pola: jedno ramię Ø8 ma około 50,3 mm². Dwa skuteczne ramiona dają około 100,5 mm² w przyjętym przekroju.

Błąd

Błąd: policzenie jednego ramienia zamiast dwóch. Kontrola: zaznacz ramiona przecinające rozpatrywaną drogę zarysowania.

Samokontrola

Rozstaw może zmieniać się wzdłuż belki. Granice stref odczytaj z rysunku, a nie z równego podziału całej długości.

Źródła: [6].

Mapa 105

Skręcanie elementu

Skręcanie wywołuje przestrzenny przepływ sił. W żelbecie model po zarysowaniu może wymagać zamkniętego zbrojenia poprzecznego oraz zbrojenia podłużnego.

Przykład: obciążenie pionowe 20 kN działa 0,30 m od osi belki. Powstaje moment skręcający 6 kN·m, oprócz innych efektów.

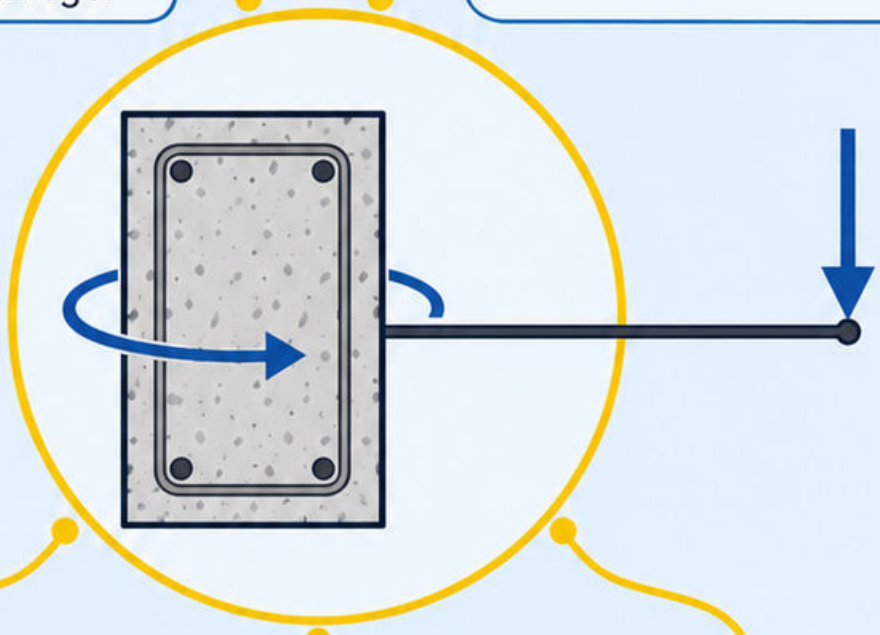

Oddziel skręcanie wymagane dla równowagi od skręcania wynikającego ze zgodności odkształceń. Możliwość redystrybucji wymaga odpowiedniego uzasadnienia.

Błąd: zastosowanie wzoru na pełny wał kołowy do zarysowanej belki prostokątnej.

Kontrola: prześledź zamkniętą drogę sił i uwzględnij współdziałanie ze ścinaniem oraz zginaniem.

Źródła: [6].

Mapa 106

Przebicie płyty

Mechanizm

Przebicie jest miejscowym mechanizmem przenoszenia obciążenia między płytą a podporą lub obszarem obciążonym. Różni się od ścinania pasa belkowego.

Założenia

Analiza obejmuje geometrię, właściwe obwody kontrolne, wysokość użyteczną i przenoszenie momentu. Otwory oraz krawędzie mogą zmniejszać dostępny obszar pracy.

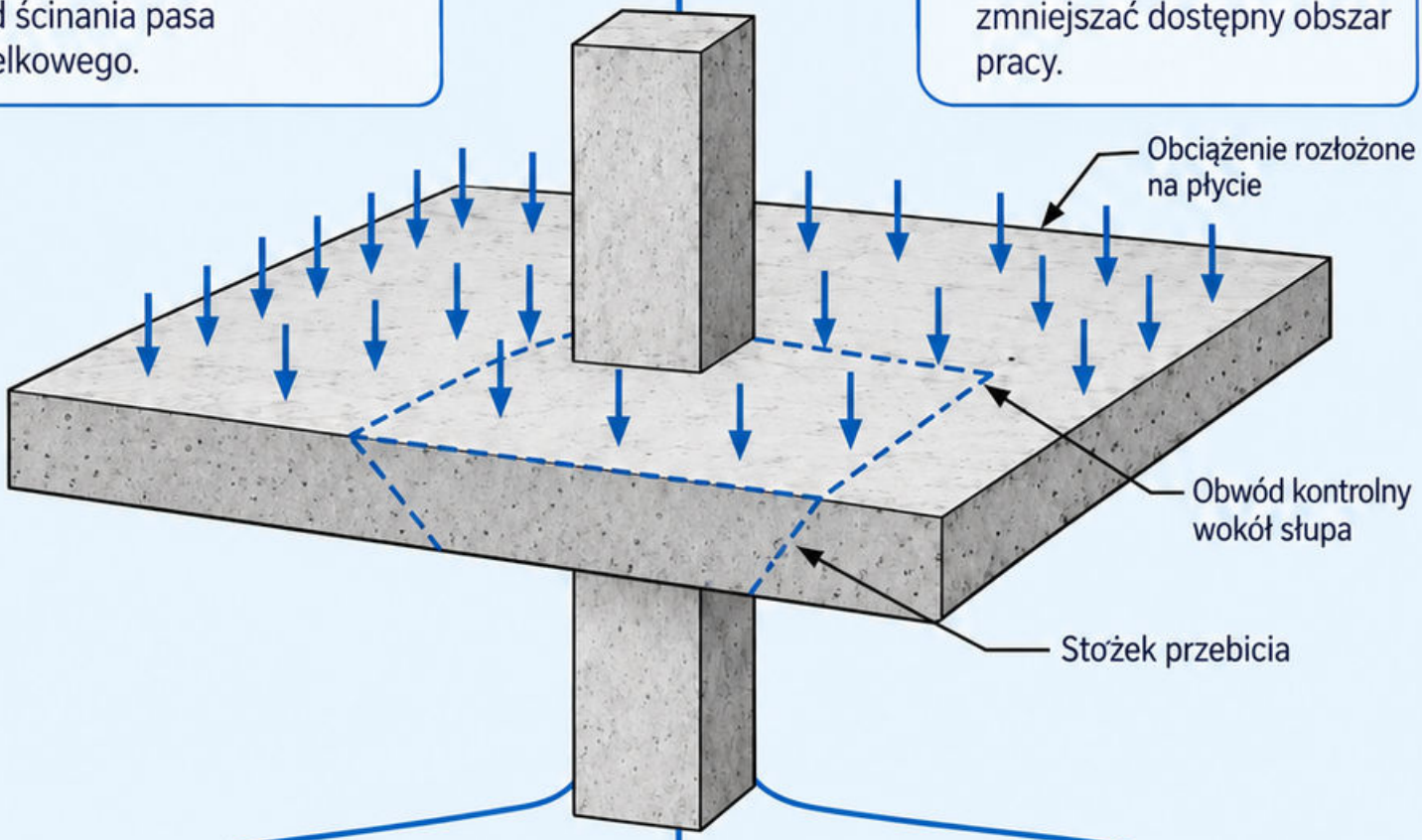

Przykład

Przykład: słup narożny i wewnętrzny przy podobnej reakcji nie mają automatycznie tej samej sytuacji przebicia.

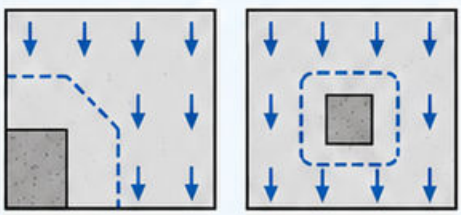

Błąd

Nie wyprowadzaj nośności z samego pola słupa. Ważna jest płyta i sposób wprowadzenia reakcji.

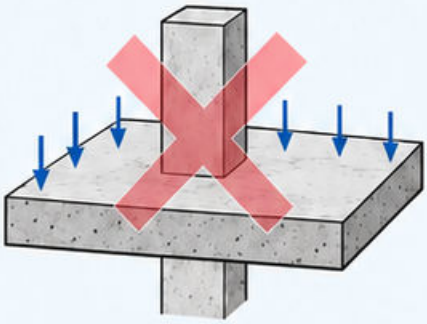

Samokontrola

Błąd: sprawdzenie tylko zginania płyty.
Kontrola: wskaż osobno mechanizm lokalny przy każdej podporze.

Źródła: [6].

Mapa 107

Słup ściskany osiowo

Ściskanie osiowe jest modelem idealnym, w którym wypadkowa działa w osi przekroju. W rzeczywistym słupie uwzględnia się odpowiednie niedoskonałości i momenty.

Przykład naprężenia średniego: N = 900 kN, pole brutto 0,09 m². Iloraz N/A wynosi 10 MPa.

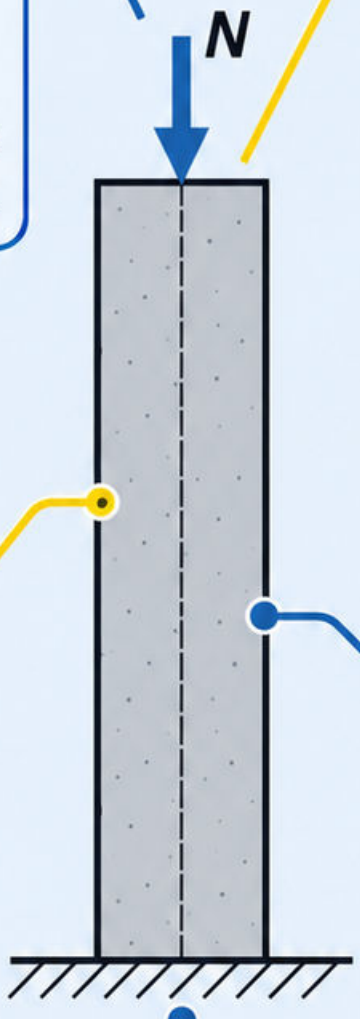

To jedynie wskaźnik średni, nie gotowa nośność żelbetowego słupa. Beton i stal współpracują według modelu odkształceń.

Smukłość oraz podparcie mogą wprowadzić istotne efekty drugiego rzędu, nawet przy niewielkich momentach początkowych.

Błąd: zatwierdzenie słupa na podstawie samego N/A. Kontrola: sprawdź model sił, stateczność i szczegóły zbrojenia.

Źródła: [6].

Mapa 108

Słup mimośrodowo ściskany

Siła osiowa działająca z mimośrodem jest równoważna sile w osi i momentowi. W przekroju rozkład naprężeń nie jest wtedy równomierny.

Przykład:

$N = 500$ kN i $e = 0{,}10$ m dają $M = Ne = 50$ kN·m.

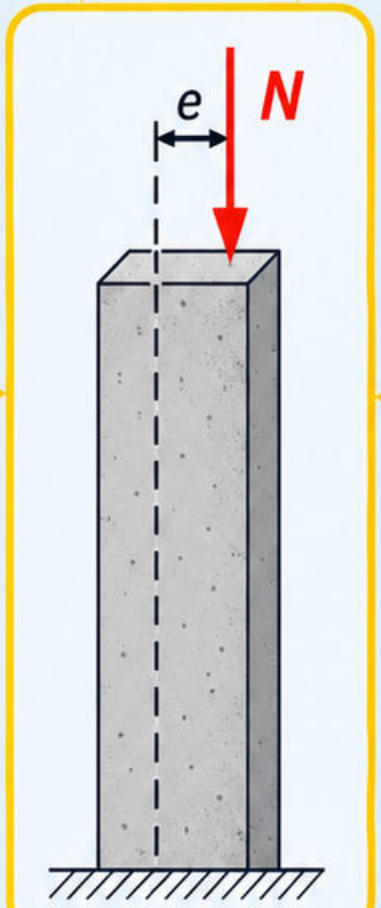

Rozwiązanie

Rozwiązanie wymaga zgodności odkształceń oraz równowagi sił i momentów. Nie dodawaj dowolnie niezależnych nośności na ściskanie i zginanie.

Znak mimośrodu

Znak mimośrodu określa stronę większego ściskania. Przy odpowiednim stanie część przekroju może być rozciągana.

Błąd:

Błąd: pominięcie momentu przez przeniesienie siły na oś. Kontrola: narysuj rzeczywistą linię działania oraz punkt odniesienia.

Źródła:

Źródła: [6].

Mapa 109

Efekty drugiego rzędu

Koncepcja

Efekty drugiego rzędu wynikają z działania sił na przemieszczony układ. W słupie ugięcie może zwiększyć moment od siły ściskającej.

Założenia

To ilustracja M = NΔ, nie pełna metoda obliczenia słupa. Ugięcie zależy od sztywności, zarysowania, pełzania i podparcia.

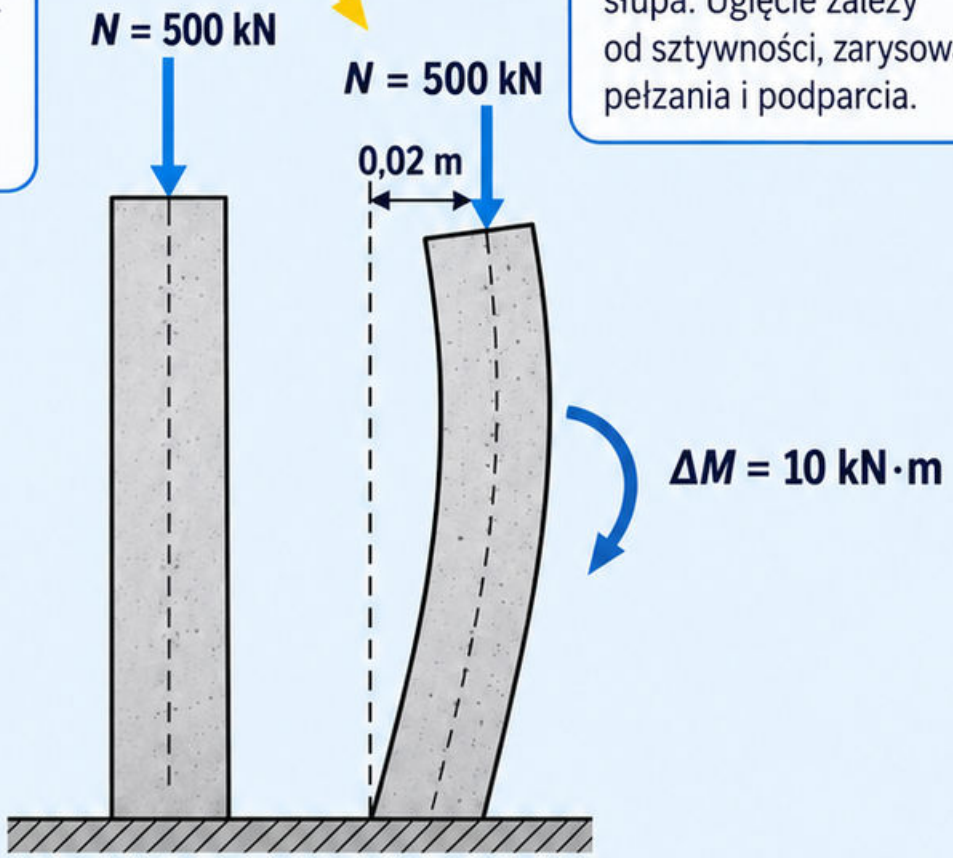

Przykład

Przykład: N = 500 kN i dodatkowe odsunięcie osi 0,02 m powodują składnik momentu 10 kN·m.

Błąd

Błąd: automatyczne pomijanie efektu przy małym obciążeniu poprzecznym. **Kontrola:** oceń smukłość oraz wpływ siły osiowej.

Sprawdzenie

Wzrost momentu może powiększyć ugięcie, dlatego trzeba zachować zgodny sposób analizy i właściwe kryteria stosowania uproszczeń.

Źródła: [6].

Mapa 110

Płyta jednokierunkowa żelbetowa

Koncepcja

Płytę jednokierunkową można analizować pasami, gdy taki model odpowiada podporom i geometrii. Zbrojenie główne musi odpowiadać kierunkowi pracy.

Założenia

Założono równomierne obciążenie i pominięto inne efekty.

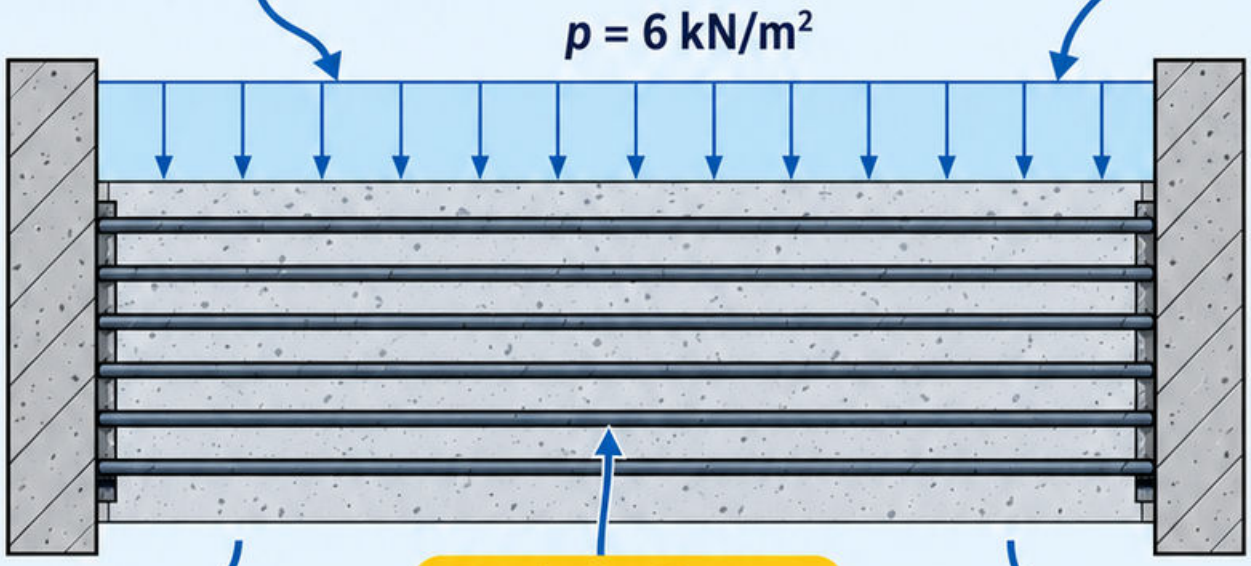

Zbrojenie główne prostopadłe do ścian

Przykład

Przykład: pas szerokości 1 m pod obciążeniem 6 kN/m² otrzymuje 6 kN/m.
Dla swobodnego podparcia moment przęsłowy wynosi $qL^2/8$.

Przy $L = 4$ m daje to 12 kN·m na przyjęty pas.

Błąd

Błąd: pomylenie kierunku rozpiętości ze ścianą podpierającą.

Kontrola: narysuj ugiętą oś pasa.



Sprawdzenie

Sprawdź oddzielnie strefy podporowe, detale i zbrojenie poprzeczne. Model jednego pasa nie opisuje każdego otworu.

Źródła: [6].

Mapa 111
Płyta dwukierunkowa żelbetowa

Koncepcja

Płyta dwukierunkowa wymaga oceny momentów w obu kierunkach i odpowiednich efektów skręcających. Podparcie wpływa także na strefy zbrojenia górnego.

Założenia

Przykład: symetryczna płyta kwadratowa o jednakowych podporach i obciążeniu powinna dawać odpowiedź zgodną z symetrią w obu osiach.

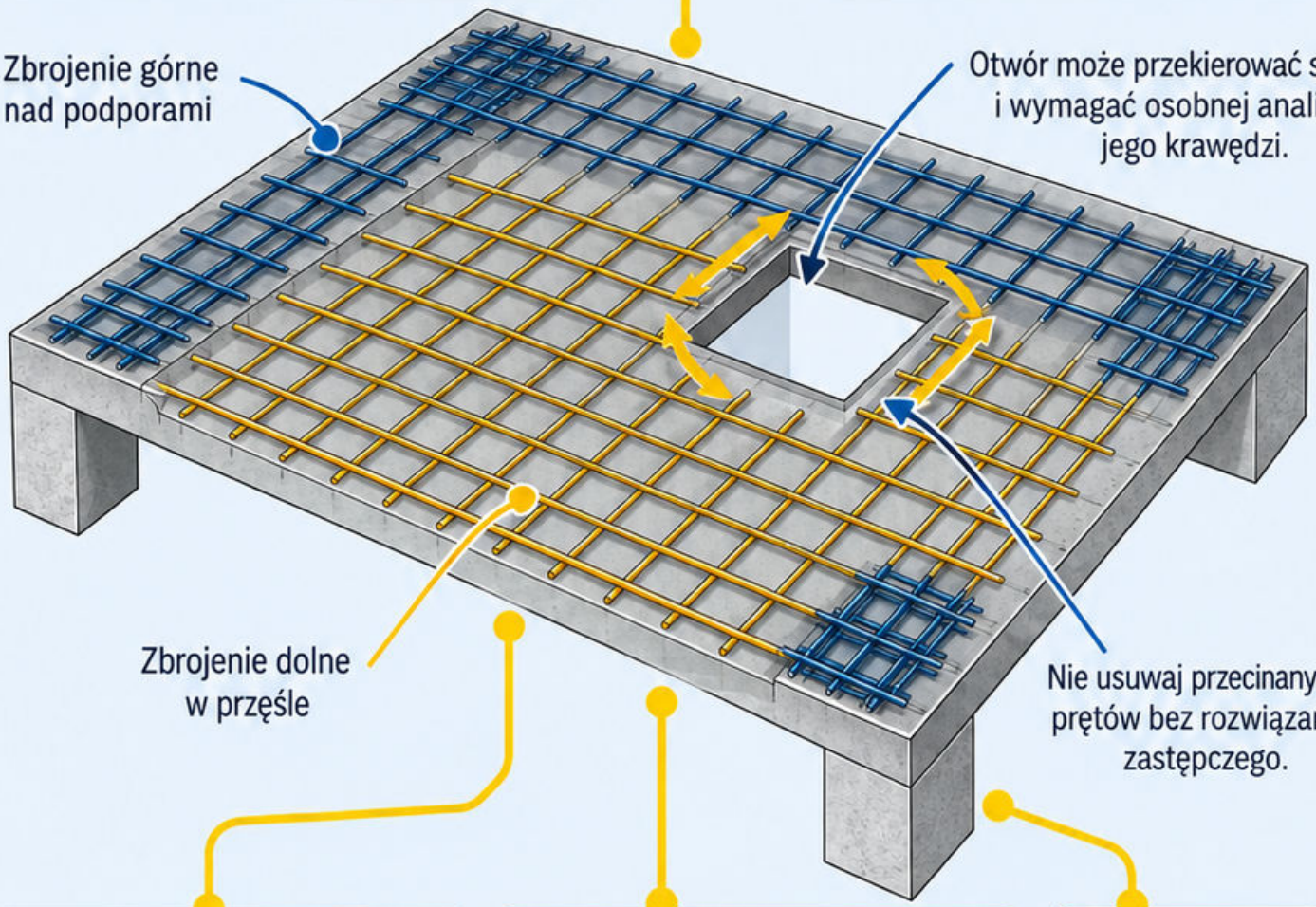

Błąd i kontrola

Błąd: dobór tylko jednego kierunku.
Kontrola: porównaj oba zestawy momentów i położenie ich znaków.

Sprawdź

Jeżeli wynik modelu jest silnie niesymetryczny, sprawdź siatkę, osie lokalne, sztywności i warunki brzegowe przed interpretacją zbrojenia.

Źródła

Źródła: [6].

Mapa 112

Płyta bezbelkowa

Koncepcja

Płyta bezbelkowa przekazuje obciążenie bezpośrednio na słupy. Jej praca łączy rozkład momentów w płycie z lokalnym wprowadzeniem reakcji podporowych.

Założenia

Wynik płyty z modelu należy odczytywać zgodnie z przyjętą metodą uśredniania i projektowania zbrojenia.

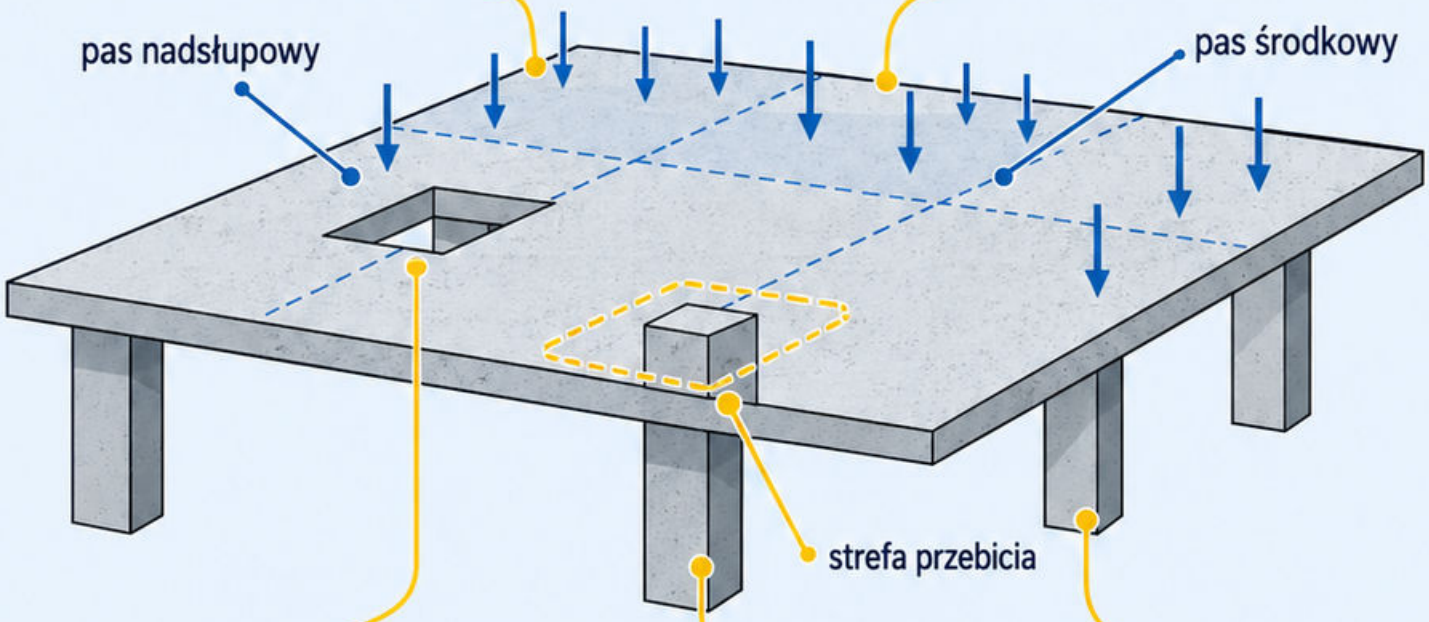

Przykład

Przykład: dodanie otworu blisko słupa może wpływać jednocześnie na zginanie oraz przebicie. Ocena samej powierzchni wycięcia jest niewystarczająca.

Błąd

Błąd: traktowanie reakcji skupionej jak zwykłego końca belki. Kontrola: osobno sprawdź zginanie, przebicie oraz użytkowalność.

Sprawdź

Sprawdź rozmieszczenie podpór, grubość, ewentualne pogrubienia i strefy zbrojenia. Moment przekazywany na słup może zmieniać lokalne naprężenia.

Źródła: [6].

Mapa 113

Pojęcie

Ściana żelbetowa może przenosić obciążenia pionowe oraz poziome w swojej płaszczyźnie. W zależności od schematu pracuje także poza płaszczyzną.

Założenia

Rozkład sił zależy od otworów, podparcia i sztywności. Wąskie filary oraz nadproża mogą wymagać osobnego modelu lokalnego.

Ściana żelbetowa

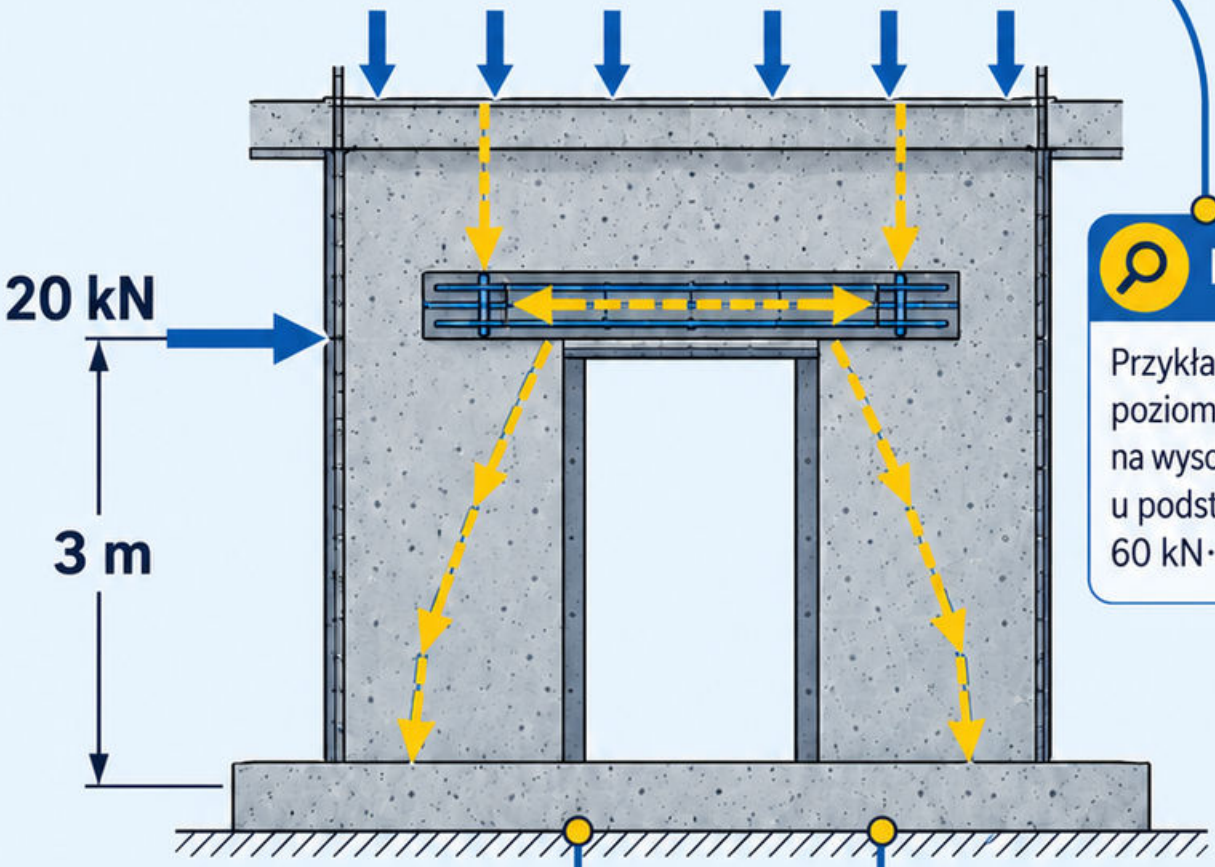

Przykład

Przykład równowagi: pozioma siła 20 kN na wysokości 3 m daje u podstawy moment 60 kN·m.

Błąd

Błąd: równomierne rozłożenie naprężeń mimo dużego momentu.
Kontrola: odtwórz siły osiowe, ścinanie i moment podstawy.

Sprawdź

Sprawdź połączenie ściany ze stropem i fundamentem. Siła nie kończy swojej drogi na dolnej krawędzi rysunku.

Źródła: [6].

Mapa 114

Schody żelbetowe

Koncepcja

Schody żelbetowe mogą pracować jako płyta pochyła, bieg ze spocznikami albo inny ustrój. Schemat zależy od rzeczywistych podpór.

Założenia

Przykład: bieg oparty tylko na końcach nie jest tym samym modelem co płyta podparta wzdłuż obu boków.

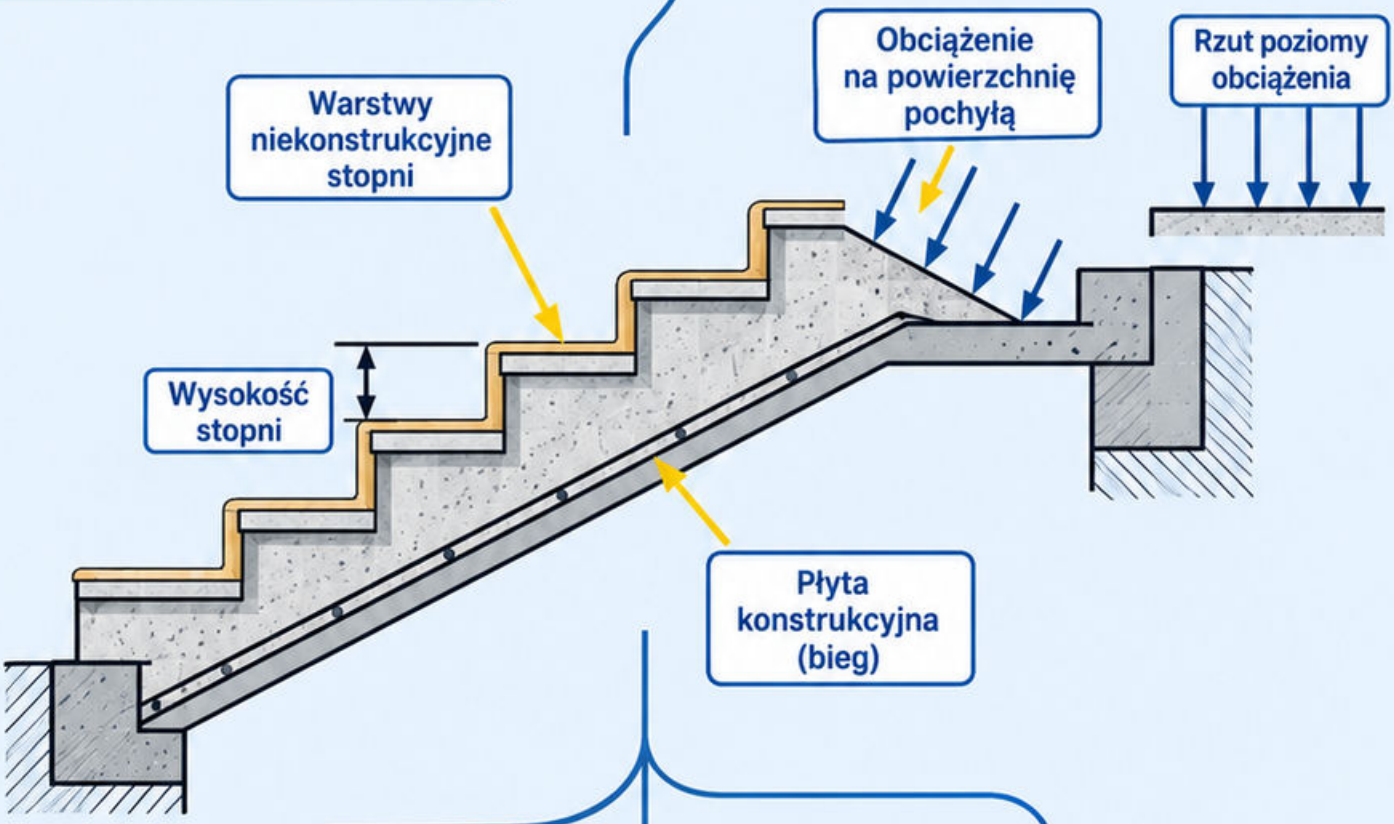

Ważne

Rozróżnij grubość płyty konstrukcyjnej od wysokości stopni. Obciążenie od warstw i geometrii stopni trzeba prawidłowo odnieść do przyjętego kierunku.

Błąd

Nie mieszaj obciążenia na powierzchnię pochyłą z obciążeniem na jej rzut poziomy bez przeliczenia.

Kontrola

Błąd: wykorzystanie przypadkowego schematu z katalogu. Kontrola: wskaż podpory, kierunek rozpiętości i rzeczywiste położenie zbrojenia głównego.

Źródła: [6].

Mapa 115

Stopa żelbetowa

Koncepcja

Stopa przekazuje siłę ze słupa na podłoże i pracuje konstrukcyjnie pod reakcją gruntu. Wymaga oceny geotechnicznej oraz żelbetowej.

Założenia

Przykład średniego nacisku: N = 800 kN na pole 2 × 2 m daje 200 kPa. Pominięto ciężary i mimośród.

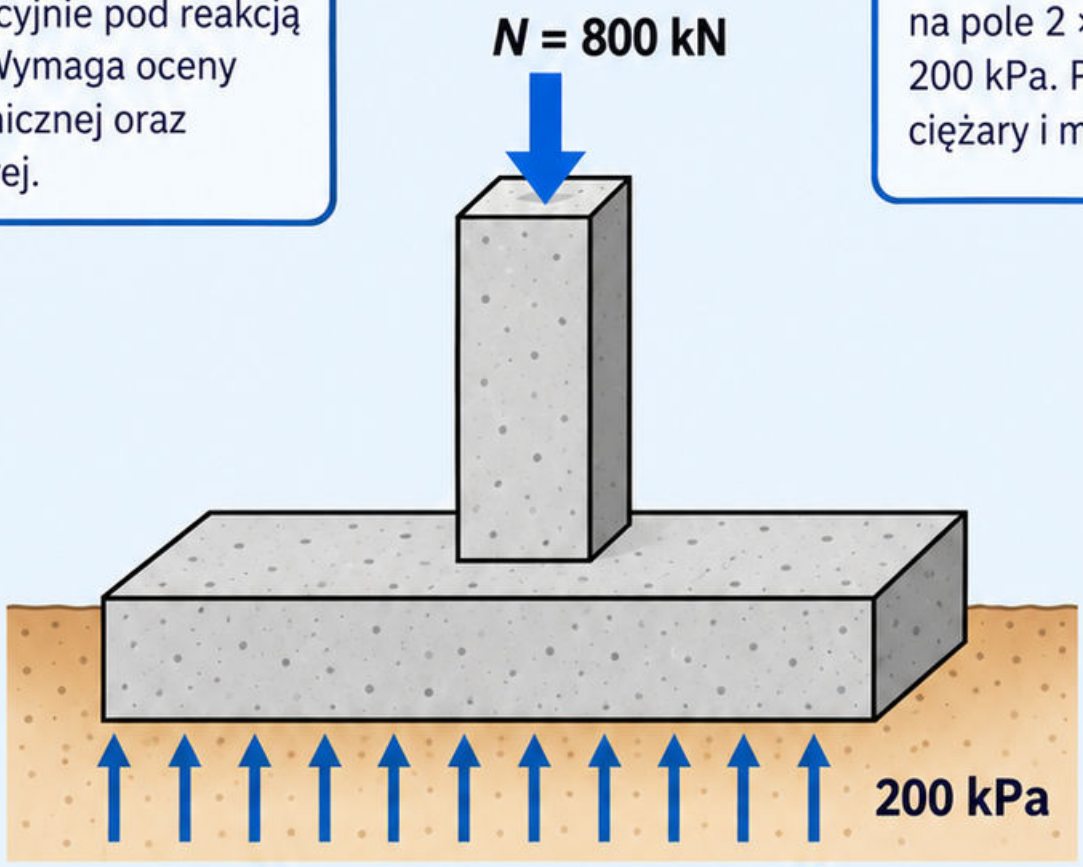

Wynik i ograniczenia

Ten wynik nie jest dowodem nośności podłoża ani poprawności zbrojenia. Rozkład kontaktu może być nierównomierny.

Sprawdź

Sprawdź zginanie części wystających poza słup, ścinanie, przebicie i zakotwienie. Wymiary słupa wpływają na lokalny mechanizm.

Błąd i kontrola

Błąd: zakończenie sprawdzenia na N/A. Kontrola: porównaj reakcję podłoża z równowagą oraz drogą sił do słupa.

Źródła: [6].

Mapa 116

Ława żelbetowa

Koncepcja

Ława rozkłada obciążenie liniowe ściany na podłoże. Jej przekrój poprzeczny i praca wzdłużna zależą od geometrii oraz warunków podparcia.

Założenia

Przykład: obciążenie 100 kN/m i szerokość 0,50 m dają średni nacisk 200 kN/m², bez ciężarów oraz mimośrodu. To bilans na metr długości, nie kompletna ocena podłoża. Nierównomierny grunt i otwory w ścianie mogą zmieniać obciążenia lokalne.

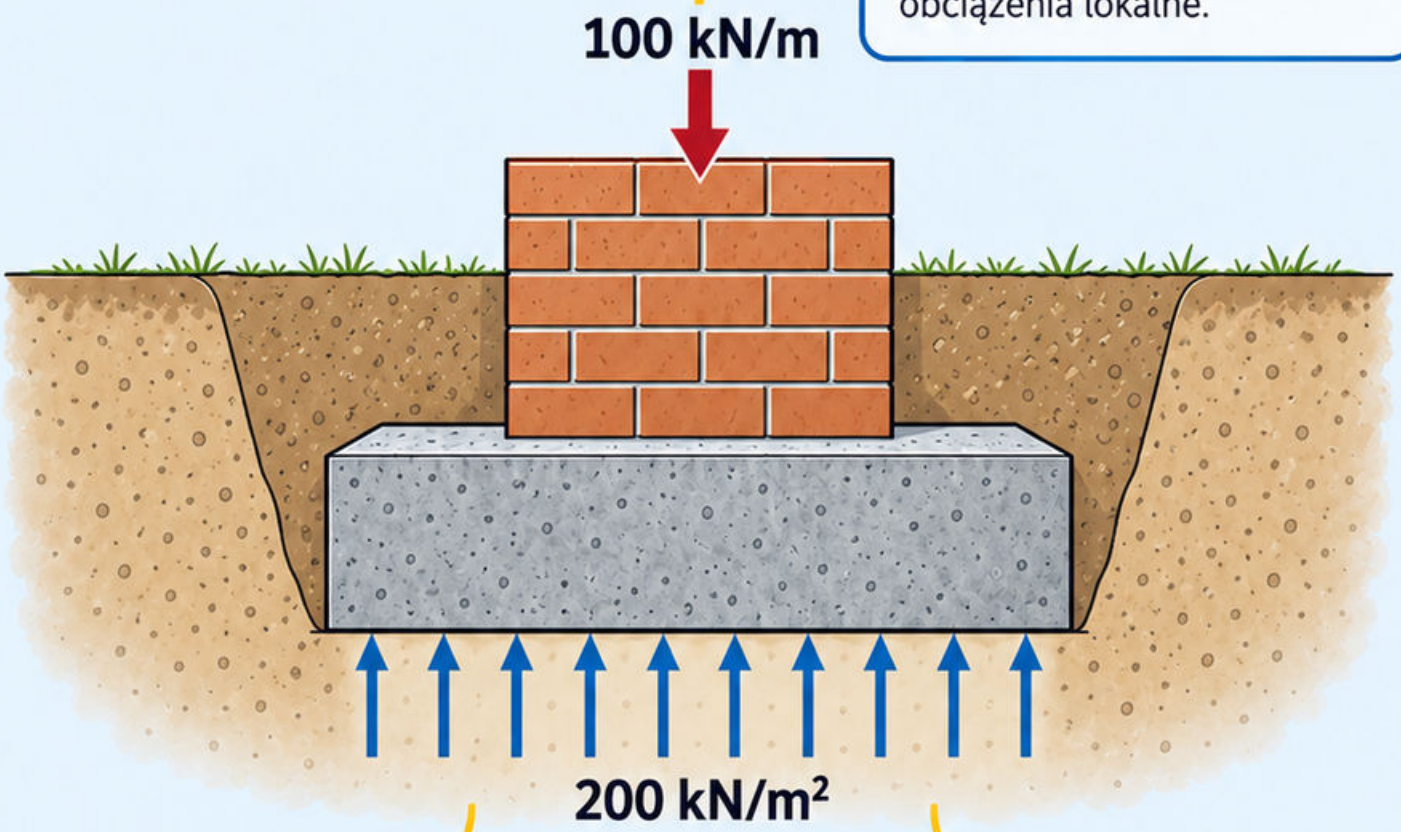

Błąd

Błąd: traktowanie całej ławy jak niezależnych stóp bez uzasadnienia. Kontrola: oddziel model poprzeczny i wzdłużny.

Sprawdź

Sprawdź zginanie wystających części ławy i rozwiązanie zbrojenia podłużnego oraz połączeń.

Źródła: [6].

Mapa 117

Oczep palowy

Mechanizm

Oczep rozprowadza obciążenie ze słupa lub ściany na pale. W grubym elemencie użyteczny bywa model krzyżulców i cięgien.

Przykład

Przykład równowagi: dwa jednakowe pale ustawione symetrycznie pod centralną siłą 600 kN otrzymują po 300 kN, jeśli model uzasadnia równy podział.

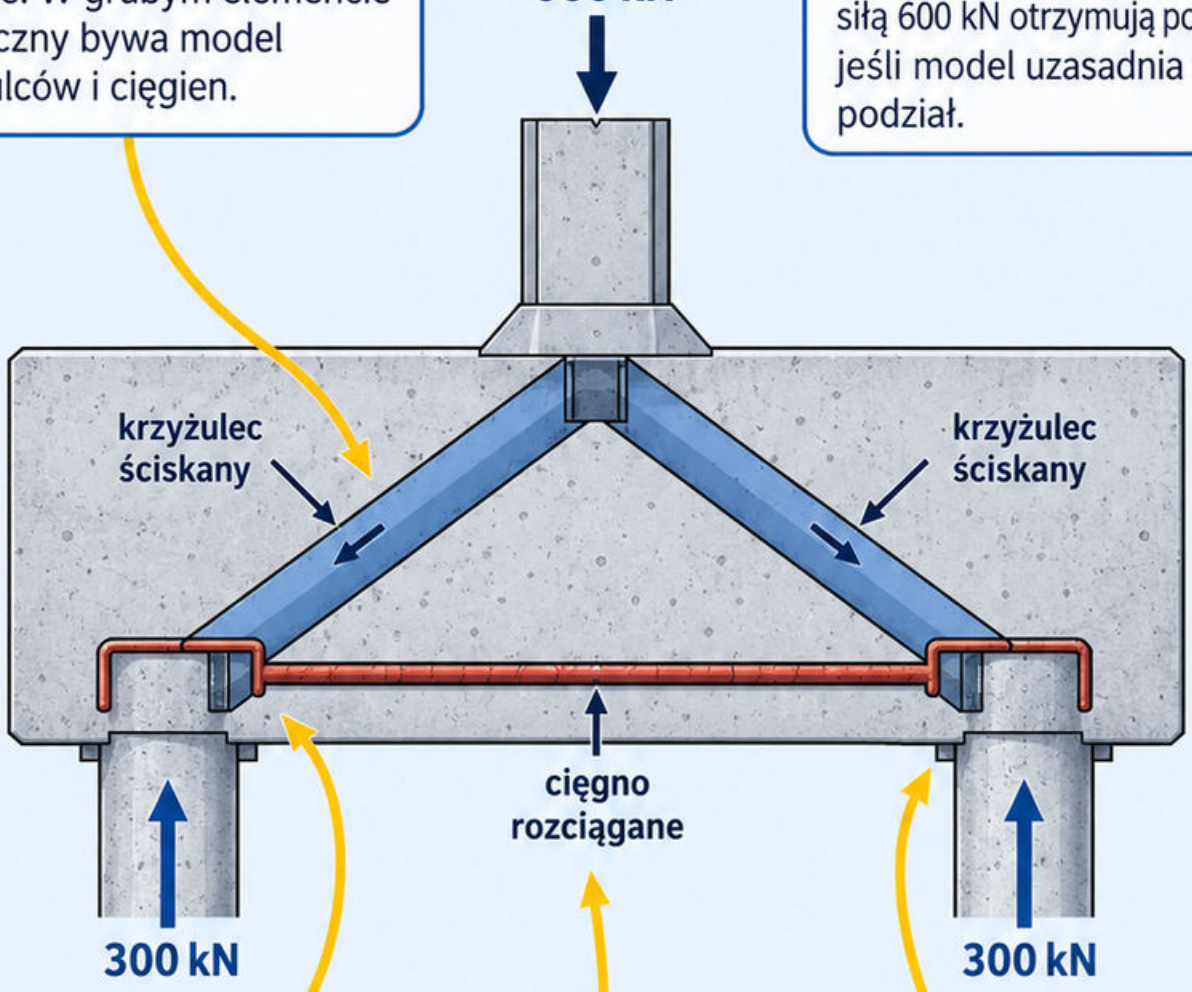

Wnioski

Siły w ukośnych krzyżulcach są większe od ich pionowych składowych. Zbrojenie dolne może zamykać poziome składowe jako cięgno.

Warunki

Rzeczywisty podział zależy od geometrii, sztywności i momentów. Oczep musi zapewniać właściwe połączenie z palami.

Błąd i kontrola

Błąd: pominięcie zakotwienia cięgna poza węzłem. Kontrola: sprawdź każdy węzeł modelu.

Źródła: [6].

Mapa 118

Otulina zbrojenia

Otulina jest odległością

Otulina jest odległością od powierzchni betonu do najbliższej powierzchni zbrojenia. Przy strzemionach nie mierzy się jej do osi pręta podłużnego.

Przykład geometrii:

h = 500 mm, otulina do strzemienia 30 mm, strzemię Ø8 i pręt Ø16. Jego oś leży 46 mm od dołu.

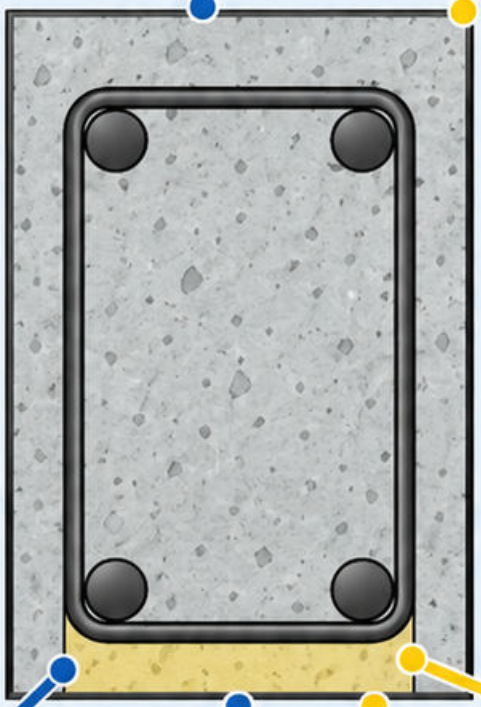

Wysokość użyteczna

Wysokość użyteczna wynosi wtedy $d = 500 - 46 = 454$ mm. Przyjęte liczby nie są wymaganiem otuliny.

Właściwa otulina

Właściwa otulina zależy między innymi od trwałości, przyczepności, ognia i zasad wykonania.

Błąd: mierzenie do osi pręta.

Błąd: mierzenie do osi pręta. Kontrola: zaznacz powierzchnię betonu oraz najbliższą powierzchnię stali.

Źródła:

Źródła: [6].

Mapa 119

Zakotwienie prętów

Pojęcie

Zakotwienie przekazuje siłę z pręta do otaczającego betonu. Jego skuteczność zależy od przyczepności, geometrii, naprężenia i warunków w strefie końca.

Założenia

Nie ma jednej długości odpowiedniej dla każdej średnicy i sytuacji. Zagięcie także wymaga warunków umożliwiających przekazanie siły.

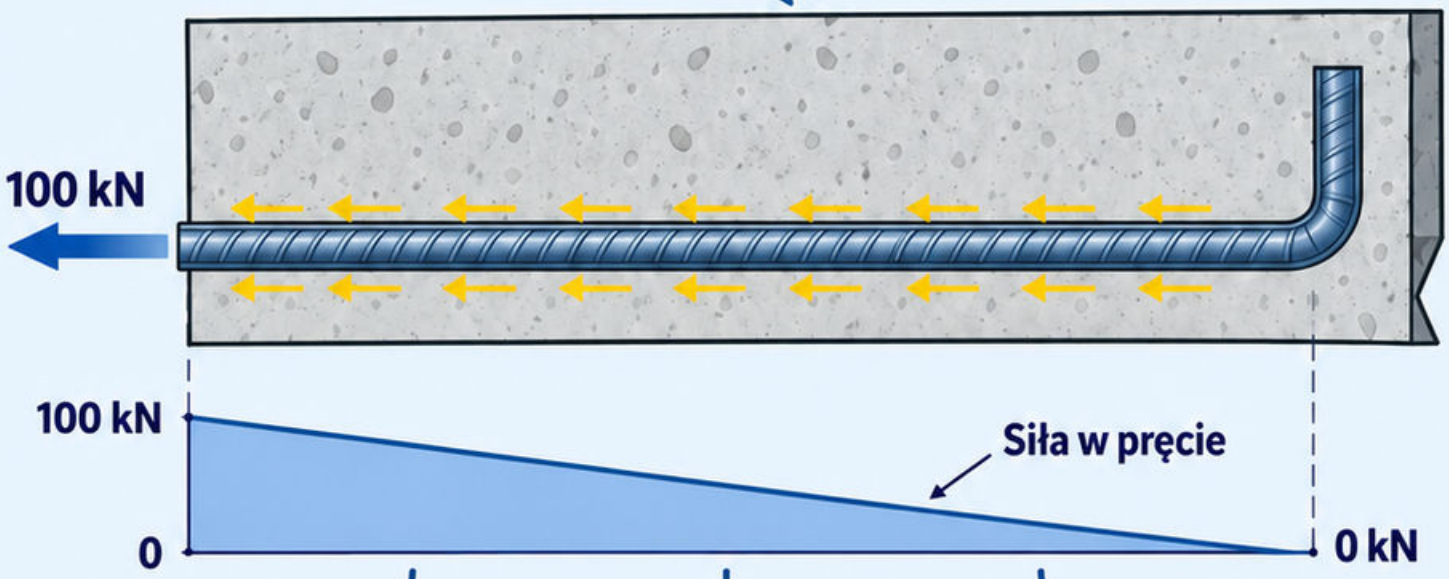

Przykład

Przykład mechaniczny: pręt ma siłę 100 kN w przekroju belki i zero na wolnym końcu. Otoczenie musi przejąć zmianę 100 kN.

Błąd

Błąd: zakończenie pręta dokładnie tam, gdzie przestaje być potrzebne jego pole. Kontrola: prześledź siłę poza tym przekrojem.

Sprawdź

Sprawdź położenie pręta, otulinę, zbrojenie poprzeczne i miejsce rozpoczęcia wymaganego zakotwienia.

Źródła: [6].

Mapa 120

Zakłady prętów

Koncepcja

Połączenie na zakład przekazuje siłę między prętami przez otaczający beton. Nie jest bezpośrednim zespoleniem końców stali.

Warunki

Długość i układ zależą od naprężenia, przyczepności, średnicy oraz warunków poprzecznych. Liczy się również udział prętów łączonych w jednej strefie.

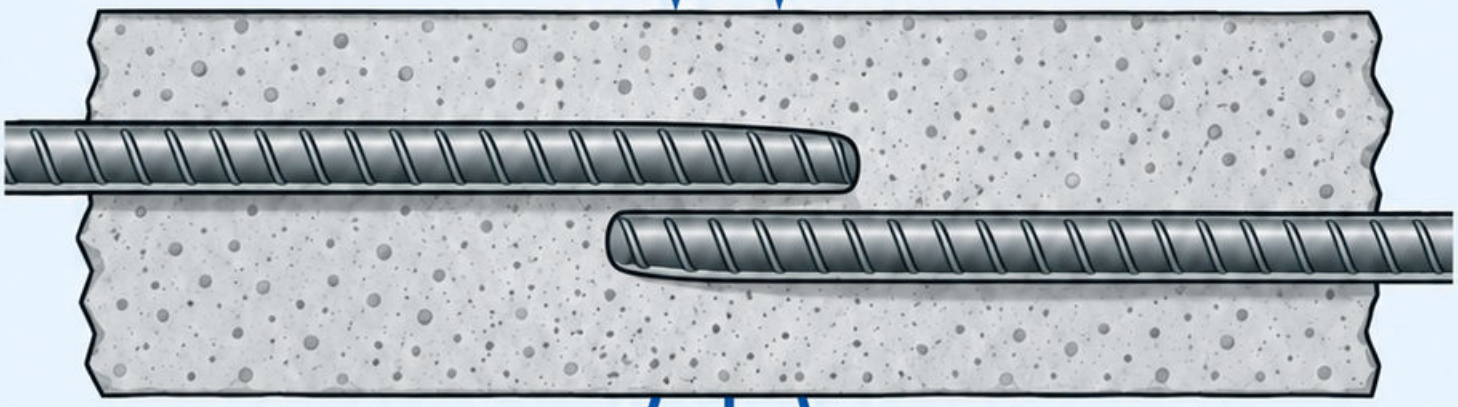

Przykład

Przykład: skupienie wszystkich zakładów w krótkim odcinku może stworzyć inne warunki niż ich rozłożenie, mimo identycznego pola zbrojenia.

Błąd

Błąd: stosowanie dowolnego mnożnika średnicy z pamięci. Kontrola: odszukaj długość i zasady z pełnej dokumentacji właściwego rozwiązania.

Sprawdź

Sprawdź strefę połączenia i dodatkowe wymagania detalu. Sam styk końców prętów nie tworzy zakładu.

Źródła: [6].

Mapa 121

Rozstaw prętów

Rozstaw osiowy prętów i odległość w świetle to różne wielkości. Przestrzeń między prętami umożliwia ułożenie oraz zagęszczenie mieszanki.

Przykład: równoległe pręty Ø16 rozmieszczone osiowo co 100 mm mają odległość w świetle 100 – 16 = 84 mm.

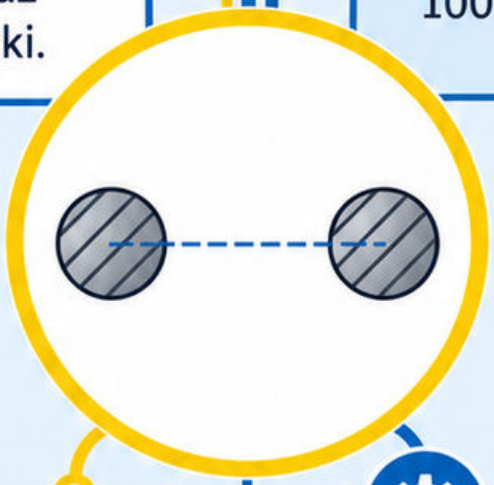

To rachunek geometryczny, nie minimalna wymagana odległość. Wymagania zależą od układu zbrojenia, betonu i zasad wykonania.

W kilku warstwach sprawdź także prześwit pionowy oraz możliwość wprowadzenia mieszanki. Połączenia i zakłady mogą lokalnie zagęszczać zbrojenie.

Błąd: ocenianie jedynie średniego rozstawu w przęśle. Kontrola: sprawdź najbardziej zatłoczony fragment węzła.

Źródła: [6].

Mapa 122

Kontrola zarysowania

Koncepcja

Zarysowanie żelbetu nie oznacza automatycznie utraty nośności, ale szerokość i rozkład rys wpływają na użytkowalność oraz trwałość.

Założenia

Analiza uwzględnia naprężenia stali, średnicę i rozstaw prętów, otulinę oraz współpracę betonu między rysami. Wymagania zależą od zastosowania.

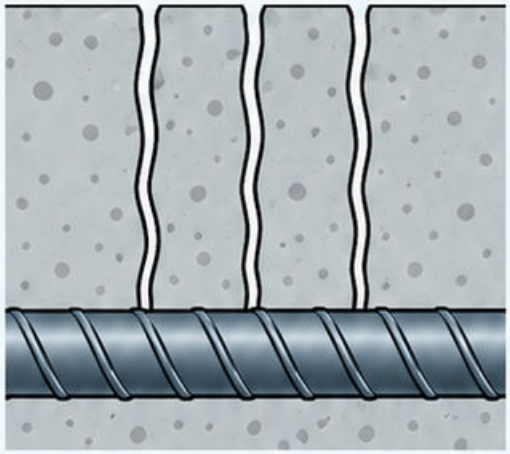

Kilka węższych rys
o tym samym odkształceniu

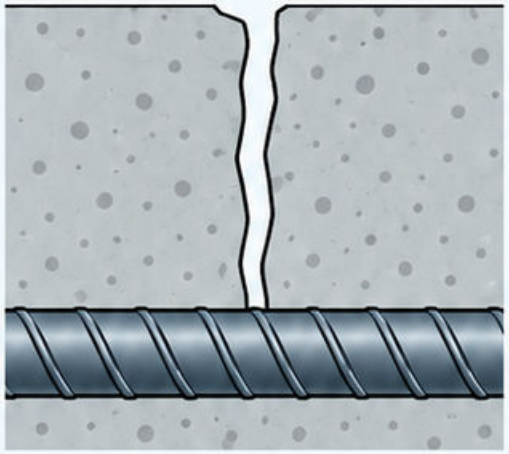

Jedna szersza rysa
o tym samym odkształceniu

Przykład

Przykład jakościowy: podział tego samego odkształcenia na więcej rys może zmniejszyć ich pojedynczą szerokość, jeśli model uzasadnia taki rozkład.

Uwaga

Nie wybieraj dopuszczalnej szerokości bez odniesienia do środowiska i funkcji elementu.

Błąd i kontrola

Błąd: utożsamienie większej sumy pól z dowolnie małymi rysami. Kontrola: sprawdź również układ zbrojenia i właściwą kombinację oddziaływań.

Źródła: [6].

Mapa 123

Kontrola ugięć żelbetu

Koncepcja

Ugięcia żelbetu zależą od zarysowania, pełzania, skurczu i historii obciążenia. Jedno obliczenie ze sztywnością niezarysowanego przekroju może być niewystarczające.

Założenia

Wartości przyjęto ilustracyjnie. Sprawdzenie zależy także od chwili montażu przegród i wykończeń, które reagują na późniejsze przyrosty.

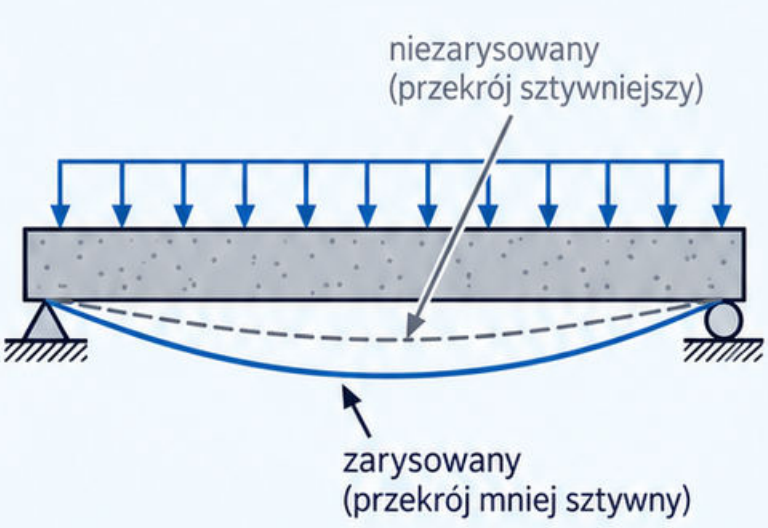

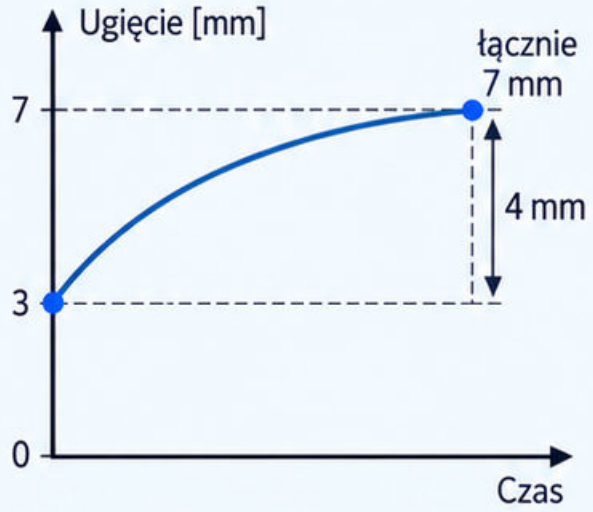

Przykład

Przykład sumowania: ugięcie początkowe 3 mm i dalszy przyrost 4 mm dają łącznie 7 mm, jeżeli pozostałe efekty pominięto.

Błąd

Błąd: użycie dowolnego limitu L/x. Kontrola: nazwij oceniany etap, kombinację i wymaganie.

Sprawdź

Rozróżnij ugięcie całkowite od przyrostu po określonym etapie. Nie porównuj ich automatycznie z tym samym kryterium.

Źródła: [6].

Mapa 124
Podstawy sprężania

Sprężanie wprowadza do betonu celowe siły, które mogą ograniczać rozciąganie i ugięcia od obciążeń. Liczy się przebieg cięgna oraz przekazanie siły.

Przykład równoważności: siła sprężająca 1000 kN o mimośrodzie 0,10 m daje składnik momentu 100 kN·m.



To bilans w przekroju; nie obejmuje strat, etapów ani pełnej oceny naprężeń. Siła w czasie nie musi pozostać równa początkowej.

Rozróżnij sprężanie przed związaniem betonu z cięgnem i sprężanie zakotwionego układu po uzyskaniu wymaganych właściwości.

Błąd: pominięcie strat i stref zakotwień. Kontrola: przeanalizuj każdy etap przekazywania obciążeń.

Źródła: [6, 21].

Moduł 5

Konstrukcje stalowe, drewniane i murowe

Trzy materiały, wspólna droga sił

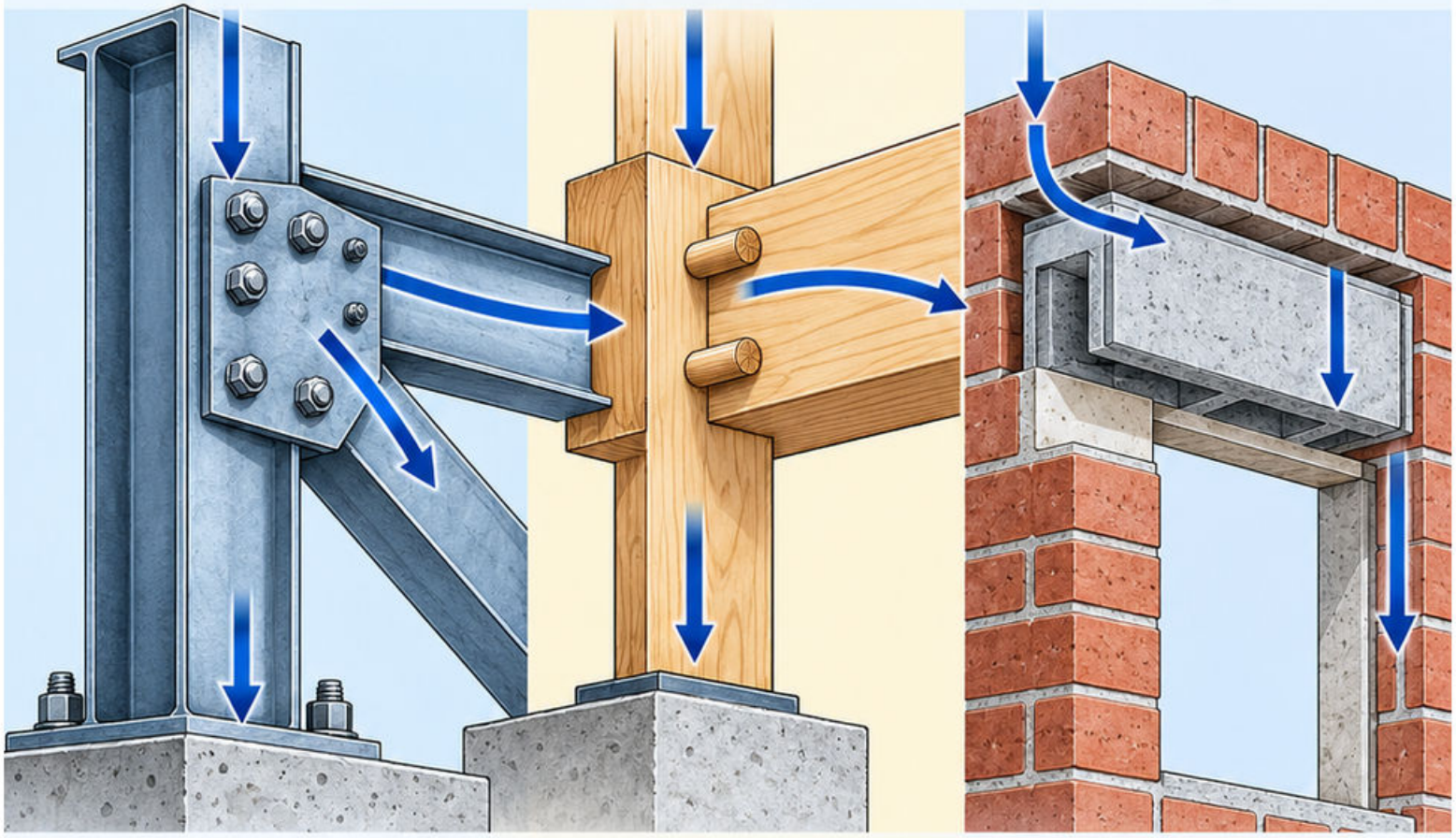

Stal: przekrój i stateczność

Drewno: kierunek włókien i czas

Mur: współpraca elementów i połączeń

31 map o mechanizmach, detalach oraz błędach doboru modelu

Najpierw ustal, co przenosi siłę. Następnie sprawdź przekrój, element i połączenie jako osobne ogniwa tego samego układu.

Pytanie przewodnie: czy najsłabsze ogniwo znajduje się w materiale, w detalu czy w podparciu?

Gatunek stali opisuje zestaw właściwości, nie tylko jedną wytrzymałość. Sprawdź pełne oznaczenie, normę wyrobu, grubość i dokument dostawy.

Przykład: symbol S355 odnosi się do nominalnej granicy plastyczności zależnej od zakresu grubości. Nie przyjmuj 355 MPa dla dowolnego wyrobu i wymiaru.

Mapa 125
Gatunki stali konstrukcyjnej

Dobór obejmuje także ciągliwość, udarność i spawalność. Profil o właściwej geometrii może mieć niewłaściwy materiał.

Błąd: zamiana gatunku bez sprawdzenia technologii połączeń oraz warunków eksploatacji.



Kontrola: porównaj pełny zapis projektu z dokumentem materiałowym, a nie tylko cyframi na etykiecie.

Źródła: [22].

Mapa 126 Przekroje walcowane

Przekrój walcowany rozpoznaj po pełnym oznaczeniu rodziny i rozmiaru. Sama wysokość nie opisuje szerokości półek, grubości ani właściwości geometrycznych.

Przy zginaniu wybierz moment bezwładności i wskaźnik dla właściwej osi. Obrót profilu może istotnie zmienić sztywność i stateczność.

Przykład: dwa profile wysokości 200 mm mogą mieć różne pole, masę i moment bezwładności. Nie są automatycznymi zamiennikami.

Dane odczytuj z tabel dotyczących konkretnego profilu i sposobu wykonania. Zachowaj spójne jednostki.

Błąd: użycie I_x zamiast I_y. Kontrola: zaznacz oś zginania bezpośrednio na przekroju.

Źródła: [16].

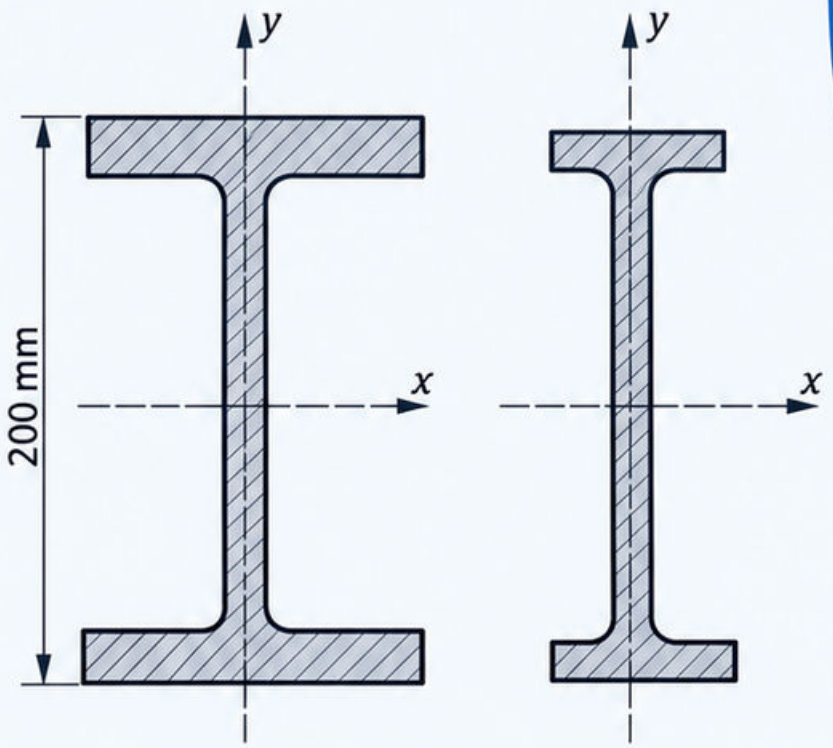

Mapa 127
Przekroje spawane

Przekrój spawany powstaje z połączonych blach. Pozwala dostosować geometrię, lecz wymaga oceny spoin, stateczności lokalnej i skutków wykonania.

Parametry przekroju oblicz z rzeczywistych wymiarów. Sprawdź, czy połączenia zapewniają współpracę części w przyjętym modelu.

Przykład: zwiększenie wysokości środnika podnosi moment bezwładności, ale może zwiększyć jego podatność na wyboczenie lokalne przy tej samej grubości.

Uwzględnij niedoskonałości i naprężenia własne właściwe dla technologii. Nie kopiuj wszystkich założeń z profilu walcowanego.

Błąd: sprawdzenie samego pola i wskaźnika zginania. Kontrola: prześledź przepływ sił przez spoiny łączące blachy.

Źródła: [16].

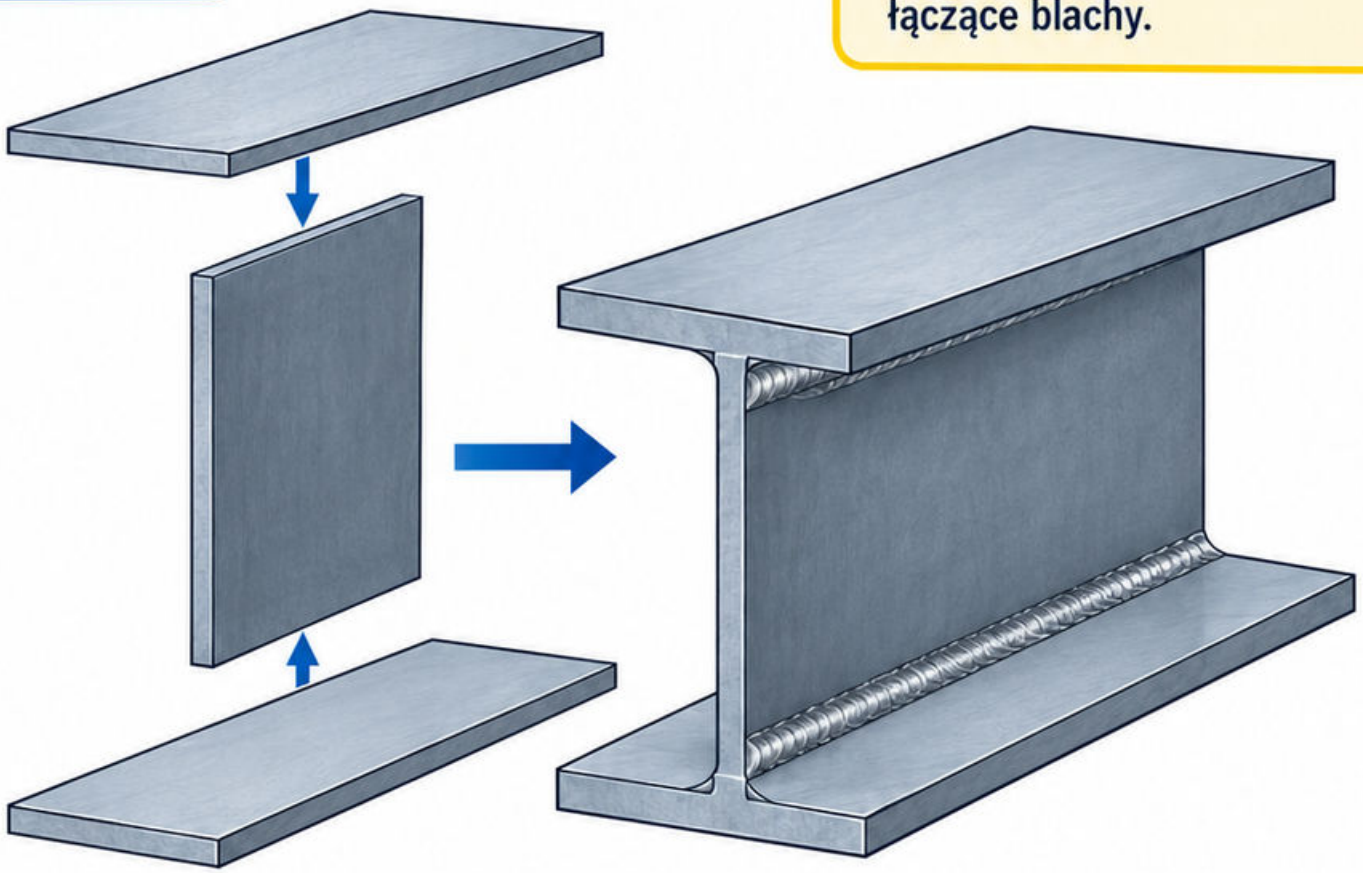

Mapa 128

Klasy przekrojów stalowych

Klasa przekroju wiąże smukłość ściskanych części z możliwością wykorzystania sprężystej lub plastycznej pracy. Oceniaj części rzeczywiście poddane ściskaniu.

W klasycznym podziale klasy 1 i 2 umożliwiają osiągnięcie odpowiedniej nośności plastycznej, lecz różnią się zdolnością do obrotu.

Klasa 3 odnosi się do granicy podejścia sprężystego, a klasa 4 wymaga uwzględnienia lokalnej utraty stateczności przez właściwy model.

Przykład: zmiana rozkładu naprężeń może zmienić klasyfikację tej samej geometrii. Gatunek stali również wpływa na kryteria.

Błąd: przypisanie klasy wyłącznie nazwie profilu. Kontrola: sprawdź każdą ściskaną część i właściwe wydanie zasad.

Źródła: [16].

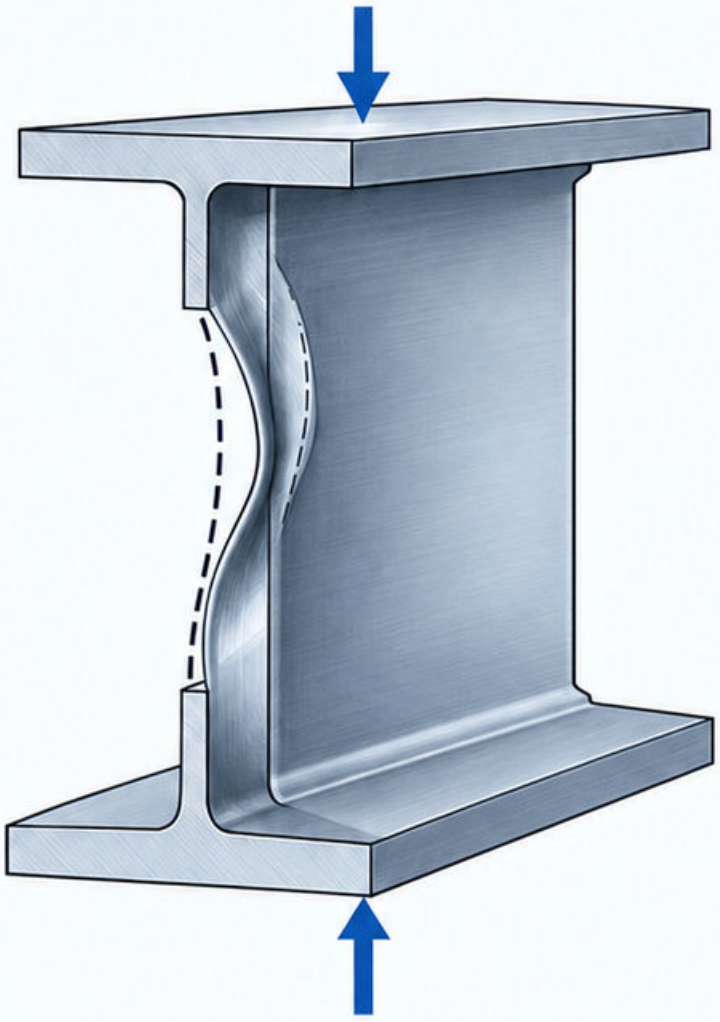

Mapa 129
Rozciąganie stali

Element rozciągany wymaga sprawdzenia przekroju brutto i osłabień, a także drogi przekazania siły w połączeniu. Sama powierzchnia całkowita nie wystarcza.

Przykład naprężenia średniego: **N = 100 kN** i pole **1000 mm²** dają **100 MPa**. Po zmniejszeniu pola do **800 mm²** otrzymujesz **125 MPa**.

To porównanie geometryczne, nie pełna nośność połączenia. Otwory, układ śrub i nierównomierne wprowadzenie siły mogą wymagać dodatkowych sprawdzeń.

Błąd: pominięcie osłabienia przez otwory tylko dlatego, że profil jest ciągły.

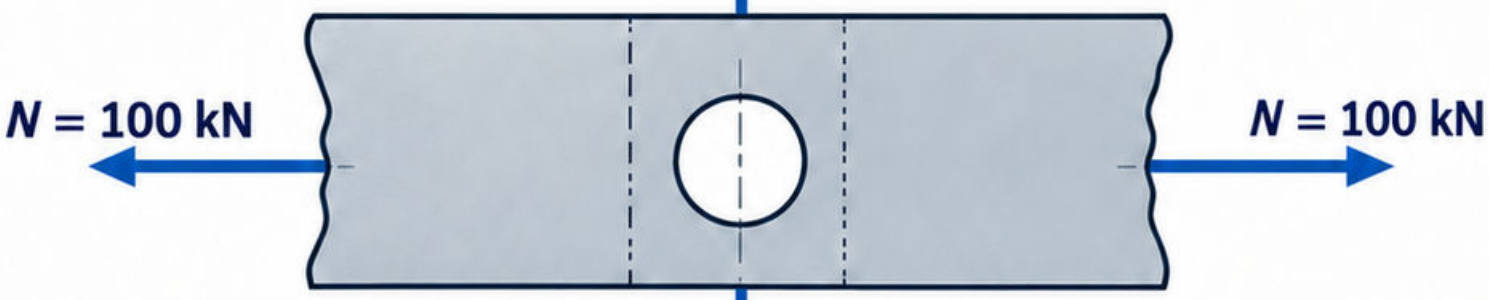

Kontrola: wskaż przekrój krytyczny i sposób doprowadzenia rozciągania do całego elementu.

Źródła: [16].

Mapa 130
Ściskanie stali

W ściskaniu sprawdzaj zarówno przekrój, jak i stateczność elementu. Krótki element i smukły słup mogą mieć różne mechanizmy graniczne.

Przykład: zmiana długości wyboczeniowej przy niezmienionym przekroju nie zmienia N/A, ale może istotnie zmienić odporność na wyboczenie.

Uwzględnij kierunek możliwego wychylenia, podparcia i niedoskonałości. W przekrojach smukłych może wystąpić również lokalna utrata stateczności ścianek.

Nie przyjmuj pełnego utwierdzenia tylko dlatego, że koniec połączono śrubami. Sztywność węzła wymaga uzasadnienia.

Błąd: sprawdzenie wyłącznie naprężenia średniego. Kontrola: rozpatrz obie osie oraz połączenia ograniczające przemieszczenia.

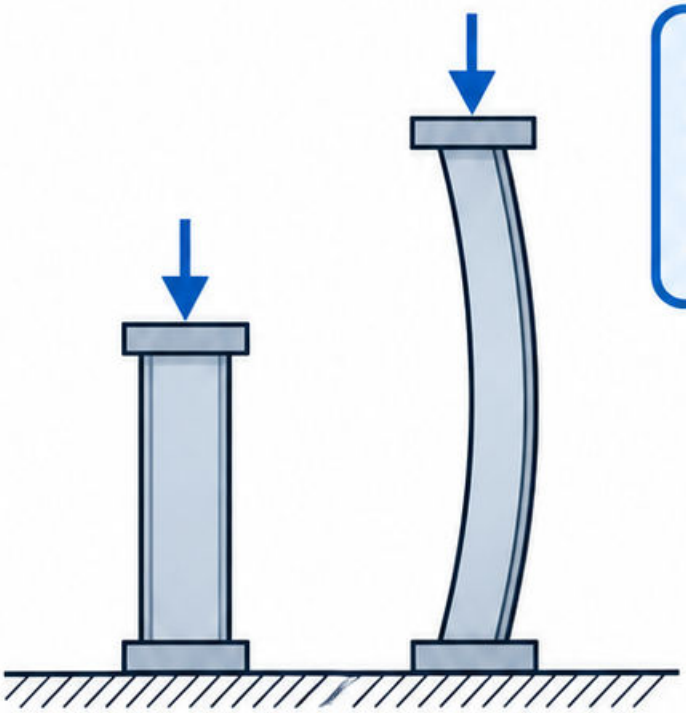

Źródła: [16].

Mapa 131
Wyboczenie słupa stalowego

Wyboczenie zależy od sztywności giętnej, długości wyboczeniowej i niedoskonałości. Porównaj możliwe kierunki utraty stateczności, zamiast wybierać tylko większy moment bezwładności.

Smukłość geometryczna ma postać $\lambda = Lk/i$, gdzie $i = \sqrt{(I/A)}$. Nie utożsamiaj jej ze smukłością względną używaną w modelu nośności.

Przykład: Lk = 3000 mm i i = 30 mm dają λ = 100.

Długość wyboczeniowa wymaga modelu podparcia i stężeń. Sam odstęp między kondygnacjami nie zawsze jest właściwą wartością.

Błąd: pominięcie słabszego kierunku. Kontrola: porównaj smukłość i warunki podparcia w obu płaszczyznach.

Źródła: [16].

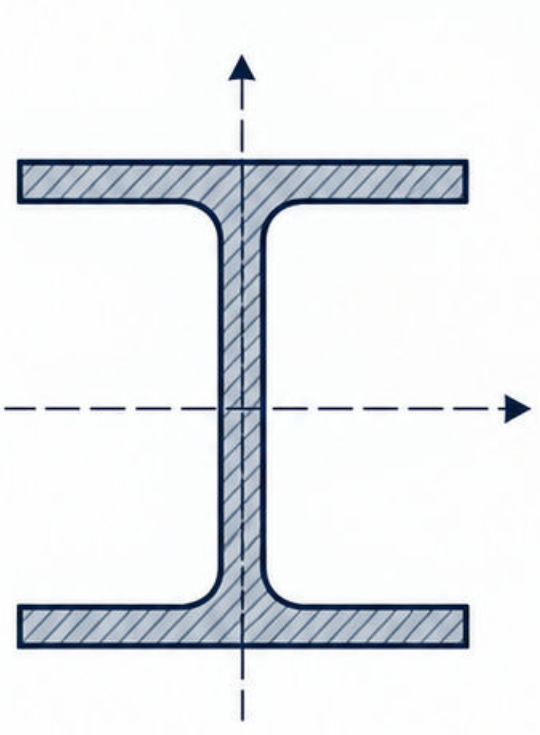

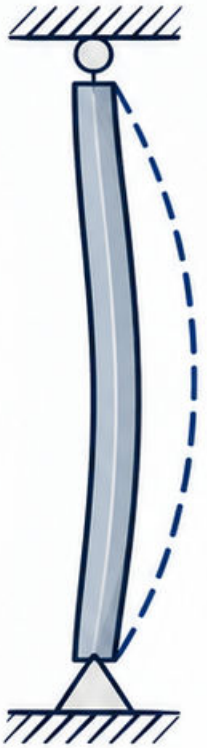

Mapa 132

Zginanie belki stalowej

W sprężystym zginaniu naprężenie skrajne wynika z momentu i właściwego wskaźnika przekroju. Nośność elementu może jednak ograniczać stateczność.

Przykład: M = 20 kN·m = 20 000 000 N·mm, W = 200 000 mm³. Naprężenie wynosi 100 MPa.

Założono właściwą oś, liniowy rozkład i brak innych oddziaływań. To nie jest pełne sprawdzenie zwichrzenia ani klasy przekroju.

Sprawdź także ugięcia i strefy przy podporach. Silne oparcie pionowe nie gwarantuje bocznego podparcia ściskanej półki.

Błąd: utożsamienie M/W z całą oceną belki. Kontrola: osobno oceń przekrój, stateczność i użytkowalność.

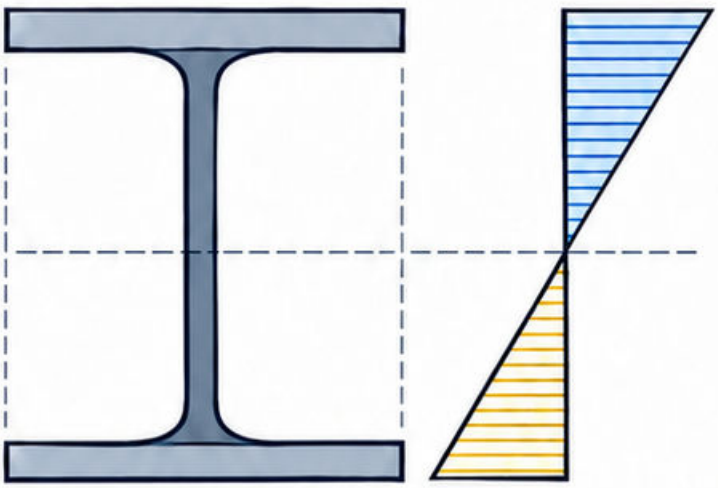

Źródła: [16].

Mapa 133
Zwichrzenie belki

Zwichrzenie jest połączonym bocznym przemieszczeniem i skręceniem belki podczas zginania. Szczególnie ważne jest podparcie ściskanej części przekroju.

Przykład: belka oparta pionowo na końcach może nadal przemieszczać się bocznie między nimi. Oparcie nie oznacza automatycznie zabezpieczenia przed zwichrzeniem.

Ocena zależy od rozkładu momentów, przyłożenia obciążenia, długości niestężonej i więzów skrętnych. Znaczenie ma także znak momentu.

Nie każda płyta położona na belce daje skuteczne stężenie. Potrzebne jest odpowiednie połączenie i droga siły stężającej.

Błąd: uwzględnienie jedynie wyboczenia słupa. Kontrola: wskaż boczne podparcie ściskanej półki.

Źródła: [16].

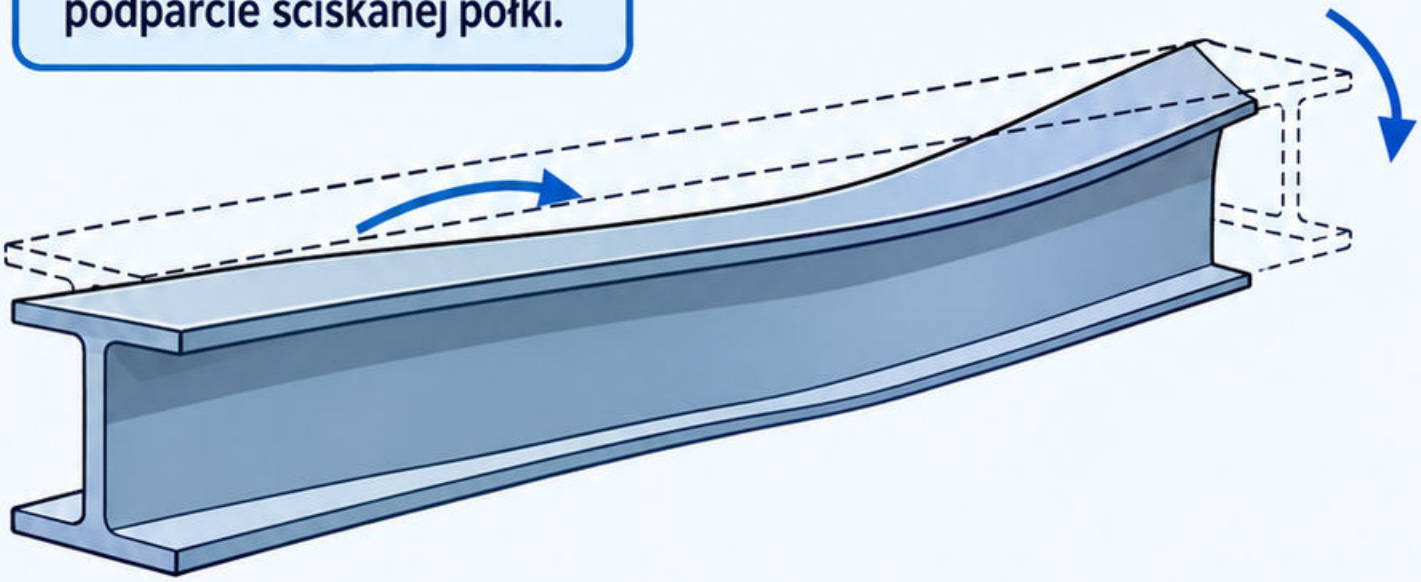

Mapa 134
Ścinanie środnika

Środnik belki przenosi znaczną część siły tnącej. Smukły środnik może wymagać oceny wyboczenia postaciowego oraz wpływu usztywnień.

Przykład wskaźnika średniego: V = 100 kN i przyjęte pole ścinania 1000 mm^2 dają 100 MPa.

Nie utożsamiaj tej liczby z pełnym sprawdzeniem środnika. Właściwy model zależy od geometrii, otworów i współdziałania z innymi siłami.

Przy podporach dochodzi miejscowe wprowadzenie reakcji. Grubość środnika i usztywnienia muszą odpowiadać rzeczywistej drodze obciążenia.

Błąd: użycie całego pola profilu bez uzasadnienia. Kontrola: zidentyfikuj odpowiednie pole oraz zagrożenie stateczności lokalnej.

Źródła: [16].

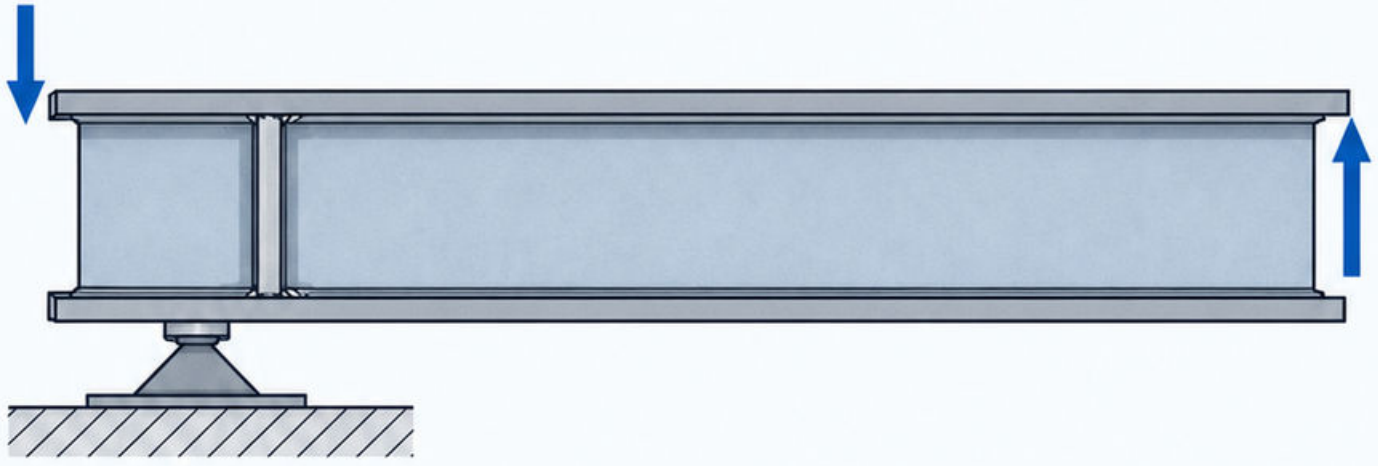

Mapa 135
Połączenia śrubowe

Połączenie śrubowe przenosi siły przez mechanizmy zależne od rodzaju połączenia. Sprawdź ścinanie, docisk, rozciąganie oraz osłabienie łączonych części, gdy występują.

Przykład idealny: centralna siła 40 kN rozdzielona równomiernie na cztery jednakowe śruby daje po 10 kN.

Założono symetrię i brak momentu. Mimośród lub odkształcenia blach mogą spowodować nierówny rozdział oraz dodatkowe efekty.

Nośność śruby nie jest nośnością całego węzła. Blacha albo przekrój osłabiony może decydować wcześniej.

Błąd: dzielenie siły przez liczbę śrub w każdym układzie. Kontrola: sprawdź środek grupy i linię obciążenia.

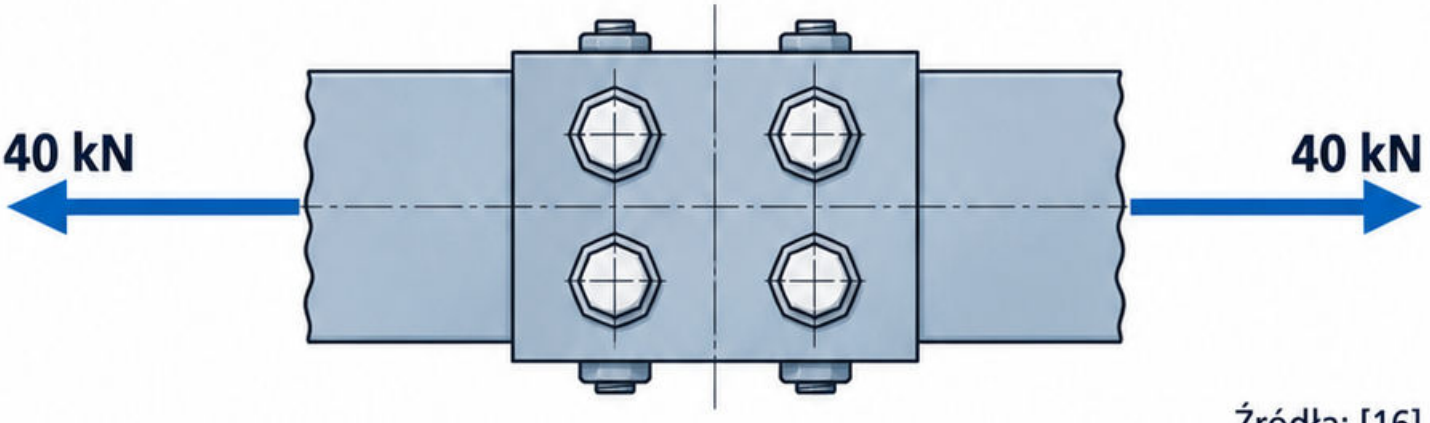

Źródła: [16].

Mapa 136

Połączenia sprężane

Połączenie sprężane wykorzystuje kontrolowane napięcie śrub, które dociska powierzchnie styku. W odpowiednio zaprojektowanym układzie siły mogą być przenoszone tarciem.

Wymagania dotyczą zestawu śrubowego, powierzchni, metody wykonania i kontroli. Sam mocny docisk odczuty kluczem nie jest dowodem uzyskanego sprężenia.

Przykład jakościowy: zmiana powłoki na powierzchni styku może zmienić warunki poślizgu, nawet gdy śruby pozostają takie same.

Nie przenoś zaleceń montażowych z dowolnej śruby na inny zestaw i technologię.

Błąd: utożsamienie połączenia sprężanego ze zwykłym połączeniem dokręconym mocniej. Kontrola: sprawdź specyfikację oraz zapis wymaganej kontroli wykonania.

Źródła: [16].

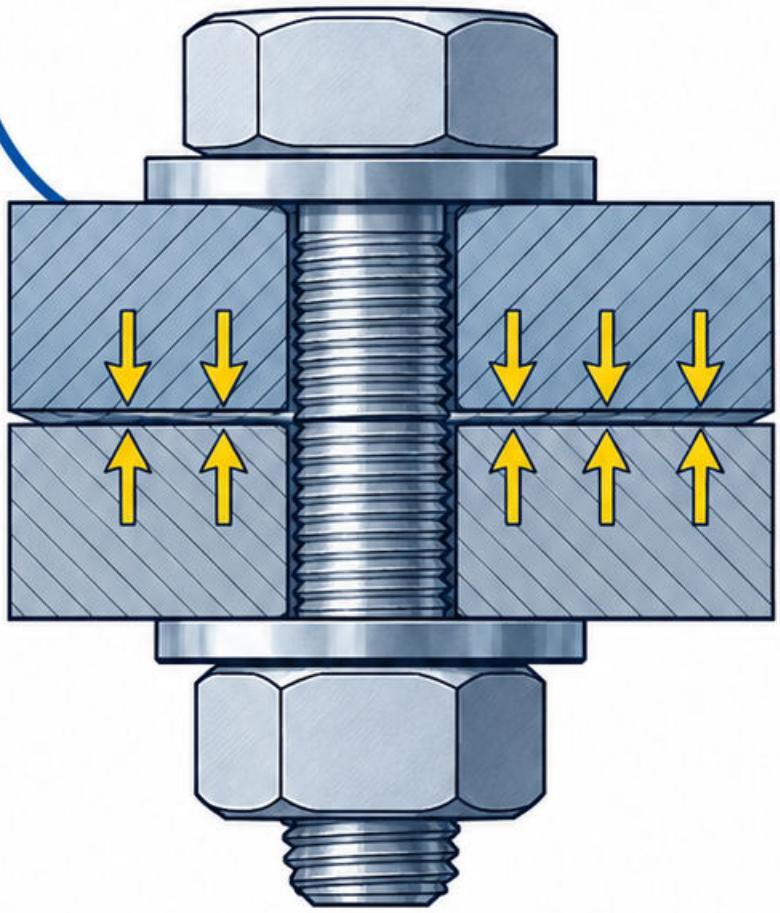

Mapa 137

Połączenia spawane

Spoina przekazuje siły między częściami, lecz jej ocena zależy od rodzaju, geometrii i kierunku obciążenia. Rozróżnij grubość gardzieli od wymiaru boku spoiny.

Przykład geometryczny: przyjęta gardziel $a = 4$ mm i długość efektywna 100 mm dają pole gardzieli 400 mm^2.

To nie jest automatyczna nośność. Potrzebny jest właściwy model naprężeń, materiał oraz ocena całego połączenia.

Sprawdź zakończenia, dostęp do wykonania i wymagania jakości. Długość narysowanej linii nie musi być długością efektywną.

Błąd: użycie boku zamiast gardzieli. Kontrola: zaznacz rzeczywistą płaszczyznę przenoszenia siły.

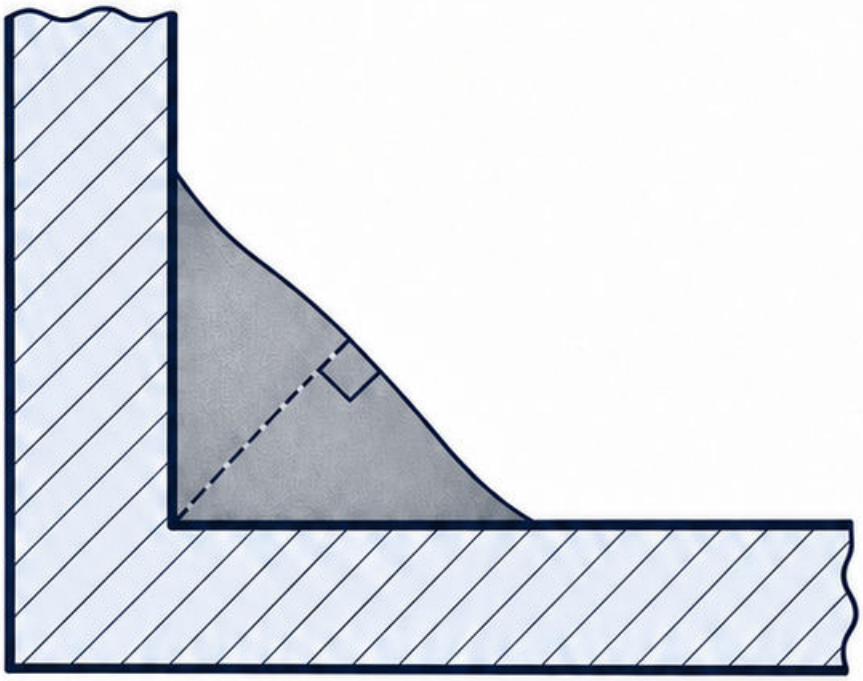

Źródła: [16].

Mapa 138

Blachy węzłowe

Blacha węzłowa zbiera siły z prętów i przekazuje je przez połączenia. Jej praca obejmuje rozkład naprężeń, osłabienia oraz możliwą utratę stateczności.

Przykład: osie prętów nie spotykają się w jednym punkcie. Powstający mimośród może wprowadzić moment pomijany w idealnej kratownicy.

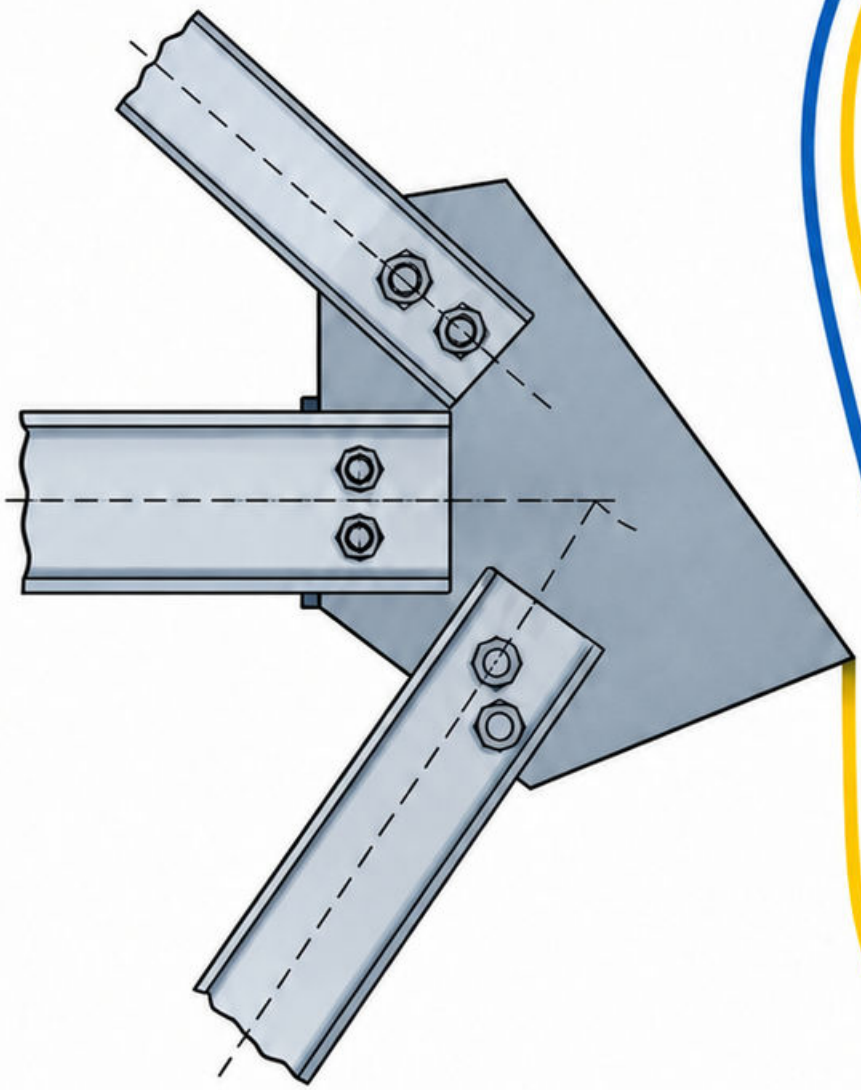

Sprawdź śruby lub spoiny, przekroje krytyczne oraz możliwość wychylenia blachy poza płaszczyznę. Grubsza blacha nie naprawia każdej niekorzystnej geometrii.

Zadbaj o rzeczywistą drogę sił przez obszary połączeń, nie tylko atrakcyjny kształt obrysu.

Błąd: sprawdzenie samej sumy sił w węźle. Kontrola: uwzględnij momenty i lokalne mechanizmy.

Źródła: [16].

Mapa 139

Podstawy słupów

Podstawa słupa przekazuje siły na fundament przez blachę, kontakt, kotwy i elementy pomocnicze właściwe dla rozwiązania. Nie jest automatycznie pełnym utwierdzeniem.

Przykład: centralne ściskanie może być przekazywane przez docisk pod blachą. Przy momencie część kotew może uczestniczyć w przenoszeniu rozciągania.

Sprawdź zginanie blachy, beton, kotwy i ścinanie. Sztywność połączenia wpływa na model całej ramy.

Podlewka i jakość kontaktu mogą mieć znaczenie dla rzeczywistego rozkładu nacisków. Nie zastępuj ich założeniem idealnego przylegania bez podstaw.

Błąd: dobór kotew tylko do ciężaru słupa. **Kontrola:** uwzględnij pełny zestaw oddziaływań podstawy.

Źródła: [16].

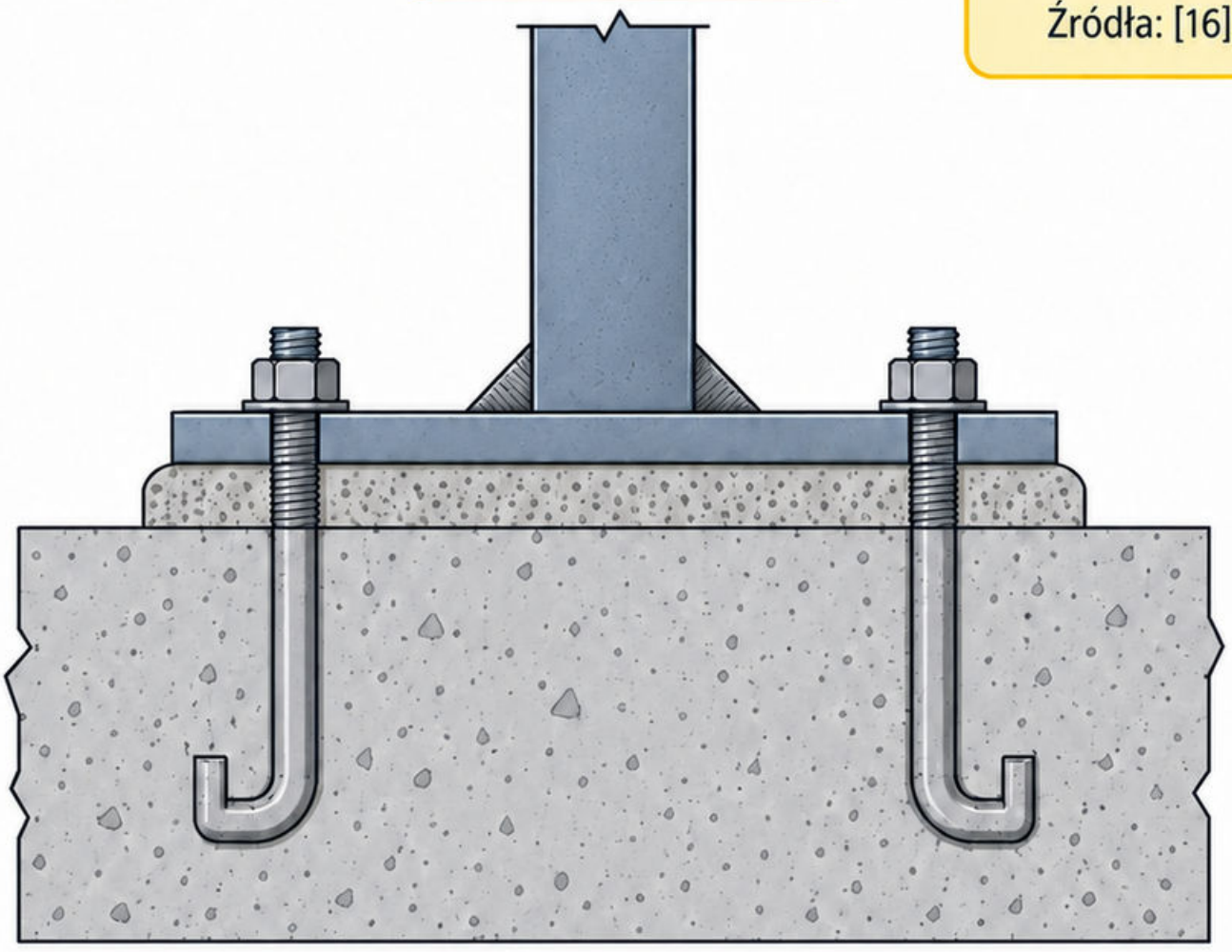

Mapa 140

Stężenia stalowe

Stężenia stabilizują geometrię i przekazują oddziaływania poziome. Układ musi mieć ciągłą drogę sił od miejsca ich wprowadzenia do fundamentów.

Przykład: wiotkie przekątne zaprojektowane do rozciągania mogą pracować naprzemiennie przy zmianie kierunku wiatru. Jedna przekątna nie zastępuje automatycznie całego układu.

Sprawdź połączenia, zbieranie sił przez stropy i stężenia montażowe. Stateczny układ gotowy może być niestateczny podczas wznoszenia.

Jeśli pręt ma przenosić ściskanie, oceń jego wyboczenie. Sam przekrój o dużej nośności na rozciąganie nie wystarcza.

Błąd: stężenie kończące się na niepodpartej części. Kontrola: prześledź każdą reakcję dalej.

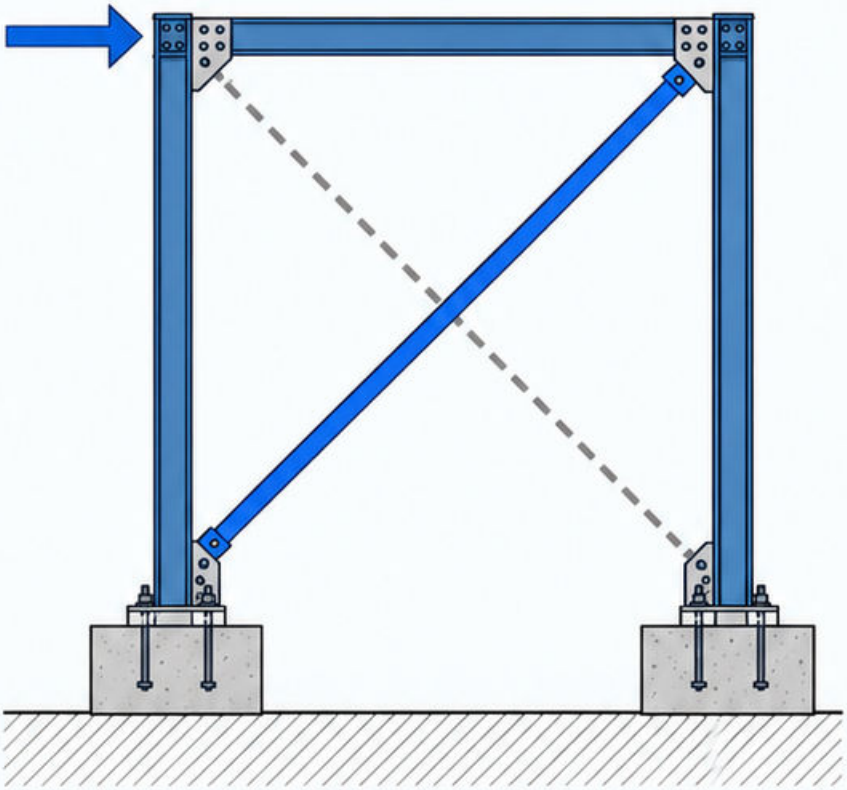

Źródła: [16].

Mapa 141

Kratownica dachowa stalowa

Kratownica dachowa wymaga zgodności modelu węzłowego z położeniem płatwi i połączeń. Obciążenie między węzłami może wywołać zginanie pasa.

Przykład: przy jednym układzie ciężaru pas górny jest ściskany. Zmiana oddziaływań może zmienić wartości, a czasem znaki sił w wybranych prętach.

Sprawdź podparcie boczne ściskanych odcinków i połączenia węzłów. Model płaski nie ocenia całej stateczności przestrzennej dachu.

Rozważ odpowiednie przypadki obciążeń, zamiast opierać ocenę wyłącznie na jednym symetrycznym rozkładzie.

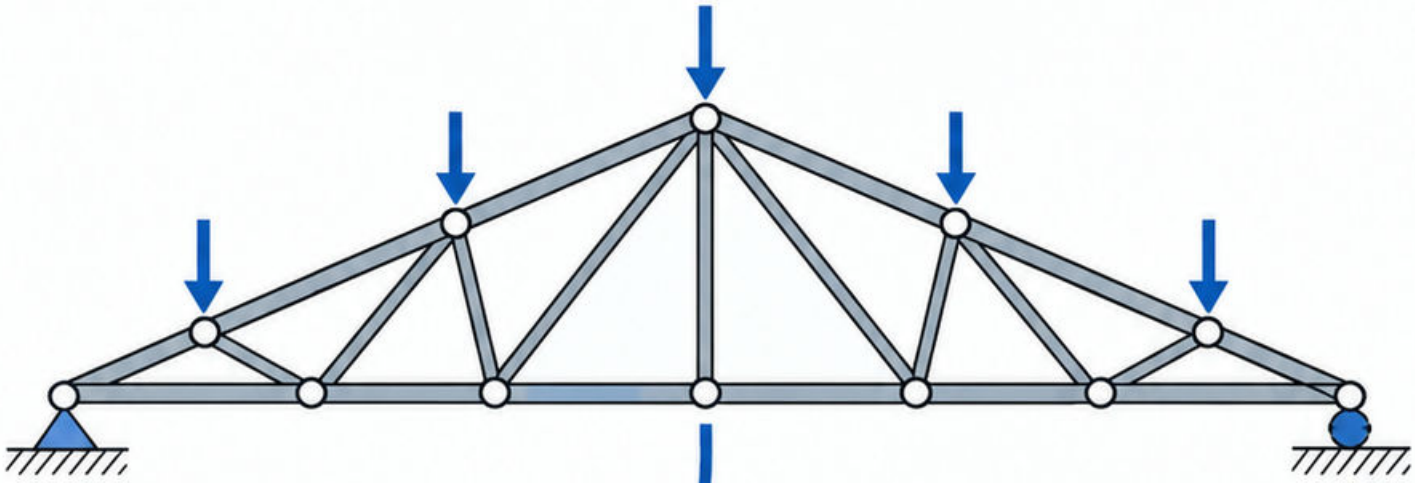

Błąd: przyjęcie długości wyboczeniowej bez stężeń. Kontrola: wskaż rzeczywiste punkty bocznego podparcia każdego ściskanego pasa.

Źródła: [16].

Mapa 142 Ochrona antykorozyjna

Ochrona antykorozyjna łączy dobór systemu z detalem umożliwiiającym odpływ wody i późniejszą kontrolę. Sama nazwa farby nie określa skuteczności.

Przykład: kieszeń przy blasze zatrzymuje wodę i zanieczyszczenia. Zwiększenie grubości powłoki bez zmiany detalu może nie usunąć przyczyny problemu.

Sprawdź przygotowanie podłoża, kompatybilność warstw i sposób naprawy uszkodzeń transportowych. Warunki aplikacji powinny odpowiadać specyfikacji systemu.



Uwzględnij współpracę z ochroną ogniową. Niezgodne warstwy mogą pogorszyć działanie całego układu.

Błąd: malowanie widocznej rdzy bez właściwego przygotowania. Kontrola: oceń detal, wykonanie i plan utrzymania.

Źródła: [22, 27].

Mapa 143

Ochrona ogniowa stali

Wysoka temperatura zmienia wytrzymałość i sztywność stali. Nośność pożarowa zależy od temperatury elementu, jego obciążenia oraz warunków pracy.

Ochrona może ograniczać nagrzewanie przez powłokę, obudowę lub inne przewidziane rozwiązanie. Dobór obejmuje pełny system, nie tylko materiał widocznej warstwy.

Przykład: dwa profile o różnym stosunku powierzchni nagrzewanej do objętości mogą nagrzewać się inaczej przy tym samym oddziaływaniu.

Nie istnieje jedna temperatura krytyczna właściwa dla każdego elementu i poziomu wykorzystania.

Błąd: zamiana klasy reakcji powłoki na odporność belki w minutach. Kontrola: sprawdź zakres klasyfikacji i projekt ochrony.

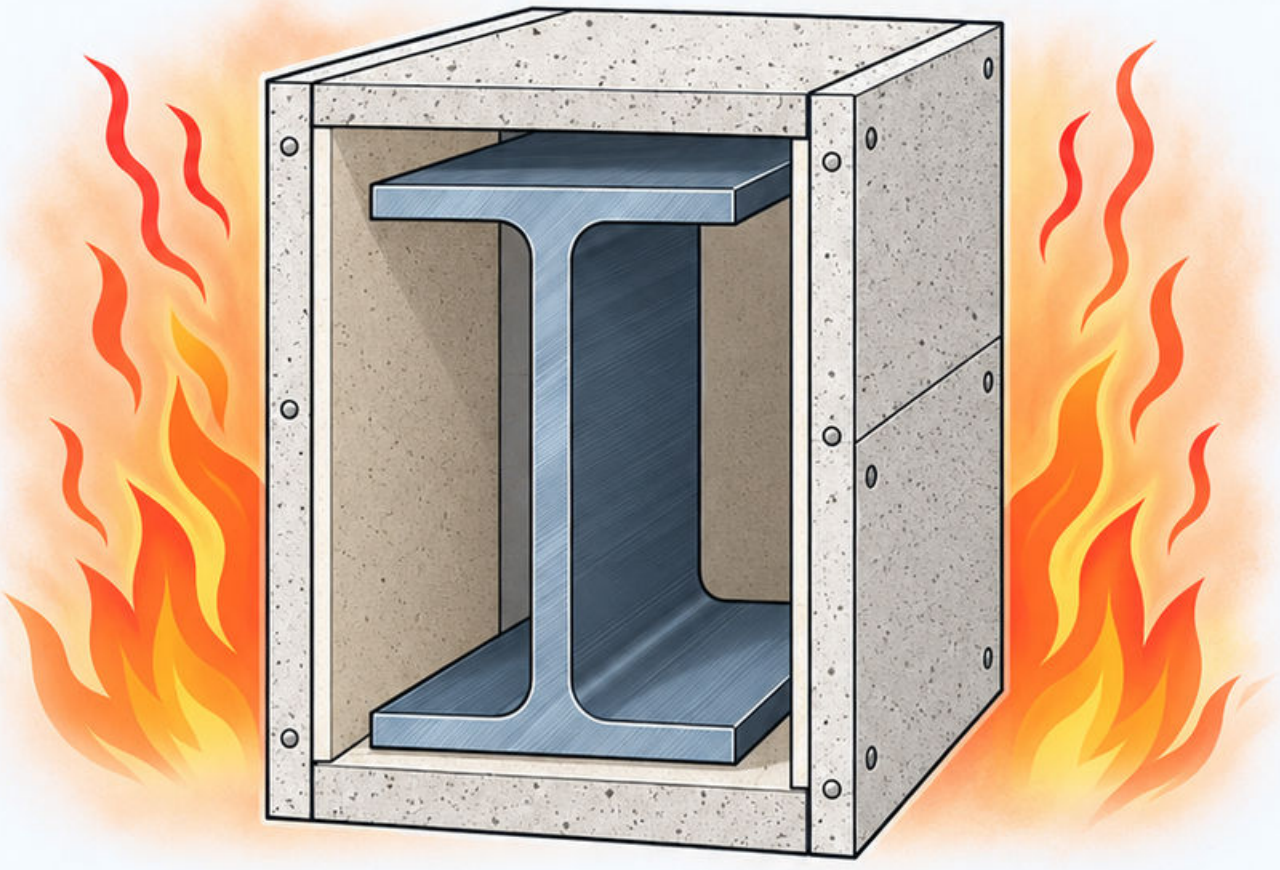

Źródła: [26].

Mapa 144 Klasy drewna

Klasa wytrzymałościowa drewna porządkuje zestaw parametrów mechanicznych i gęstości. Nie jest oceną estetyki ani samą nazwą gatunku drzewa.

Przykład: oznaczenie C24 odnosi się do klasy konstrukcyjnej. Dwie deski podobne wizualnie nie muszą mieć tej samej potwierdzonej klasy.

W obliczeniach rozróżnij wartości charakterystyczne i obliczeniowe. Warunki wilgotności oraz czas działania obciążeń wpływają na właściwy sposób oceny.

Błąd: nadawanie klasy na oko. **Kontrola:** powiąż dostawę z wymaganiem projektu i dokumentacją klasyfikacji.

Sprawdź identyfikację wyrobu, wymiary i kierunek włókien. Struganie lub późniejsza obróbka nie powinny być oceniane wyłącznie według wyglądu.



Źródła: [23].

Mapa 145

Wilgotność drewna

Wilgotność drewna określa masę zawartej wody względem masy drewna suchego:
$u = (m - m_0)/m_0 \times 100\%$.

Przykład: próbka waży 1,20 kg, a po wysuszeniu 1,00 kg. Wilgotność wynosi 20%, a nie 16,7%.

Zmiany wilgotności powodują zmiany wymiarów i wpływają na zachowanie mechaniczne. Ruch w poprzek włókien jest inny niż wzdłuż.

Pomiar powierzchniowy nie musi opisywać całego przekroju. Zapisz metodę, miejsce oraz warunki badania.

Błąd: dzielenie masy wody przez masę mokrą. Kontrola: w mianowniku wzoru musi znaleźć się masa suchego drewna.

Źródła: [12].

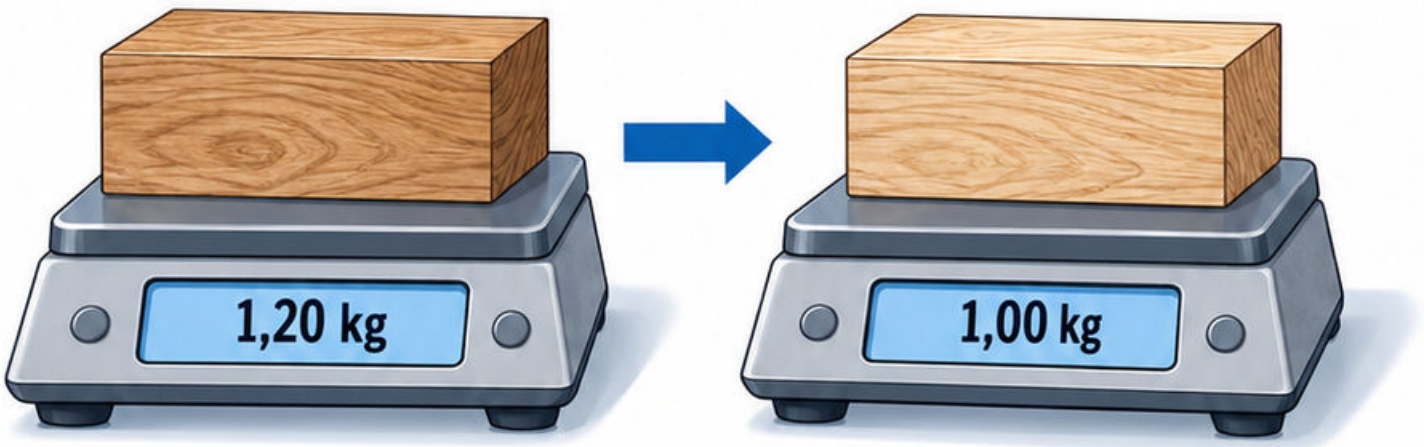

Mapa 146

Pełzanie drewna

Pod długotrwałym obciążeniem drewno może zwiększać odkształcenie. Wielkość efektu zależy od czasu, warunków wilgotnościowych i rodzaju wyrobu.

Przykład ilustracyjny: ugięcie początkowe 4 mm oraz późniejszy przyrost 2 mm dają razem 6 mm. Liczby nie stanowią współczynnika projektowego.

Zmiany wilgotności mogą dodatkowo wpływać na przebieg deformacji. Nie opisuj całej historii jednym krótkotrwałym modułem bez odpowiedniego modelu.

Ocena użytkowalności powinna odpowiadać etapom i warstwom wrażliwym na przemieszczenia.

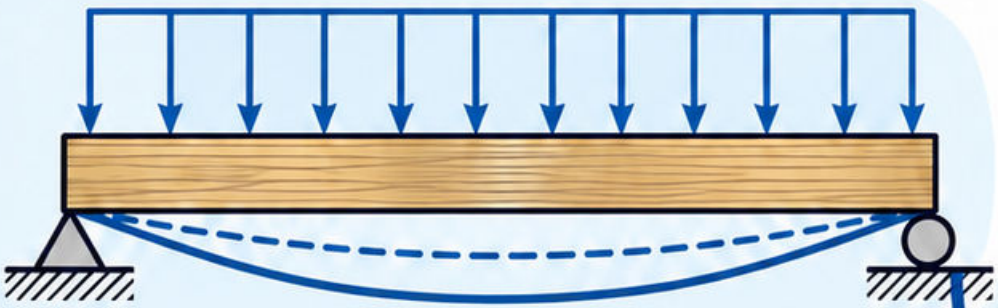

Błąd: uznanie stałego obciążenia za gwarancję stałego ugięcia.
Kontrola: oddziel odpowiedź natychmiastową, długotrwałą i wpływ warunków środowiska.

Źródła: [23, 12].

Mapa 147
Belki drewniane

Belka drewniana wymaga sprawdzenia zginania, ścinania, docisku i stateczności oraz ugięcia. Kierunek włókien i otwory wpływają na lokalne mechanizmy.

Założono prostokąt bez osłabień i zginanie względem właściwej osi. Sprawdź także warunki podparcia i obciążenia długotrwałe.

Przykład sprężysty:
$b = 100$ mm,
$h = 200$ mm.
$W = bh^2/6$
$\approx 666\,667$ mm^3.

Dla $M = 5$ kN·m naprężenie skrajne wynosi około 7,5 MPa. To rachunek modelowy, nie pełna ocena nośności drewna.

Błąd: zamiana b z h. Kontrola: zaznacz wysokość prostopadłą do osi obojętnej.

Źródła: [23].

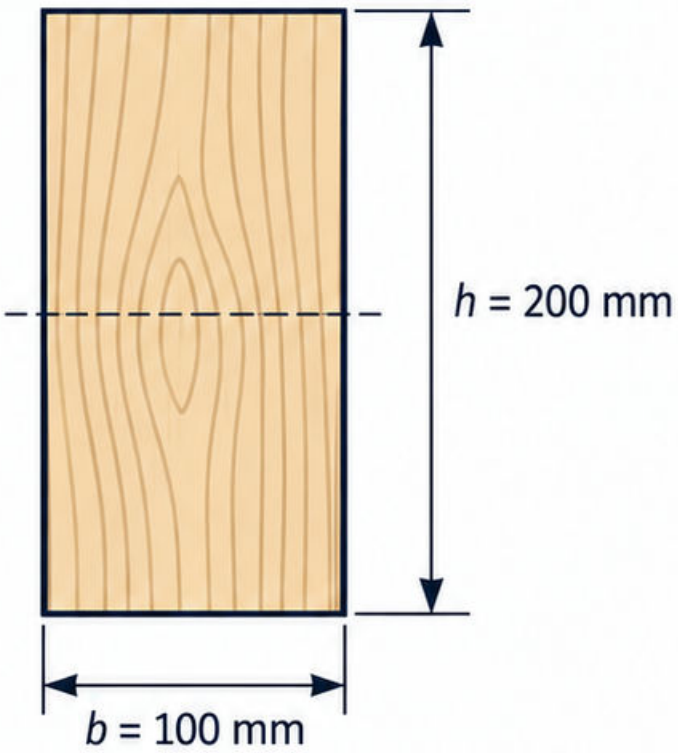

Mapa 148

Słupy drewniane

Słup drewniany sprawdzaj na ściskanie i stateczność, uwzględniając kierunek włókien oraz podparcie. Połączenia mogą wprowadzać mimośrody.

Przykład: podwojenie długości przy tym samym przekroju nie zmienia naprężenia N/A, lecz zwiększa podatność na wyboczenie.

Wybierz właściwą długość i sztywność dla obu kierunków. Przewiązki albo obudowa ograniczają ruch tylko wtedy, gdy mają odpowiednią zdolność i połączenie.

Sprawdź również oparcie słupa, kontakt oraz ochronę przed zawilgoceniem. Lokalny detal może decydować o pracy całego elementu.

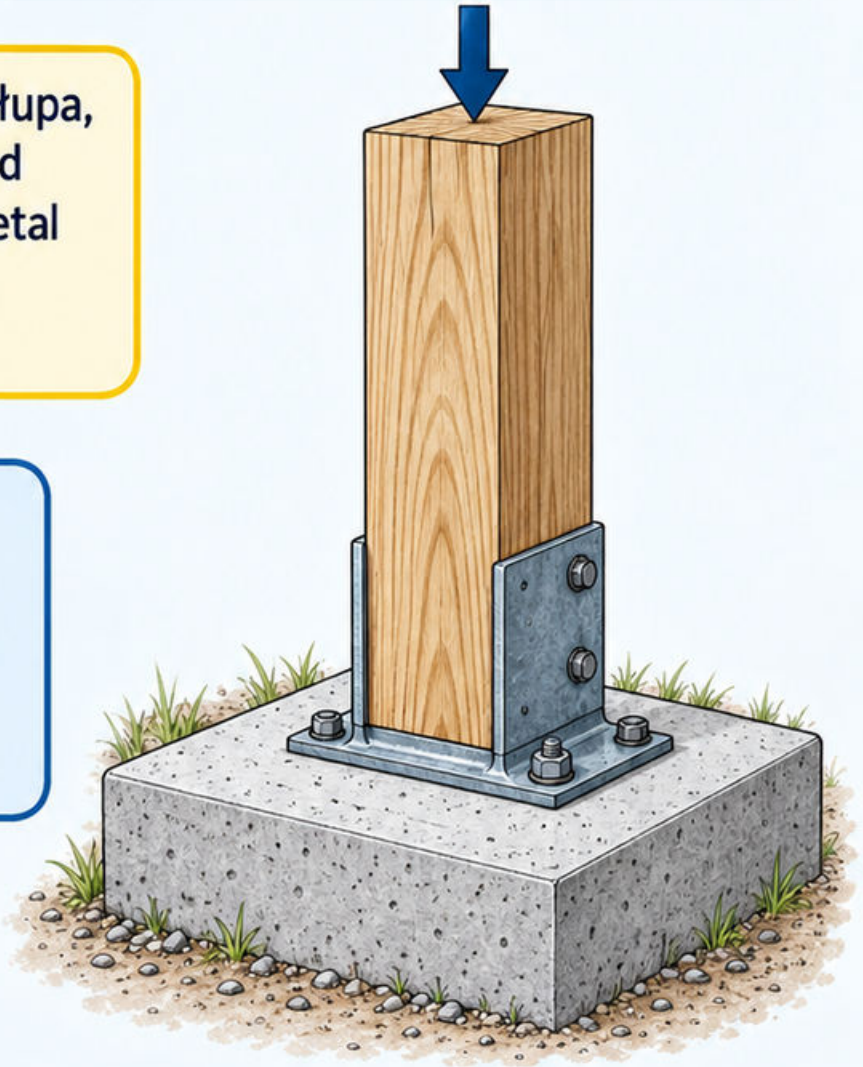

Błąd: przyjęcie idealnego osiowego ściskania mimo przesuniętego połączenia. Kontrola: odtwórz linię działania obciążenia.

Źródła: [23, 12].

Mapa 149

Połączenia ciesielskie

Połączenie ciesielskie przenosi siły przez odpowiednio ukształtowane powierzchnie kontaktu i ewentualne łączniki pomocnicze. Wycięcie jednocześnie osłabia element.

Przykład: wrąb zmniejsza wysokość belki w miejscu oparcia. Trzeba ocenić przekrój osłabiony, docisk oraz możliwość rozszczepienia.

Nie zakładaj, że powierzchnie przenoszą rozciąganie, jeśli działają wyłącznie na docisk. Zmiana zwrotu obciążenia może rozłączyć kontakt.

Dokładność wykonania wpływa na rzeczywisty rozkład nacisków. Pozornie duża powierzchnia nie musi cała współpracować.

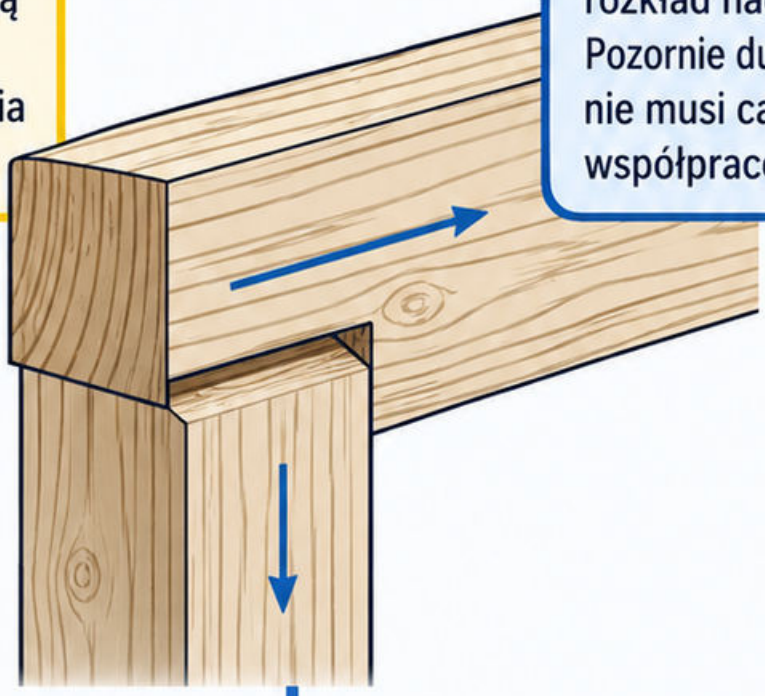

Błąd: dobór wrębu według tradycyjnego wyglądu. Kontrola: wskaż kontakt, kierunek włókien i pełną drogę siły.

Źródła: [23, 12].

Mapa 150
Łączniki mechaniczne drewna

Gwoździe, śruby, wkręty i sworznie przenoszą siły przez różne mechanizmy. Rozróżnij ścinanie połączenia, docisk drewna i wyrywanie łącznika.

Przykład: wkręt obciążony wzdłuż swojej osi wymaga innego sprawdzenia niż ten sam wkręt pracujący poprzecznie. Średnica nie wystarcza do zamiany mechanizmów.

Ocena obejmuje kierunek włókien, rozstawy, odległości od krawędzi i końców oraz możliwe rozszczepienie. Grupa łączników nie zawsze daje prostą sumę pojedynczych nośności.

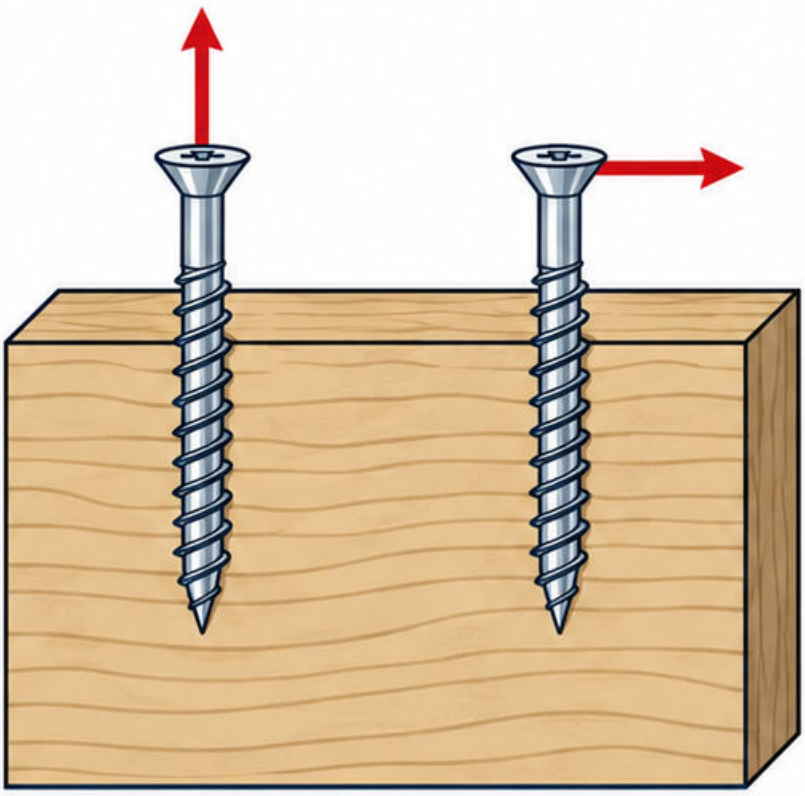

Błąd: kopiowanie nośności z innego kierunku obciążenia.

Kontrola: narysuj siłę względem osi łącznika i włókien oraz sprawdź dokumentację wyrobu.

Źródła: [23, 12].

Mapa 151
Drewno klejone

Drewno klejone warstwowo powstaje z połączonych lameli, których włókna biegną zasadniczo wzdłuż elementu. Nie utożsamiaj go z każdym wyrobem wielowarstwowym.

Kontrolowana produkcja umożliwia większe przekroje i określone klasy właściwości. Dobór obejmuje układ lameli, klejenie, geometrię i warunki użytkowania.

Przykład: belka zakrzywiona może wymagać oceny naprężeń poprzecznych do włókien, niewystępujących w tej samej postaci w prostym pręcie.

Sprawdź otwory, podcięcia i połączenia według pełnej dokumentacji. Sam fakt klejenia nie usuwa kierunkowości drewna.

Błąd: nadawanie jednakowych parametrów wszystkim kierunkom. Kontrola: rozpoznaj wyrób oraz przebieg włókien lameli.

Źródła: [23, 12].



Mapa 152

Nośność muru

Mur jest układem elementów murowych i spoin. Jego właściwości zależą od składników, sposobu wiązania, wykonania oraz kierunku działania obciążenia.

Przykład: wytrzymałość bloczka 15 MPa nie oznacza automatycznie wytrzymałości całej ściany 15 MPa. Parametry odnoszą się do różnych obiektów oceny.

Sprawdź smukłość, mimośrody, oparcia i usztywnienia. Otwory zmieniają rozkład obciążenia oraz przekroje filarów między nimi.

Nie zakładaj współpracy warstw, jeśli nie zapewnia jej przyjęte rozwiązanie połączeń.

Błąd: pominięcie zaprawy i wykonania. Kontrola: odróżnij właściwości elementu, muru i całego fragmentu konstrukcji.

Źródła: [24, 25].

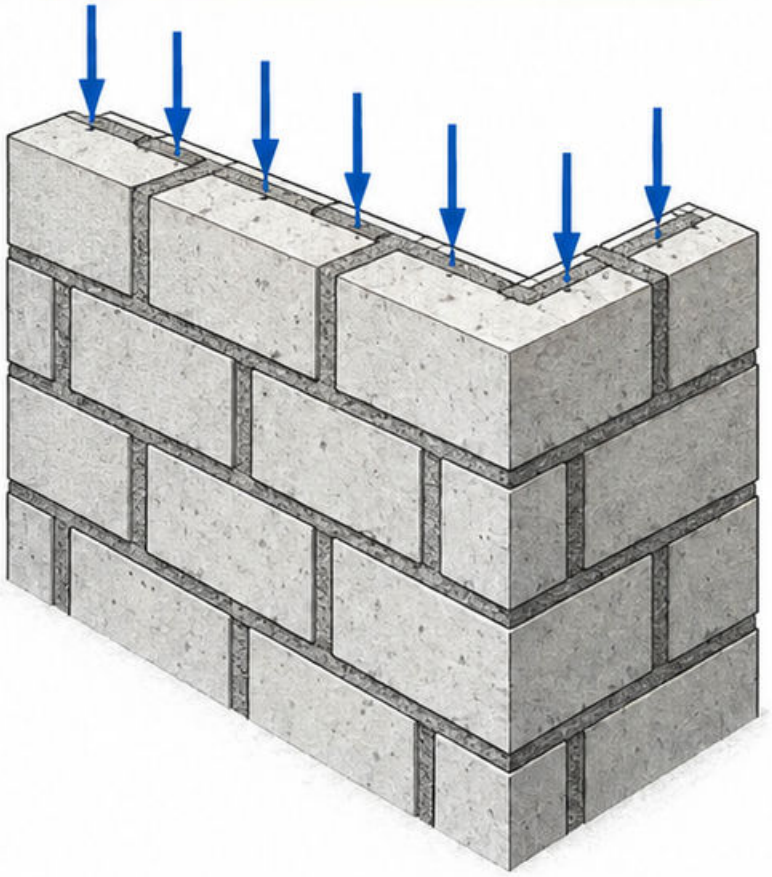

Mapa 153
Smukłość ściany murowej

Smukłość ściany zależy od wymiarów efektywnych i rzeczywistego podparcia. Wysoka cienka ściana może być wrażliwa na mimośrody i przemieszczenia.

Przykład geometryczny: wysokość 3,0 m i grubość 0,24 m dają iloraz 12,5, Nie jest to automatycznie smukłość obliczeniowa właściwego modelu.

Ustalenie wysokości efektywnej wymaga oceny stropów, ścian poprzecznych i połączeń. Samo zetknięcie elementów nie musi zapewniać skutecznego usztywnienia.



Sprawdź otwory oraz lokalne filary. Ich zachowanie może różnić się od pełnego pasa ściany.

Błąd: przyjęcie pełnego utwierdzenia bez detalu.
Kontrola: wskaż rzeczywiste ograniczenia obrotu i przemieszczenia.

Źródła: [24, 25].

Mapa 154
Nadproża i wieńce

Nadproże przekazuje obciążenie nad otworem na jego boki. Wieniec łączy fragmenty układu i uczestniczy w przestrzennej współpracy zgodnie z projektem.

Przykład: okno poszerzone bez zmiany nadproża zmienia jego rozpiętość i warunki oparcia. Podobna wysokość otworu nie zachowuje wcześniejszego modelu.

Sprawdź długość oparcia, lokalny docisk, obciążenie i sposób połączenia z sąsiednimi elementami. Gotowy element może wymagać określonej fazy montażowej.

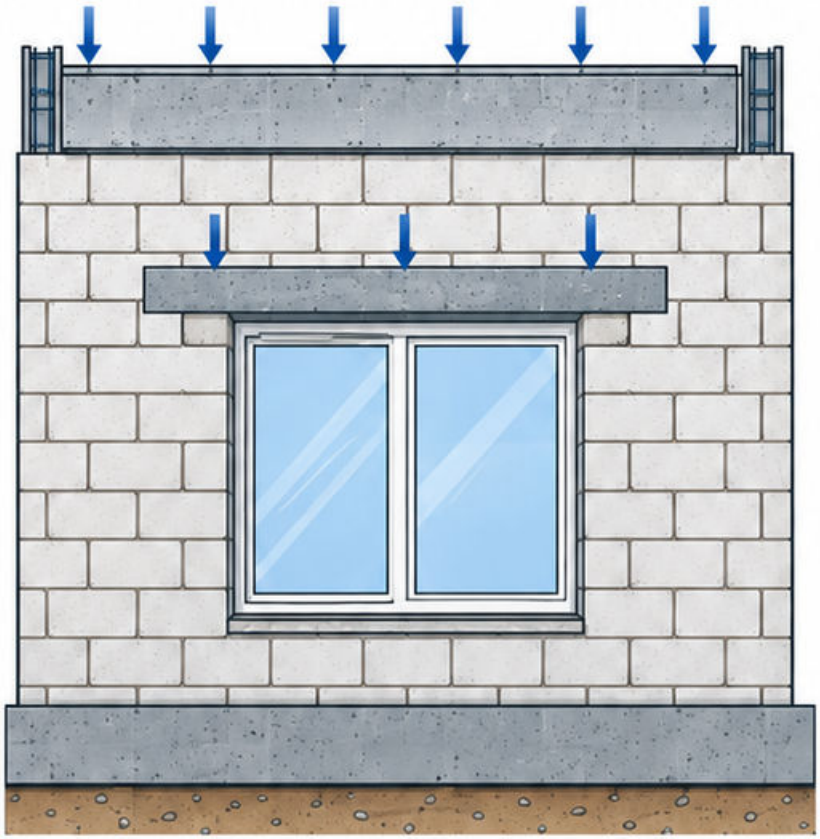

Nie traktuj wieńca jako automatycznego zamiennika nadproża ani odwrotnie.

Błąd: skrócenie prefabrykatu bez potwierdzenia systemu. Kontrola: połącz detal oparcia z obciążeniem i dokumentacją konkretnego rozwiązania.

Źródła: [24, 25].

Mapa 155

Połączenia ścian murowych

Połączenia ścian muszą odpowiadać ich funkcji: przenoszeniu sił, usztywnieniu albo umożliwieniu względnych przemieszczeń. Jeden detal nie pasuje do wszystkich styków.

Przykład: ściana działowa pod uginającym się stropem może wymagać rozwiązania ograniczającego niezamierzone obciążenie pionowe. Ściana nośna ma inną rolę.

Sprawdź przewiązanie lub łączniki, zakotwienie i kompatybilność materiałów. Samo zetknięcie na styk nie dowodzi pełnej współpracy.

Uwzględnij wymagania akustyczne i pożarowe w połączeniu, bez utraty zamierzonej swobody ruchu.

Błąd: sztywne wypełnienie każdej szczeliny. Kontrola: określ, jakie siły i przemieszczenia dany styk powinien przenosić.

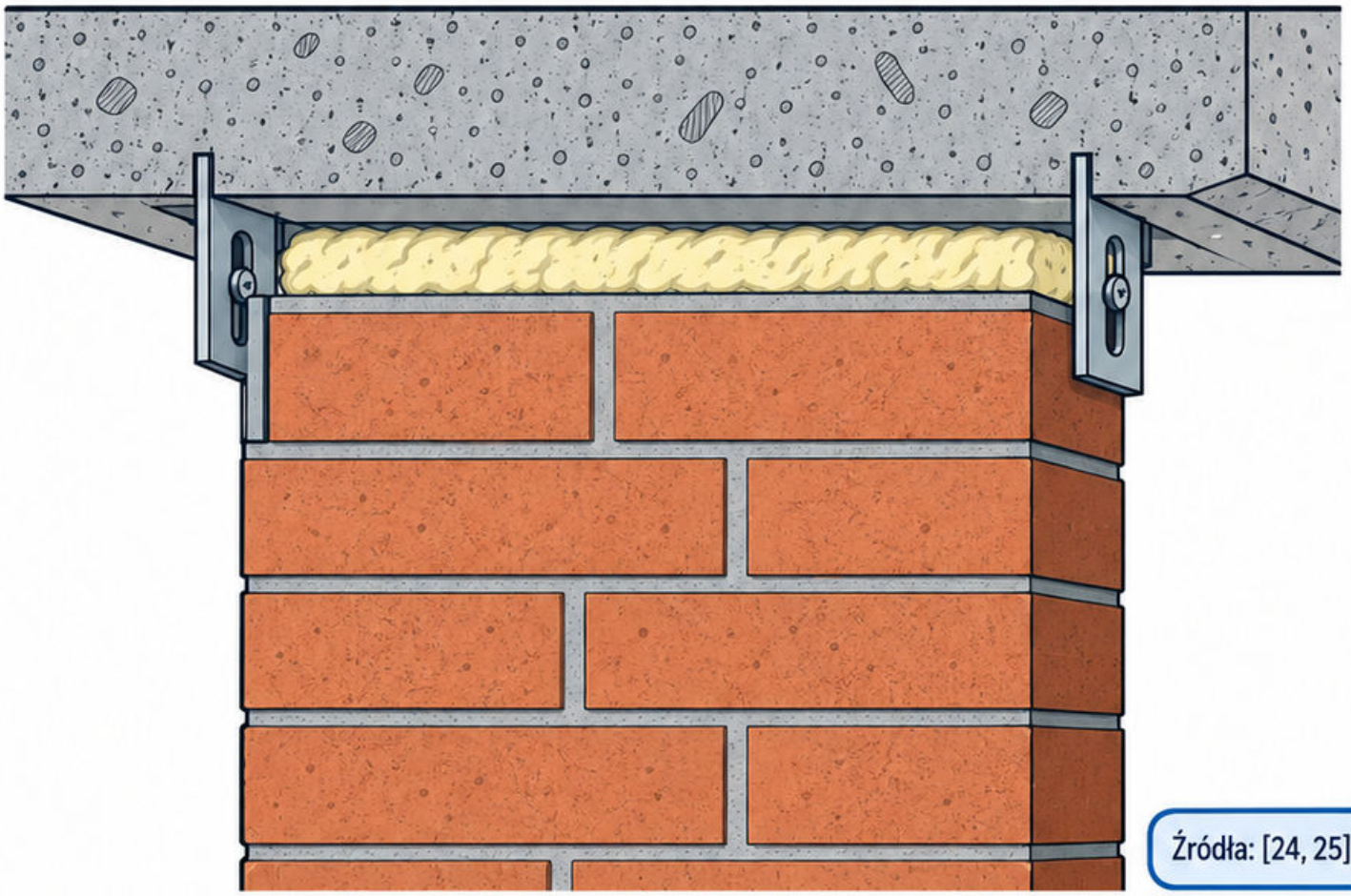

Źródła: [24, 25].

Moduł 6

Mechanika gruntów i fundamentowanie

31 map • od mechanizmu do sprawdzenia

Najpierw rozpoz naj warunki. Połącz wielkości z modelem, sprawdź jednostki i prześledź przykład.

Odtwórz zależności bez patrzenia. Wskaż błąd, który zmieniłby wynik, i odpowiedz na pytanie kontrolne.

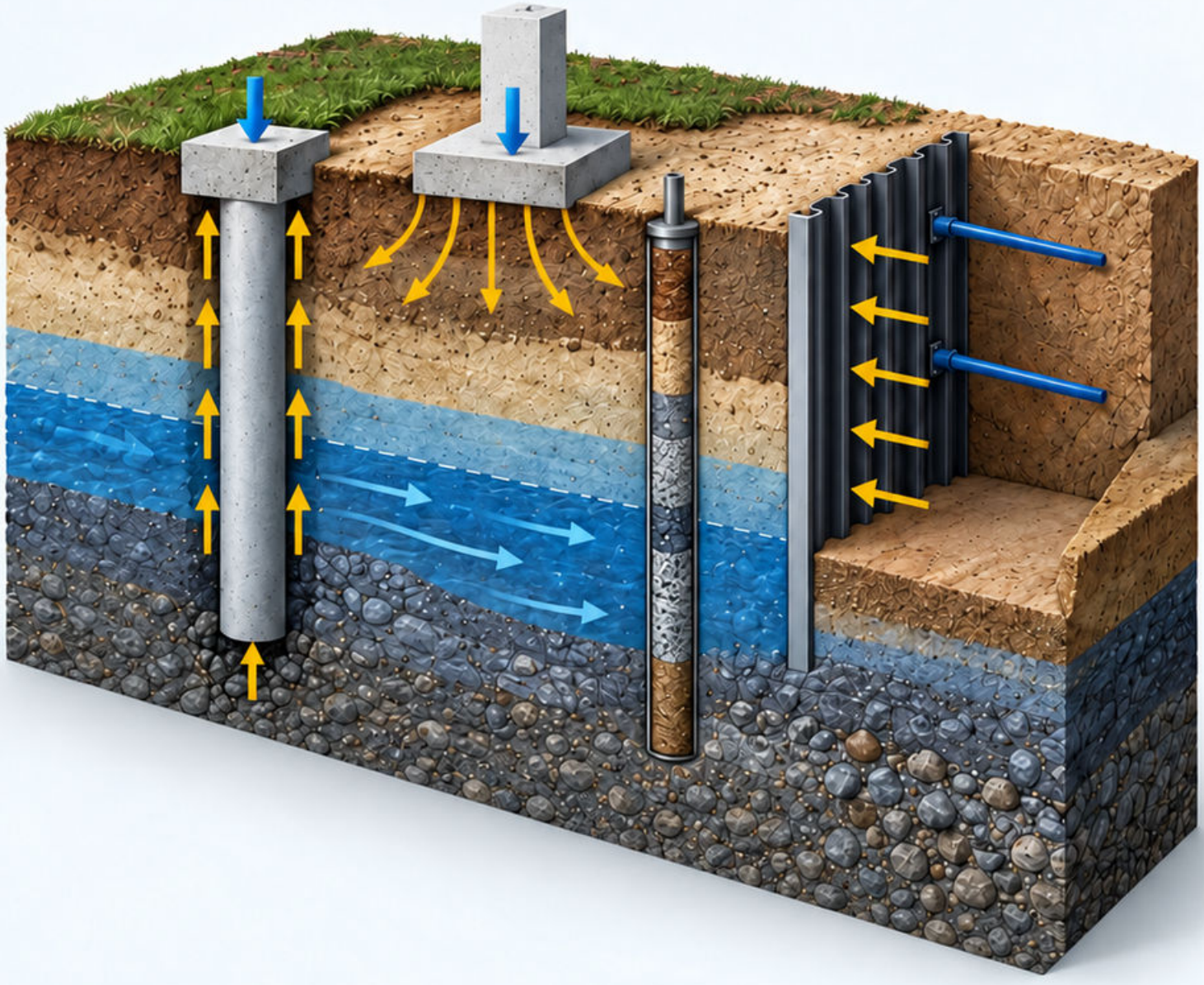

Mapa 156
Geneza gruntów

Mechanizm

Pochodzenie gruntu pomaga przewidywać układ warstw, zmienność i strukturę. Osad rzeczny, grunt lodowcowy oraz nasyp mają odmienne historie powstawania.

Warunki

Stosuj tę wiedzę do planowania rozpoznania. Geneza jest wskazówką, a nie bezpośrednią wartością nośności albo modułu odkształcenia.

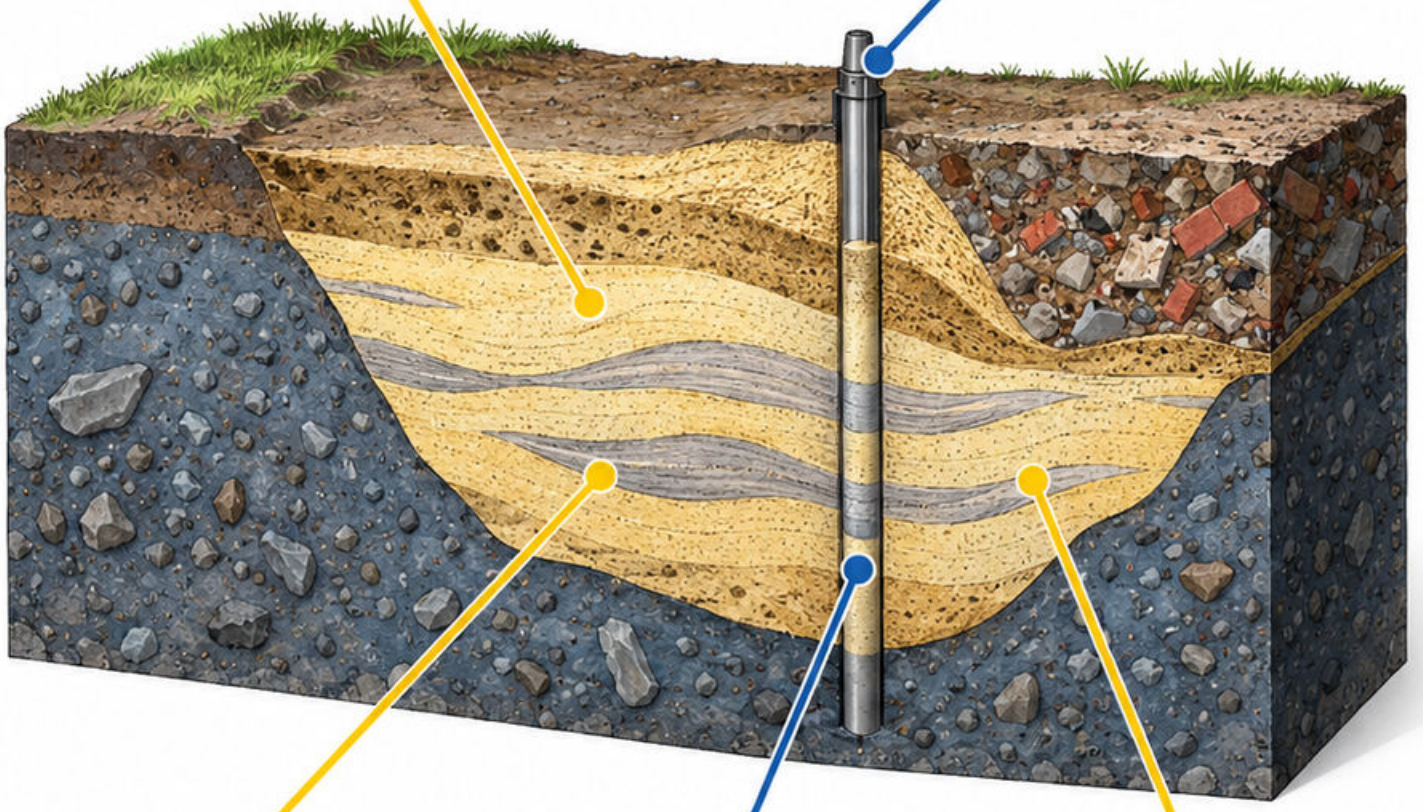

Przykład dydaktyczny

dawne koryto rzeki pod działką może zawierać soczewki osadów drobnych między piaskami o odmiennej przepuszczalności.

Błąd

uznanie całej działki za jednorodną na podstawie jednego otworu i ogólnej nazwy geologicznej.

Sprawdź

jakie badanie potwierdzi ciągłość warstwy pod projektowanym fundamentem? Wskaż obserwację, która podważyłaby obecny model. [28]

Mapa 157

Uziarnienie

Krzywa uziarnienia pokazuje udział masowy ziaren przechodzących przez określone sita. Pomaga opisywać skład gruntu i dobierać dalsze badania.

Oś średnic zwykle jest logarytmiczna. Wyniki przesiewania oraz analizy frakcji drobnych łącz w ramach właściwej procedury laboratoryjnej.



65%





Przykład dydaktyczny: przez dane sito przechodzi 35% suchej masy; na większych ziarnach pozostaje 65% całej próbki.

35%



Błąd: odczyt 35% jako udziału ziaren zatrzymanych albo porównanie próbek z różnych głębokości bez identyfikacji.

Sprawdź: czy suma udziałów frakcji wynosi 100%? Wyjaśnij, dlaczego samo uziarnienie nie wystarcza do oceny osiadania. [30]

Mapa 158

Grunty niespoiste

Piaski i żwiry przenoszą obciążenia głównie przez kontakty i tarcie między ziarnami. Ich zachowanie zależy także od zagęszczenia.

Uwzględniaj uziarnienie, kształt **ziaren,** naprężenie i wodę. Ten sam skład ziarnowy może występować w stanie luźnym albo zagęszczonym.

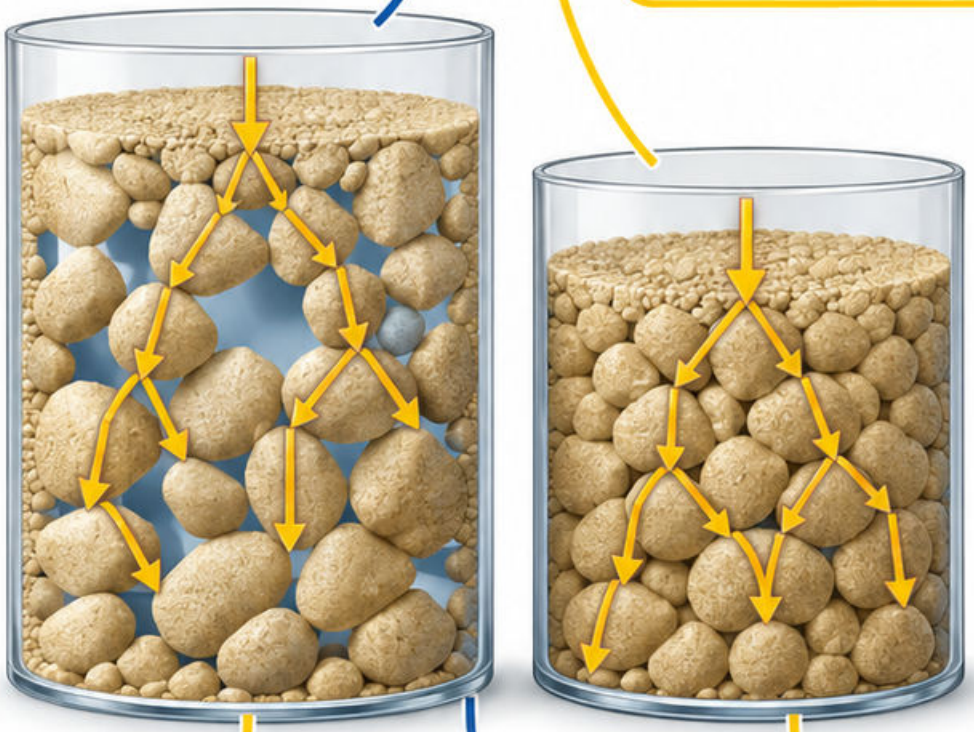

Przykład dydaktyczny: dwa pojemniki tego samego piasku mają różną objętość po luźnym nasypaniu i po kontrolowanym zagęszczeniu.

Błąd: przyjęcie nośności wyłącznie na podstawie słowa „piasek", bez oceny stanu i warunków posadowienia.

Sprawdź: jakie dane terenowe opisują stan warstwy? Dlaczego obecność wody może zmieniać odpowiedź gruntu pod obciążeniem? [30]

Mapa 159

Grunty spoiste

Grunty z istotnym udziałem drobnych cząstek mogą wykazywać plastyczność. Struktura i wilgotność wpływają na ich odkształcenie oraz wytrzymałość.

Rozróżniaj odpowiedź krótkotrwałą bez odpływu i długotrwałą z odpływem. Wybór modelu zależy od przepuszczalności i czasu obciążania.

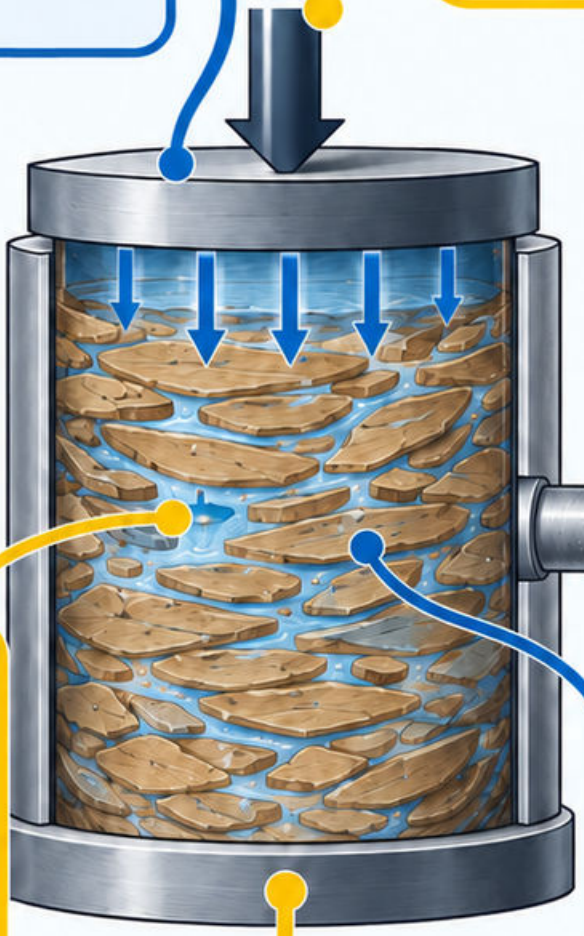

Bez odpływu

Przykład dydaktyczny: szybko obciążona warstwa gliny początkowo przekazuje część przyrostu obciążenia na wodę w porach.

Błąd: użycie parametrów z badania z odpływem w analizie wymagającej warunków bez odpływu, bez uzasadnienia.

Sprawdź: czy przyjęte parametry odpowiadają ścieżce obciążenia i analizowanemu etapowi? Wskaż informację o próbce potrzebną do oceny. [30]

Mapa 160

Granice konsystencji

Granice płynności i plastyczności opisują umowne przejścia stanów gruntu drobnoziarnistego w badaniach laboratoryjnych. Są wielkościami zależnymi od procedury.

Wskaźnik plastyczności

$I_P = w_L - w_P$.

Wszystkie wilgotności podawaj spójnie jako procenty suchej masy.



Przykład dydaktyczny:

w_L = 50%, w_P = 20%; I_P = 30 punktów procentowych.
Nie jest to wzrost względny o 30%.

Błąd:

traktowanie granic konsystencji jako bezpośredniego pomiaru nośności fundamentu albo zamiana symboli w_L i w_P.

Sprawdź:

odtwórz różnicę 50 − 20. Jakie dodatkowe dane są potrzebne do oceny rzeczywistego stanu warstwy? [30]

Mapa 161

Wilgotność gruntu

Wilgotność masowa to stosunek masy wody do masy suchego szkieletu: $w = m_v/m_s$. Wynik można wyrazić w procentach.

Próbkę identyfikuj i zabezpieczaj przed utratą wody. Masy określaj zgodnie z właściwą procedurą, uwzględniając masę naczynia.



$$w = \frac{20}{100} = 20\%$$

Przykład dydaktyczny: próbka mokra 120 g, sucha 100 g. Woda: 20 g; w = 20/100 = 20%.

Błąd: dzielenie masy wody przez masę mokrej próbki; dałoby to inną wielkość niż zdefiniowana wilgotność.

Sprawdź: masa sucha plus masa wody wynosi 120 g. Wyjaśnij, dlaczego wilgotność masowa nie jest stopniem nasycenia. [30]

Mapa 162

Gęstość objętościowa gruntu

Mechanizm

Gęstość objętościowa $\rho = m/V$ obejmuje masę próbki i jej całkowitą objętość. Rozróżniaj wartość wilgotną, suchą oraz nasyconą.

Warunki

Objętość zawiera pory, a nie tylko ziarna. Gęstość i ciężar objętościowy są różnymi wielkościami: $\gamma = \rho g$.



Przykład dydaktyczny

3,6 kg gruntu w objętości 0,002 m^3 daje $\rho = 1800$ kg/m^3.

Błąd

podstawienie 1800 kg/m^3 jako 1800 kN/m^3 do obliczeń naprężenia. Zamiana masy na ciężar wymaga przyspieszenia grawitacyjnego.

Sprawdź

czy objętość próbki nie została zmieniona podczas pobierania? Odtwórz jednostki w równaniu m/V przed dalszym obliczeniem. [30]

Mapa 163

Porowatość gruntu

Mechanizm

Porowatość $n = V_v/V$ opisuje udział objętości porów w całej próbce. Pory mogą zawierać powietrze i wodę.

Warunki (zależność)

Wskaźnik porowatości $e = V_v/V_s$ używa innego mianownika. Zależność między nimi: $n = e/(1 + e)$.

Diagram fazowy

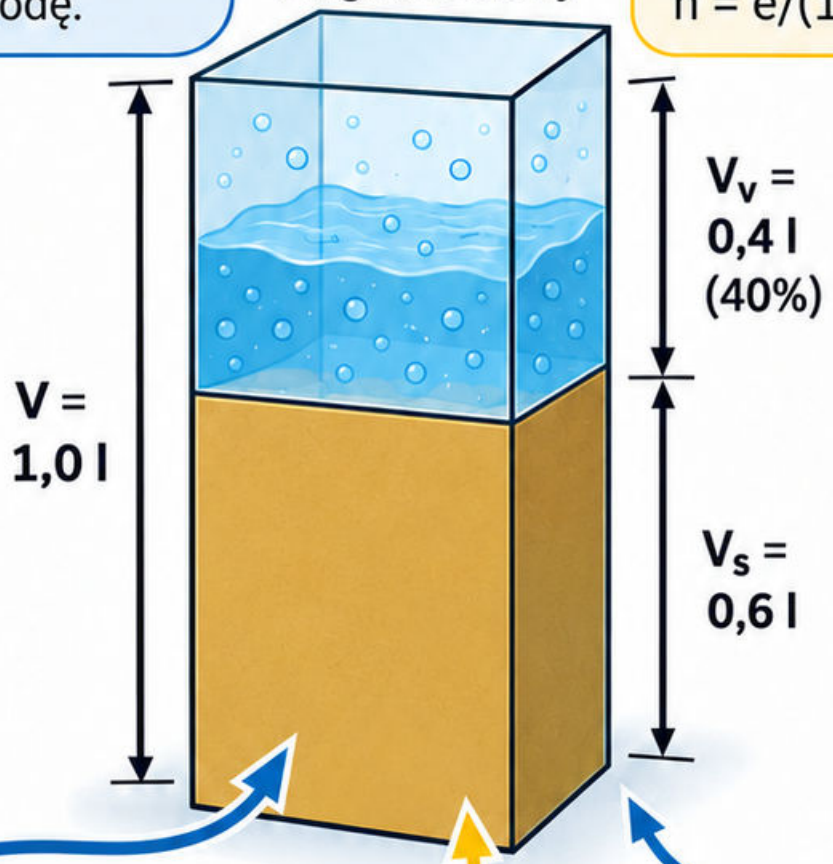

Przykład dydaktyczny

$V_v = 0{,}4$ l, $V = 1{,}0$ l; $n = 0{,}4 = 40\%$; $V_s = 0{,}6$ l.

Błąd

utożsamienie n z e albo uznanie wszystkich porów za wypełnione wodą bez sprawdzenia nasycenia.

Sprawdź

objętość ziaren i porów sumuje się do objętości całkowitej. Dlaczego e może przekraczać jeden, a n nie? [30]

Mapa 164

Pionowe naprężenie całkowite od nadkładu wynika z ciężaru warstw nad rozpatrywanym punktem. Dla warstw poziomych sumuj $\gamma_i h_i$.

Naprężenie całkowite

Model dotyczy ciężaru własnego rozległych warstw. Dodatkowe obciążenia powierzchniowe i geometria wymagają odpowiedniej analizy rozkładu naprężeń.

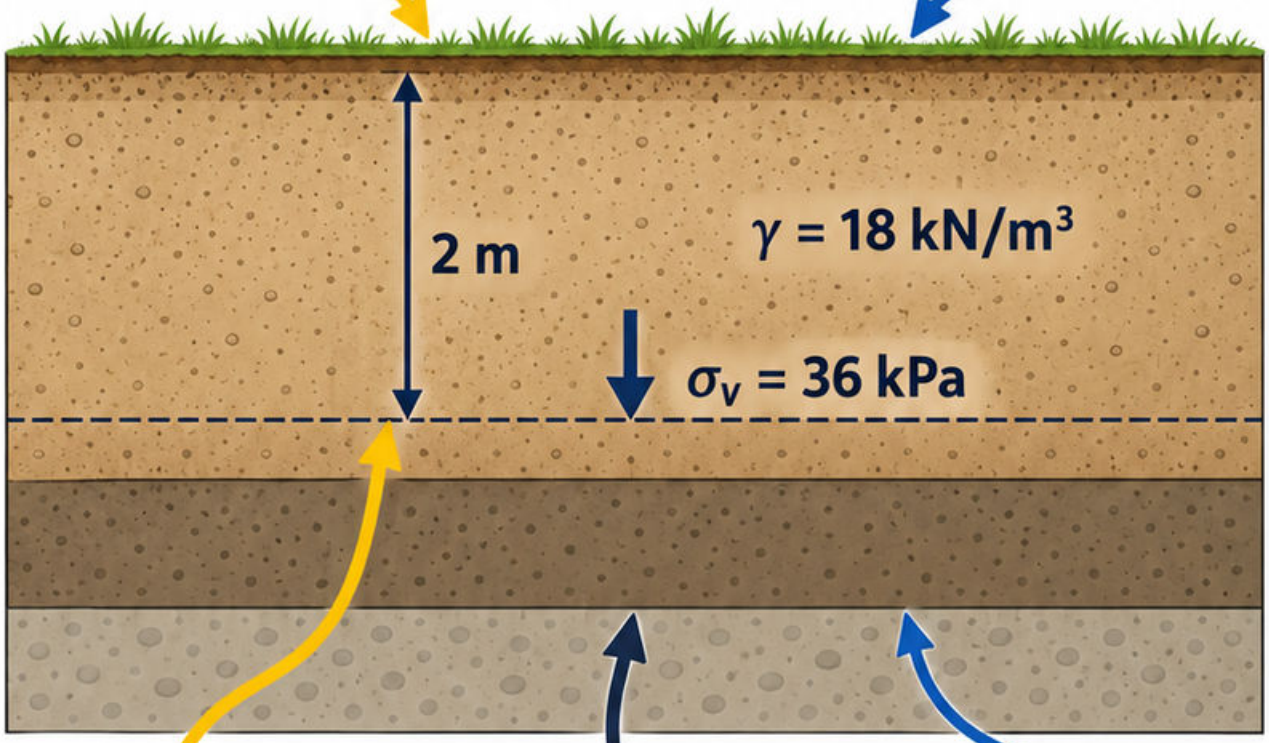

Przykład dydaktyczny:

warstwa o $\gamma = 18\ kN/m^3$ i grubości 2 m daje $\sigma_v = 36\ kPa$.

Błąd:

pominięcie warstwy nad punktem albo automatyczne zastąpienie naprężenia całkowitego efektywnym w obecności wody.

Sprawdź:

kN/m^3 razy m daje kPa. Jak zmieni się suma, gdy nad punktem pojawi się druga warstwa? [30]

Mapa 165

Ciśnienie porowe

Ciśnienie porowe u opisuje ciśnienie wody w porach gruntu. W hydrostatyce jego przyrost wynosi γ_w razy głębokość poniżej zwierciadła.

Zależność $u = \gamma_w z$ wymaga spoczynku wody i określonego poziomu odniesienia. Przy filtracji rozkład może być odmienny.

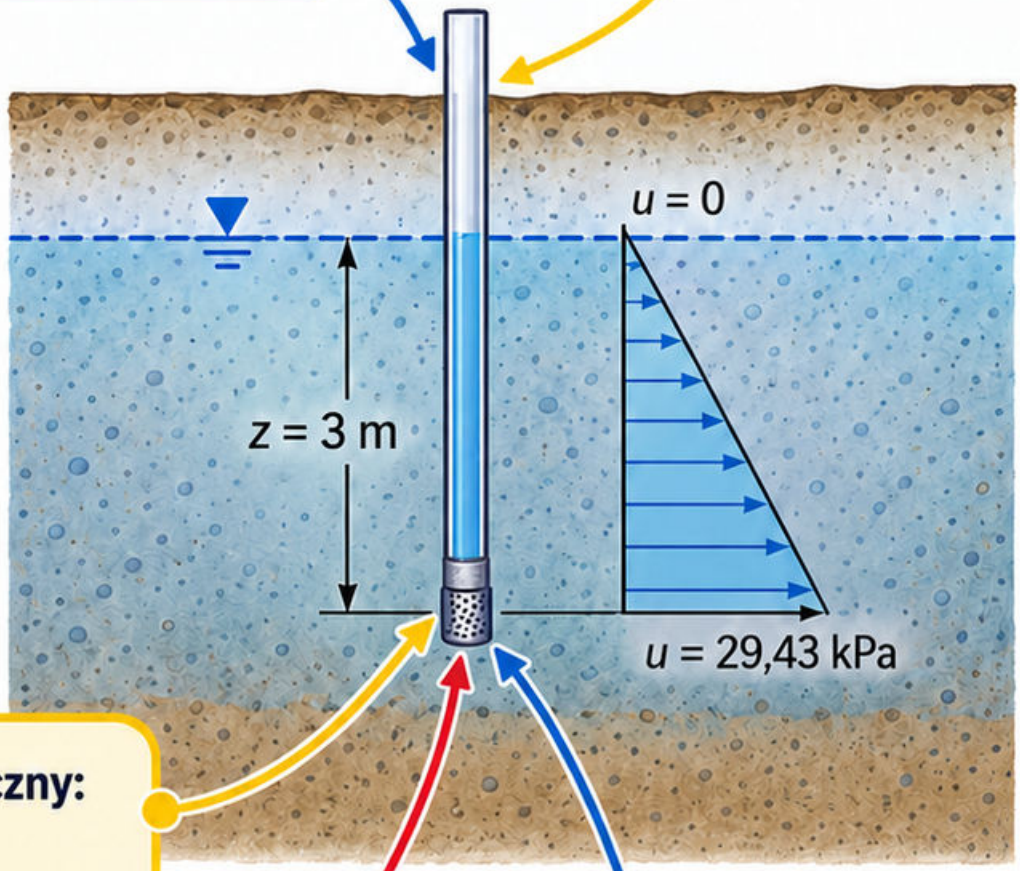

Przykład dydaktyczny:
$\gamma_w = 9{,}81\ kN/m^3$,
$z = 3\ m$;
$u = 29{,}43\ kPa$ względem ciśnienia atmosferycznego.

Błąd: liczenie z od powierzchni terenu mimo niższego zwierciadła albo używanie ciśnienia względnego jako absolutnego.

Sprawdź: wskaż wysokość słupa wody odpowiadającą punktowi. Dlaczego odczyt piezometru może różnić się od lokalnej głębokości terenu? [30]

Mapa 166

Naprężenie efektywne

Mechanizm

Dla nasyconego gruntu w klasycznym ujęciu Terzaghiego: $\sigma' = \sigma - u$. Szkielet odpowiada na naprężenie efektywne, a nie wyłącznie całkowite.

Warunki stosowania

Stosuj spójny kierunek naprężenia i ten sam punkt. Grunty nienasycone wymagają ostrożności; prosta zależność nie obejmuje wszystkich ich zjawisk.

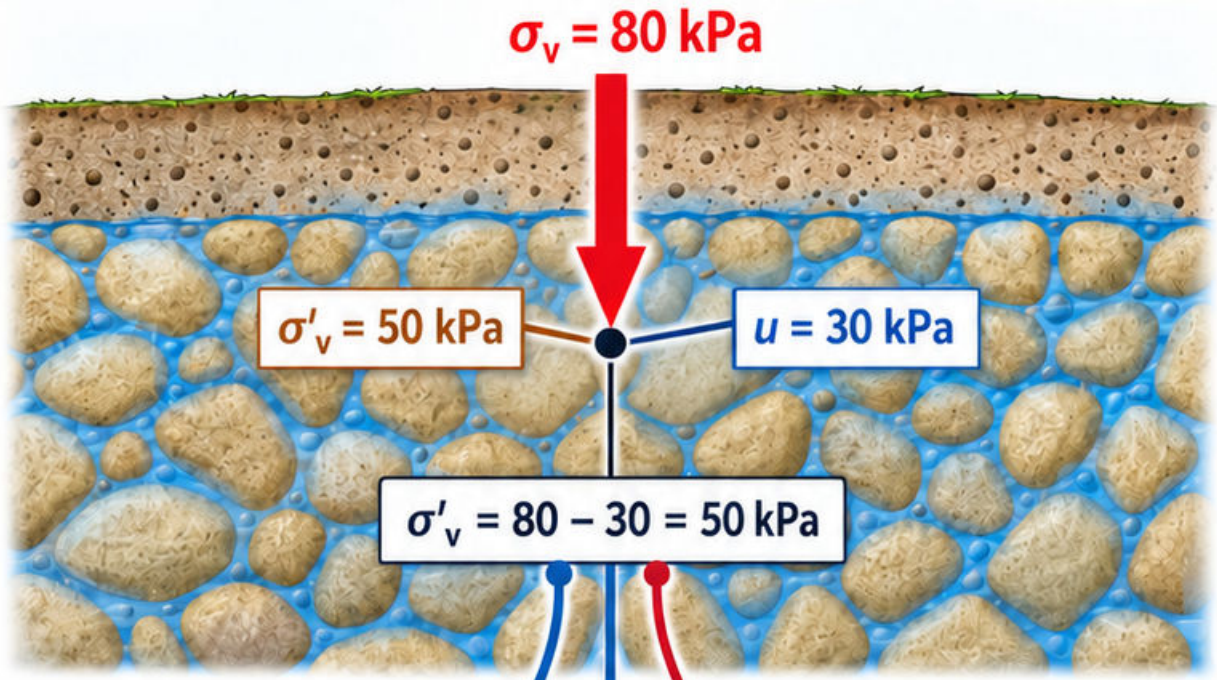

Przykład dydaktyczny

$\sigma_v = 80$ kPa, $u = 30$ kPa; $\sigma'_v = 50$ kPa w rozpatrywanym punkcie.

Błąd

dodanie ciśnienia porowego do całkowitego albo odjęcie wartości pochodzącej z innej warstwy i rzędnej.

Sprawdź

przy niezmienionym σ obniżenie u zwiększa σ'. Jak może to wpłynąć na osiadanie ściśliwego podłoża? [30]

Mapa 167
Woda gruntowa

Rozpoznanie wody obejmuje poziom, ciśnienie, zmienność i połączenia hydrauliczne warstw. Odczyt podczas wiercenia jest obserwacją z konkretnego momentu.

Rozróżniaj wodę swobodną, napiętą i zawieszoną. Położenie filtra piezometru określa, którą warstwę opisuje pomiar.

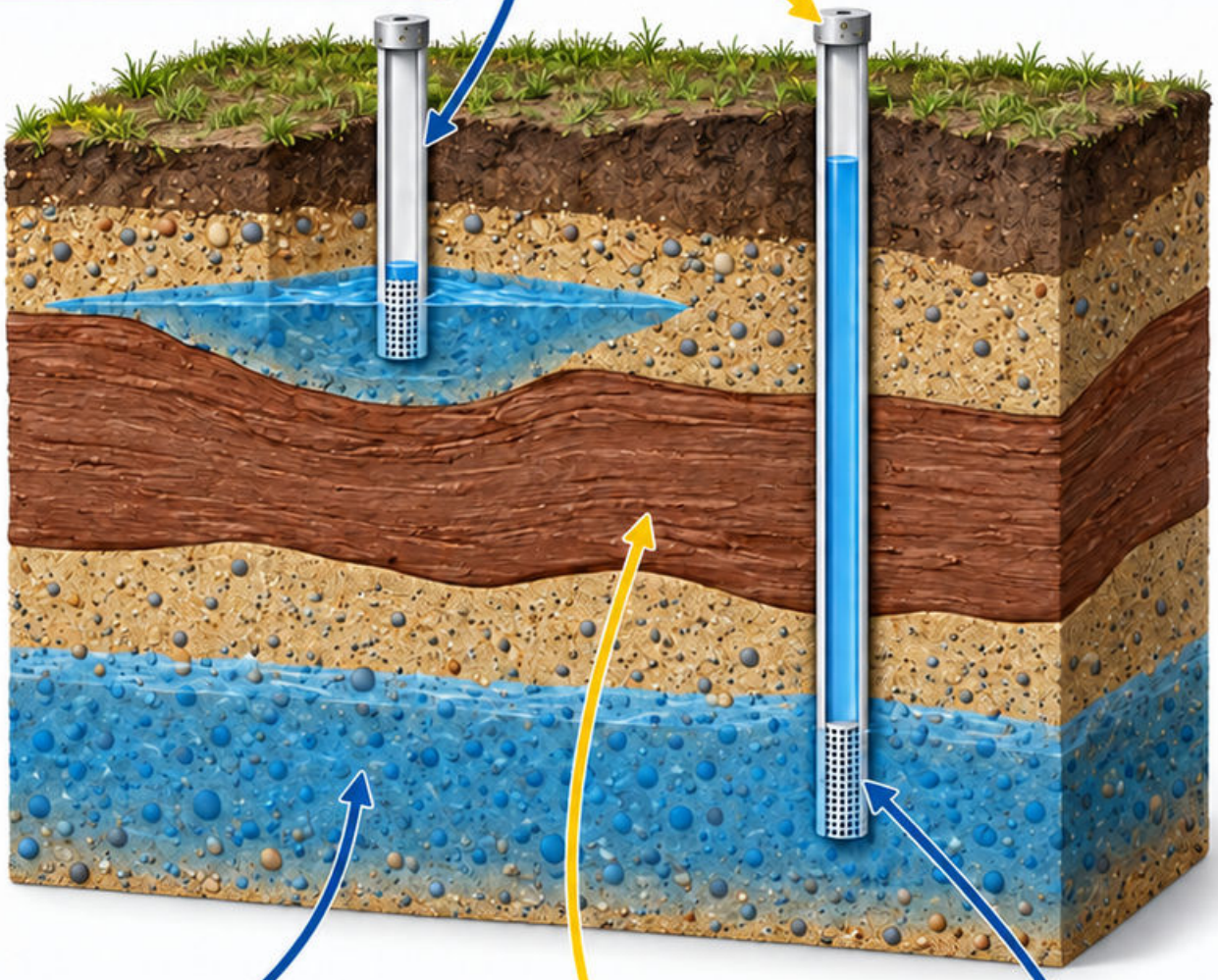

Przykład dydaktyczny: płytka woda nad gliną i głębszy poziom w piasku dają różne odczyty w dwóch rurach obserwacyjnych.

Błąd: połączenie tych odczytów jedną linią zwierciadła albo uznanie jednego pomiaru za maksymalny poziom projektowy.

Sprawdź: zapisz datę, rzędną odniesienia i zakres filtra. Jakich dodatkowych obserwacji wymaga ocena sezonowych wahań? [28]

Mapa 168
Filtracja

Mechanizm

Filtracja to przepływ wody przez połączone pory. Kierunek przepływu wynika ze spadku wysokości hydraulicznej, nie wyłącznie ze spadku terenu.

Warunki

Wysokość hydrauliczna obejmuje położenie i ciśnienie. W prostym przepływie przez grunt zwykle pomija się niewielką składową prędkości.

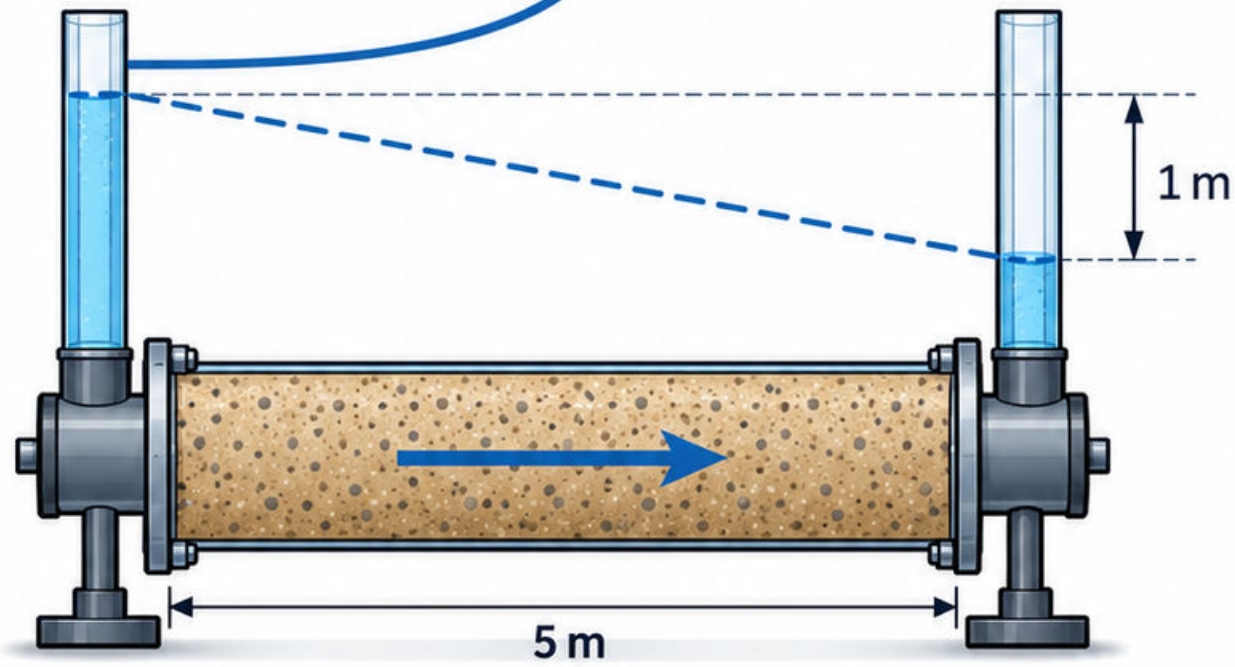

Przykład dydaktyczny

Przykład dydaktyczny: różnica wysokości hydraulicznej 1 m na drodze 5 m daje gradient i = 0,2.

Błąd

Błąd: dzielenie różnicy ciśnień w kPa przez długość i nazywanie wyniku bezwymiarowym gradientem hydraulicznym.

Sprawdź

Sprawdź: obie wysokości muszą mieć wspólne odniesienie. Narysuj kierunek przepływu od większej do mniejszej wysokości hydraulicznej. [30]

Mapa 169

Prawo Darcy'ego

Mechanizm

Dla ustalonego przepływu w odpowiednich warunkach: $Q = kiA$. Współczynnik filtracji k ma jednostkę prędkości, a gradient i jest bezwymiarowy.

Warunki stosowalności

Prawo opisuje przepływ przez ośrodek porowaty w zakresie jego stosowalności. Prędkość Darcy'ego Q/A nie jest prędkością między ziarnami.

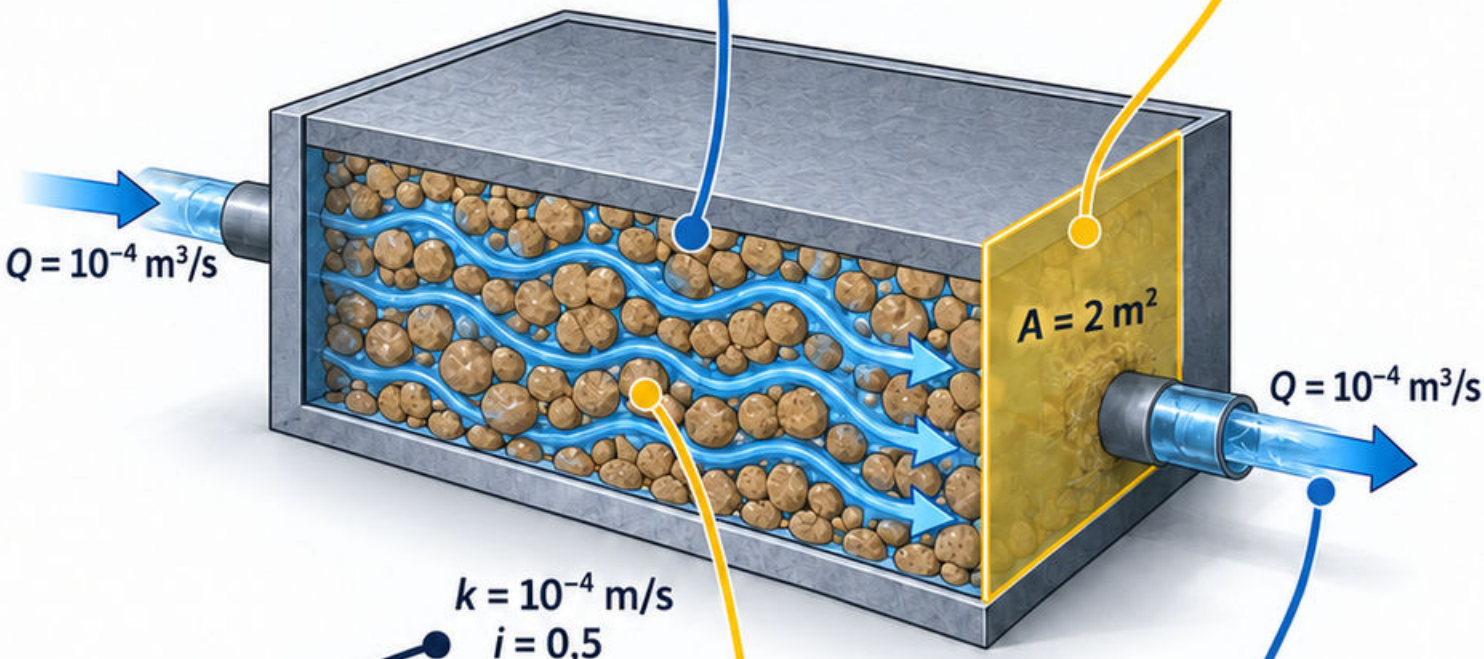

Przykład dydaktyczny

$k = 10^{-4}$ m/s, $i = 0{,}5$, $A = 2$ m²; $Q = 10^{-4}$ m³/s.

Błąd

pominięcie pola przekroju albo podstawienie różnicy wysokości zamiast gradientu obliczonego na długości drogi przepływu.

Sprawdź

po podzieleniu Q przez A otrzymasz 5×10^{-5} m/s. Jak zwiększenie pola wpłynie na Q? [30]

Mapa 170
Ściśliwość gruntu

Ściśliwość opisuje zmianę objętości pod wpływem zmiany naprężenia. Odpowiedź zależy od historii obciążenia, struktury, warunków odpływu i zakresu naprężeń.

Parametr z badania dobieraj do analizowanego stanu. Moduł nie jest uniwersalną stałą niezależną od sposobu obciążenia i ograniczeń bocznych.

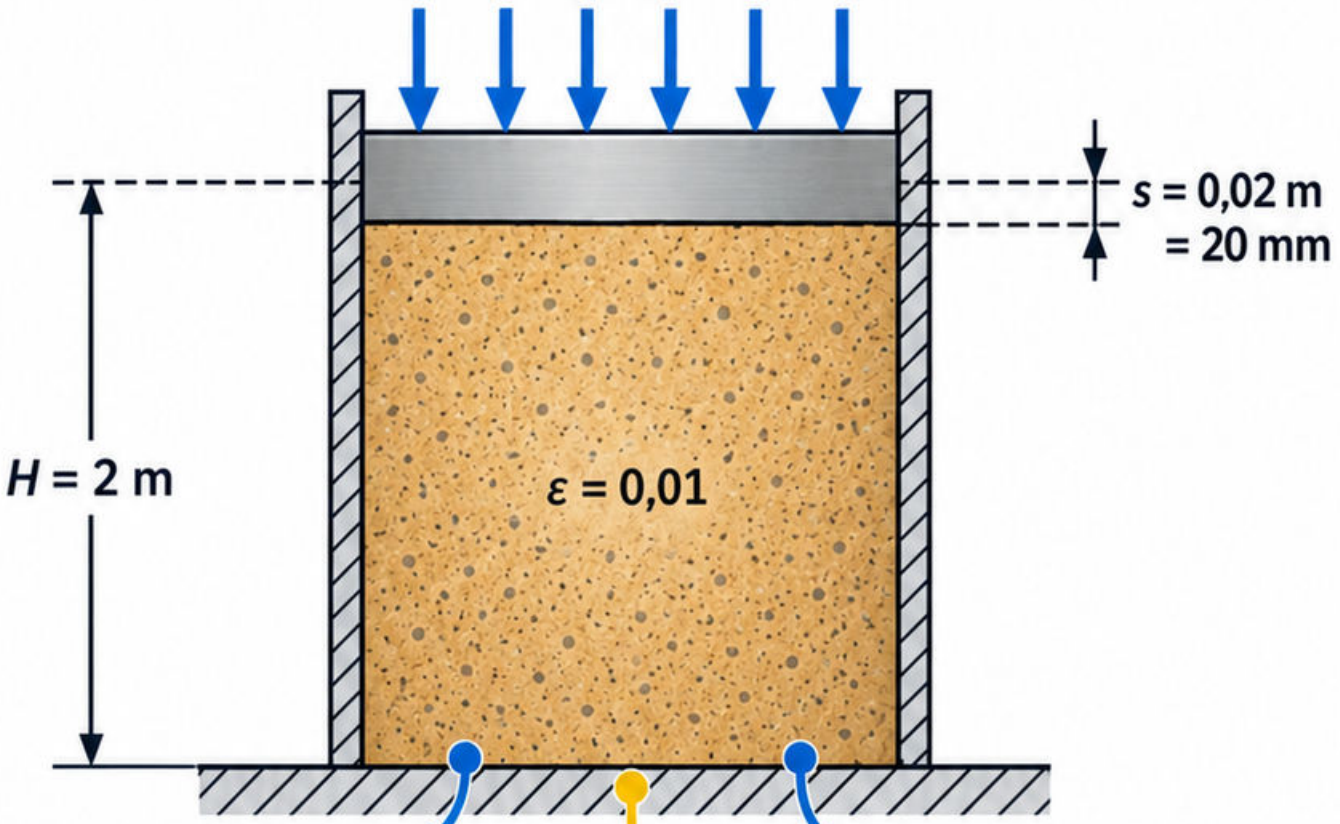

Przykład dydaktyczny: odkształcenie pionowe $\varepsilon = 0{,}01$ w jednorodnej warstwie $H = 2$ m daje $s = 0{,}02$ m.

Błąd: użycie jednego modułu dla wszystkich warstw albo pominięcie gruntu leżącego poniżej bezpośredniej podstawy fundamentu.

Sprawdź: 0,02 m to 20 mm. Które założenie pozwala zastąpić zmienny profil odkształceń jednym iloczynem εH? [30]

Mapa 171

Konsolidacja

Mechanizm

Konsolidacja wiąże zmianę odkształcenia gruntu z odpływem wody i rozpraszaniem nadwyżki ciśnienia porowego po obciążeniu. Jest procesem zależnym od czasu.

Warunki

Droga odpływu oraz właściwości warstwy wpływają na tempo. Nie utożsamiaj końcowego osiadania z szybkością jego osiągania.

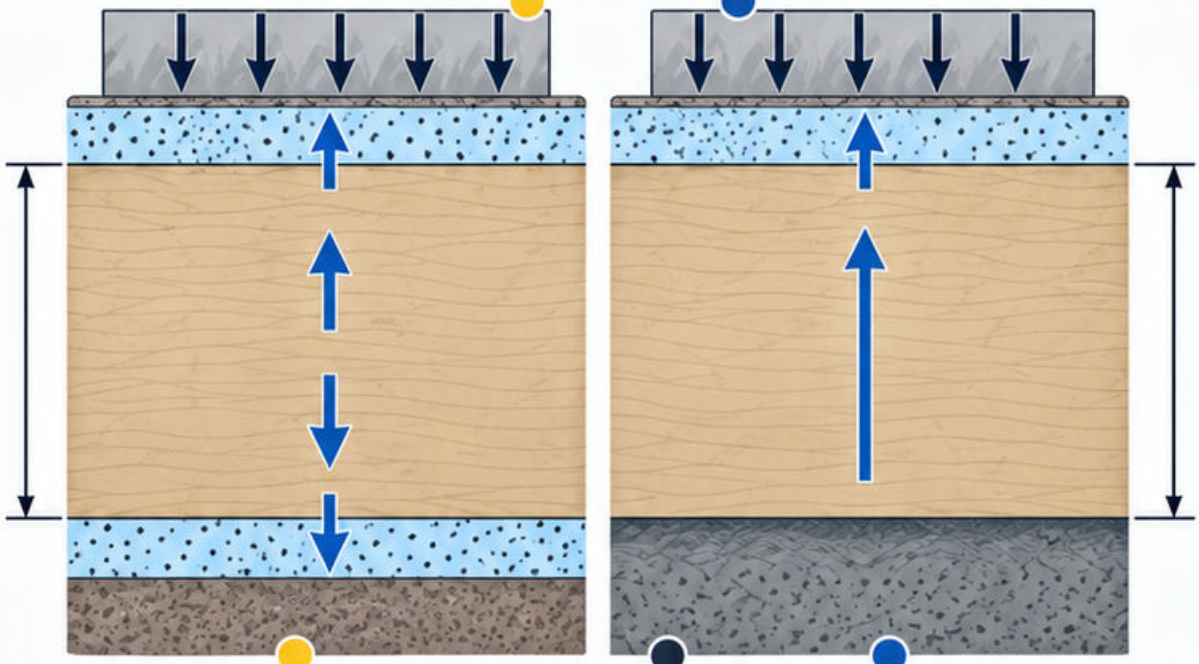

Przykład dydaktyczny

Warstwa między dwiema warstwami drenującymi ma krótszą maksymalną drogę odpływu niż identyczna warstwa drenowana jednostronnie.

Błąd

Uznanie braku natychmiastowej deformacji po obciążeniu za dowód, że osiadanie już nie wystąpi.

Sprawdź

Narysuj, gdzie odpływa woda i jak zmienia się udział naprężenia efektywnego. Jak obserwacje czasu pomogą zweryfikować model? [30]

Mapa 172

Wytrzymałość na ścinanie gruntu

Mechanizm

Opór na ścinanie zależy od rodzaju gruntu, naprężenia i warunków odpływu. Model należy dopasować do analizowanego etapu obciążenia.

Warunki

Dla przyjętej liniowej obwiedni efektywnej: $\tau_f = c' + \sigma'_n \tan\varphi'$. Parametry odnoszą się do określonych warunków badania.

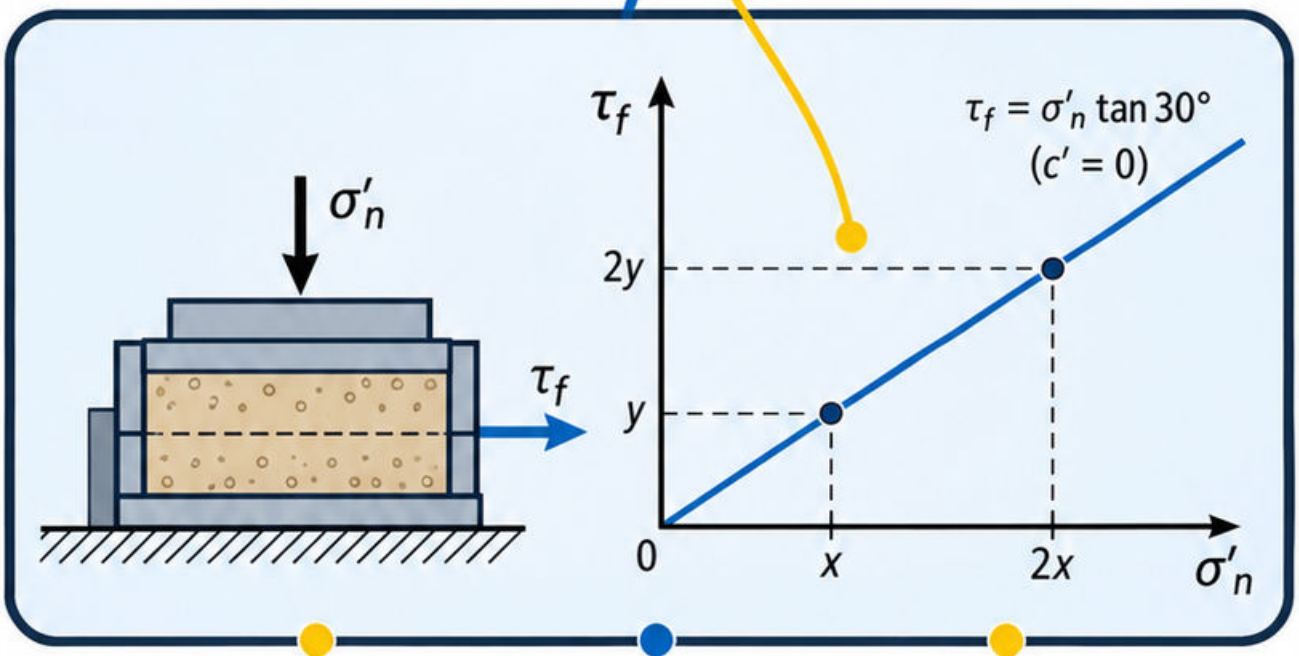

Przykład dydaktyczny

Przykład dydaktyczny: przy $c' = 0$ i $\varphi' = 30°$ zwiększenie σ'_n dwukrotnie podwaja τ_f w tym modelu.

Błąd

Błąd: mieszanie c' oraz φ' z naprężeniami całkowitymi albo traktowanie parametrów jako niezależnych od struktury i historii.

Sprawdź

Sprawdź: wskaż warunki odpływu. Czy Twoje dane opisują stan krótkotrwały, długotrwały czy inny jasno zdefiniowany przypadek? [30]

Mapa 173

Badania terenowe

Badania terenowe opisują warstwy i ich odpowiedź w miejscu występowania. Otwór, sondowanie i pomiar wody dostarczają rożnych rodzajów informacji.

Dobieraj zestaw do pytania projektowego, nie do samej dostępności sprzętu. Zwróć uwagę na lokalizację, głębokość i ograniczenia metody.

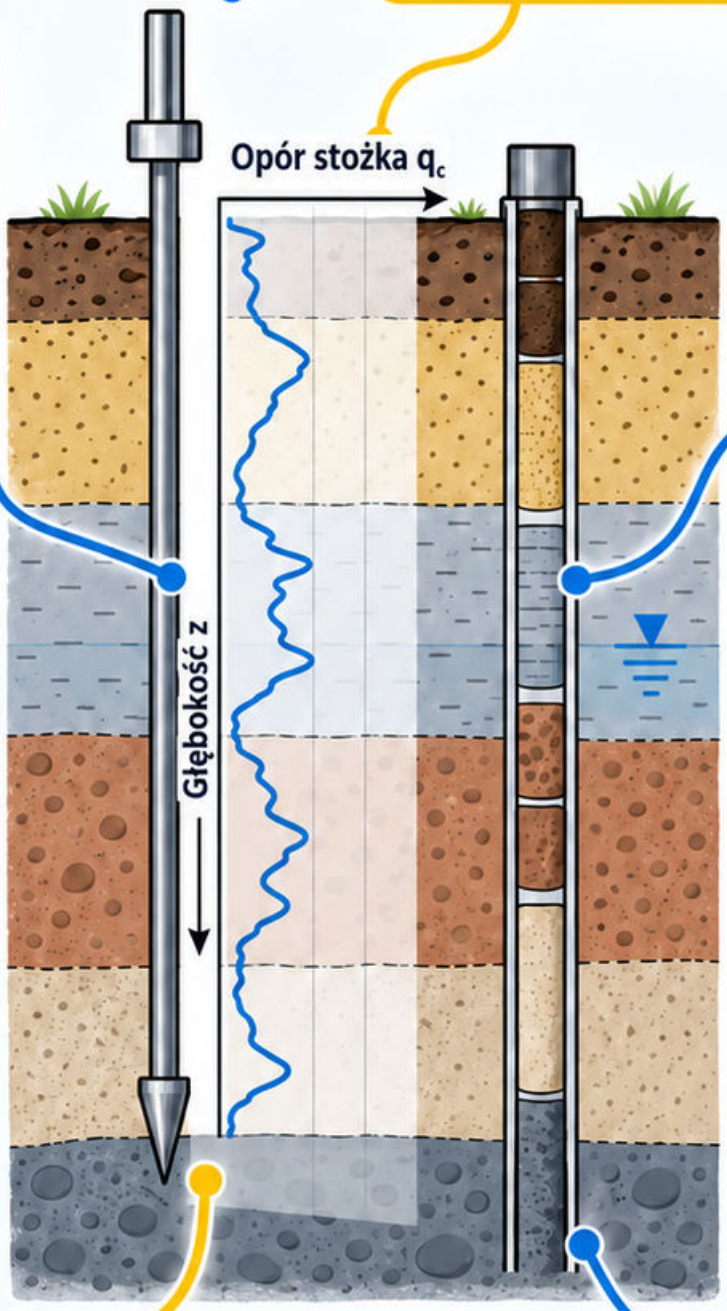

Przykład dydaktyczny: CPT wskazuje ciągły profil oporu, a sąsiedni otwór dostarcza próbek umożliwiających identyfikację rozpoznanych warstw.

Błąd: traktowanie pośrednio interpretowanego parametru jako bezpośredniego odczytu przyrządu albo brak powiązania punktu badania z układem współrzędnych.

Sprawdź: które dane zmierzono, a które wyprowadzono z korelacji? Jak potwierdzisz anomalię występującą tylko w jednym punkcie? [28]

Mapa 174
Badania laboratoryjne gruntu

Laboratorium umożliwia kontrolę warunków obciążenia, odpływu i pomiaru. Przydatność wyniku zależy od jakości próbki oraz zgodności programu z problemem.

Badania identyfikacyjne, ściśliwości i wytrzymałości nie są zamienne. Próbka naruszona może nie zachować naturalnej struktury potrzebnej do części analiz.



Przykład dydaktyczny: pojemnik z rozsypanym gruntem pozwala badać uziarnienie, lecz nie odtwarza samodzielnie naturalnej ściśliwości nienaruszonej warstwy.

Błąd: przeniesienie wyniku między próbkami o różnych głębokościach albo pominięcie sposobu przygotowania i historii naprężeń.

Sprawdź: numer próbki, profil, stan i procedura tworzą spójny łańcuch. Czy warunki badania odpowiadają warunkom przyjętym w obliczeniu? [28]

Mapa 175
Model geotechniczny

Model geotechniczny łączy budowę podłoża, wodę i parametry potrzebne do analiz. Powinien ujawniać niepewności, a nie maskować zmienność.

Oddziel granice obserwowane w punktach od ich interpretowanego przebiegu. Parametry dobieraj do mechanizmu oraz właściwego stanu granicznego.

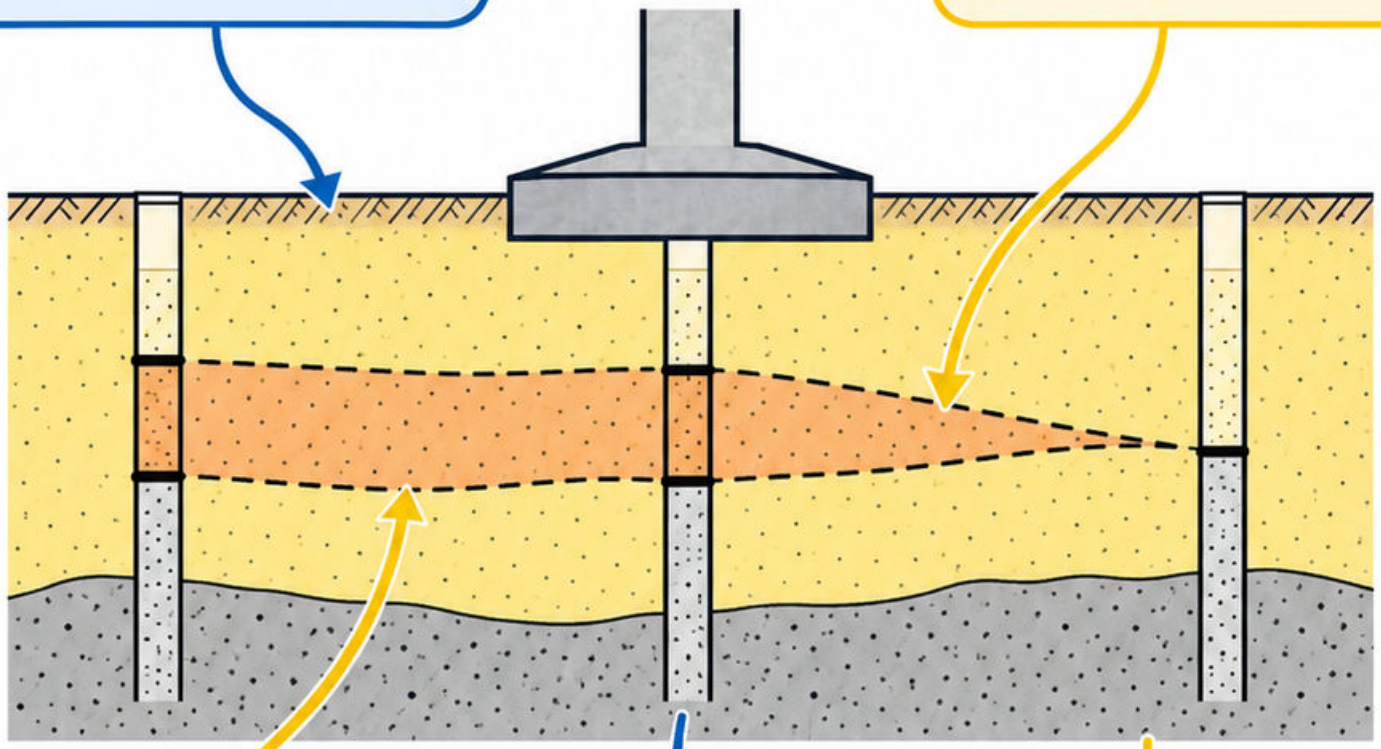

Przykład dydaktyczny: cienka warstwa ściśliwa między piaskami może wpływać na osiadanie mimo korzystnego gruntu bezpośrednio pod stopą.

Błąd: usunięcie słabej soczewki z modelu tylko dlatego, że komplikuje obliczenia albo nie występuje w każdym otworze.

Sprawdź: pokaż źródło każdej istotnej wartości. Która obserwacja podczas wykopu uruchomi aktualizację modelu i ocenę wpływu na fundament? [29]

Mapa 176

Nośność podłoża

Nośność dotyczy zdolności podłoża do przeniesienia oddziaływania bez rozpatrywanego mechanizmu zniszczenia. Zależy od geometrii, obciążenia, gruntu i wody.

Warunki i model

Stosuj spójne wartości obliczeniowe i właściwy model. Porównanie nacisku z jedną tabelaryczną liczbą nie zastępuje pełnej oceny warunków.

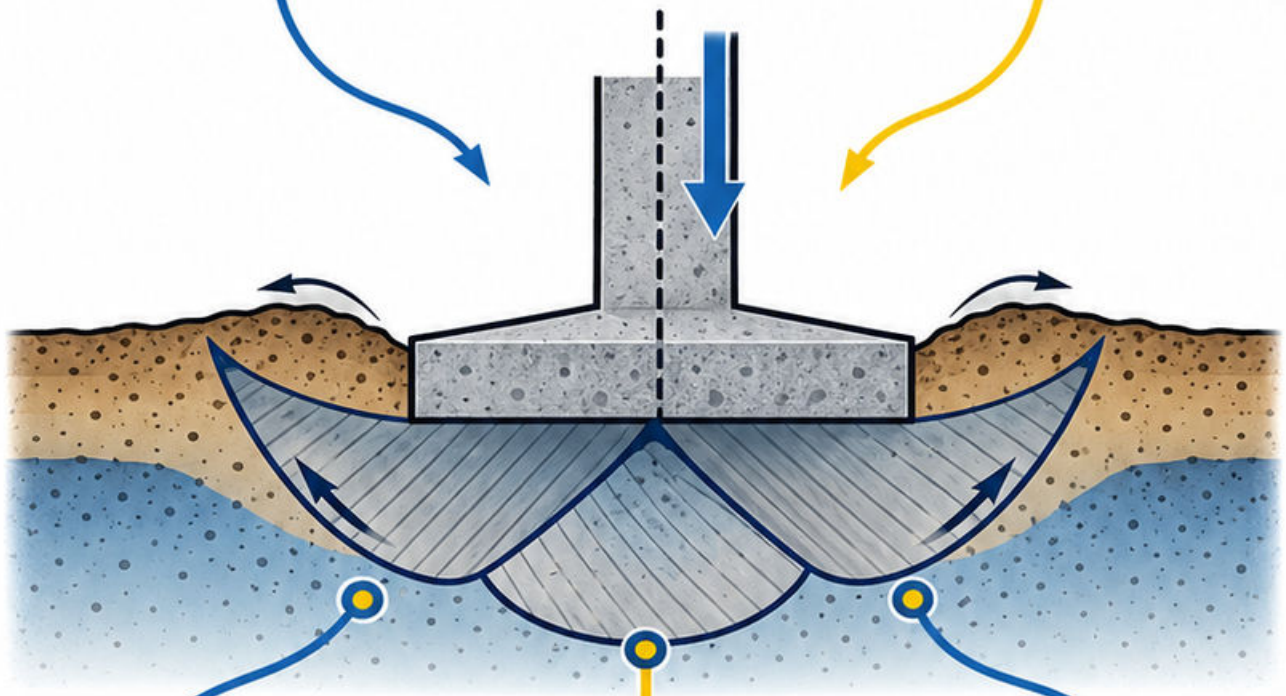

Przykład dydaktyczny

mimośród zmienia efektywną powierzchnię kontaktu stopy i rozkład obciążenia; samo N/A może nie opisywać krytycznego przypadku.

Błąd

uznanie spełnienia nośności za dowód dopuszczalnego osiadania albo ignorowanie nachylonego obciążenia i sąsiedniej skarpy.

Sprawdź

nazwij mechanizm zniszczenia, kombinację oraz warunki wody. Jakie osobne sprawdzenie użytkowalności pozostaje do wykonania? [29]

Mapa 177

Osiadanie fundamentu

Osiadanie jest przemieszczeniem fundamentu związanym z deformacją podłoża. Różnice osiadań i obroty bywają ważniejsze dla konstrukcji niż jedna wartość średnia.

Warunki i modele

Uwzględniaj warstwy, historię naprężeń, wodę, sztywność fundamentu i czas. Modele odkształceń muszą odpowiadać przyjętym warunkom obciążenia.

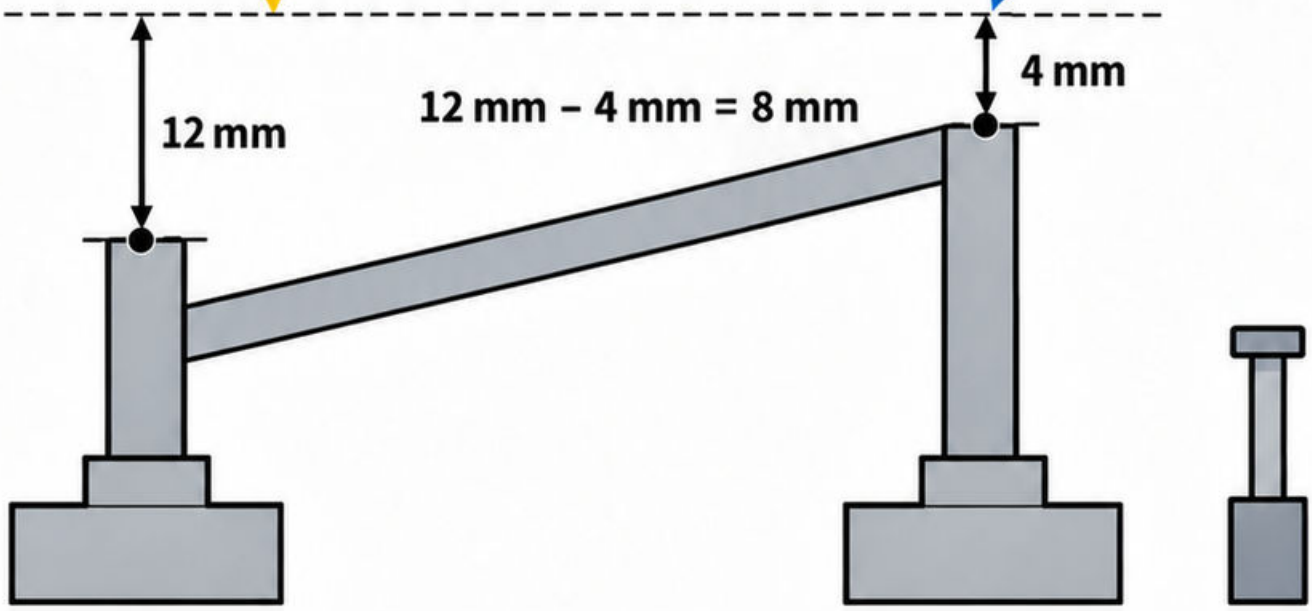

Przykład dydaktyczny

podpory osiadają o 12 i 4 mm. Różnica wynosi 8 mm; sama średnia 8 mm ukrywa nierównomierność.

Błąd

ocenianie wszystkich budynków jedną dopuszczalną wartością bez analizy układu konstrukcyjnego i elementów wrażliwych na deformację.

Sprawdź

wskaż stabilny punkt odniesienia monitoringu. Jak oddzielisz rzeczywisty ruch konstrukcji od zmiany położenia reperu pomiarowego? [29]

Mapa 178
Fundament bezpośredni

Fundament bezpośredni przekazuje oddziaływania na grunt przez podstawę położoną stosunkowo blisko powierzchni. Jego forma zależy od układu podpór i podłoża.

Sprawdź nośność, osiadanie, poślizg i warunki wodne odpowiednio do sytuacji. Przyjmij rzeczywisty poziom przekazywania obciążeń i sekwencję budowy.

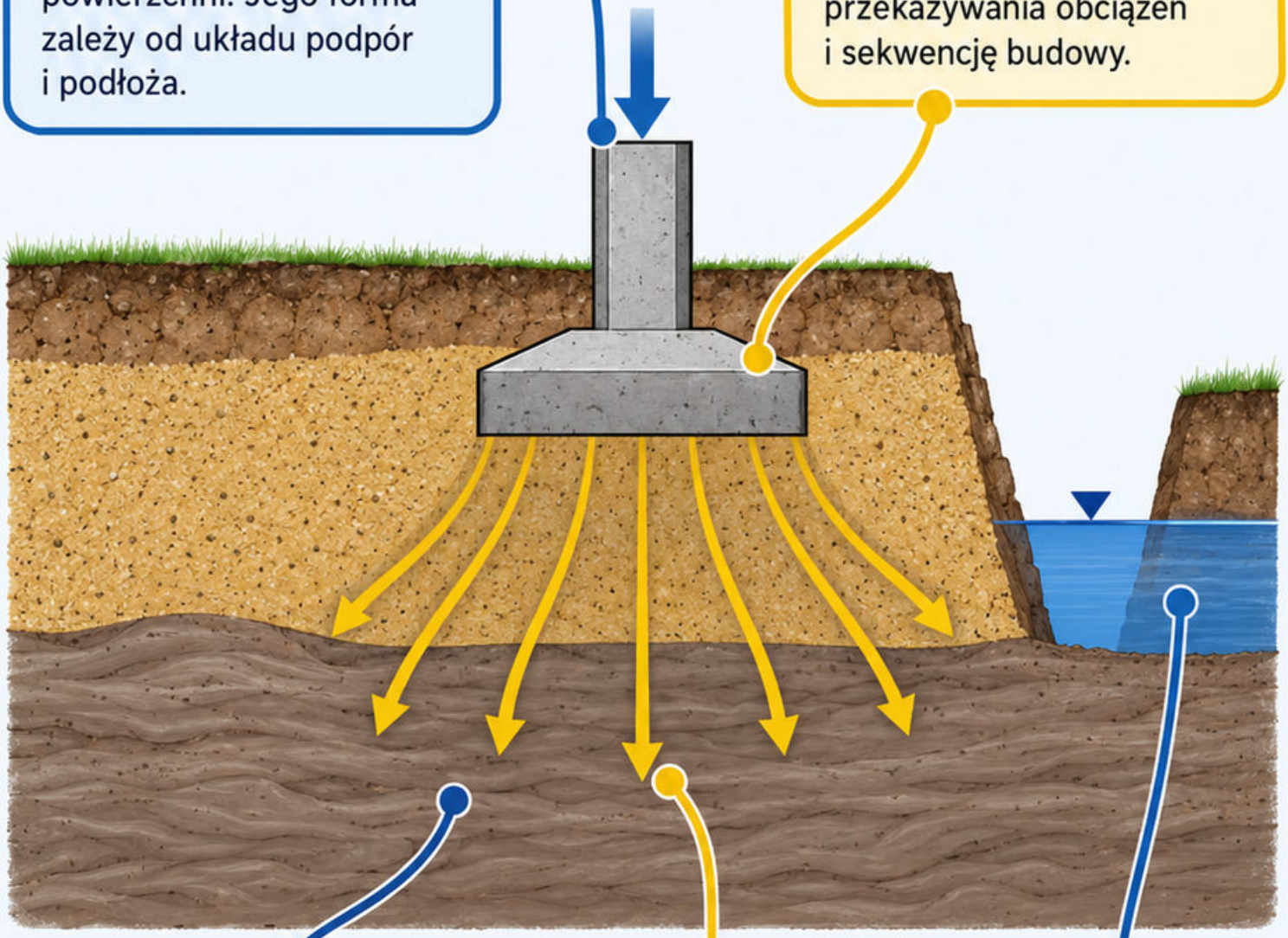

Przykład dydaktyczny: stopa leży na piasku, ale niżej występuje ściśliwa glina. Analiza nie może kończyć się na styku betonu z piaskiem.

Błąd: dobór głębokości wyłącznie według sąsiada albo pominięcie wpływu wykopu i odwodnienia na otoczenie.

Sprawdź: pokaż ciągłą drogę siły do podłoża. Jakie dane potwierdzają przyjęty model warstw w strefie wpływu fundamentu? [29]

Mapa 179

Ława fundamentowa

Ława przekazuje obciążenie ściany na pas podłoża. Rozpatruj zginanie poprzeczne oraz skutki zmienności obciążenia i gruntu wzdłuż ściany.

Prosty nacisk średni $q = n/B$ wymaga centralnego obciążenia liniowego i przyjętego pełnego kontaktu. Dodatkowe ciężary uwzględniaj spójnie.

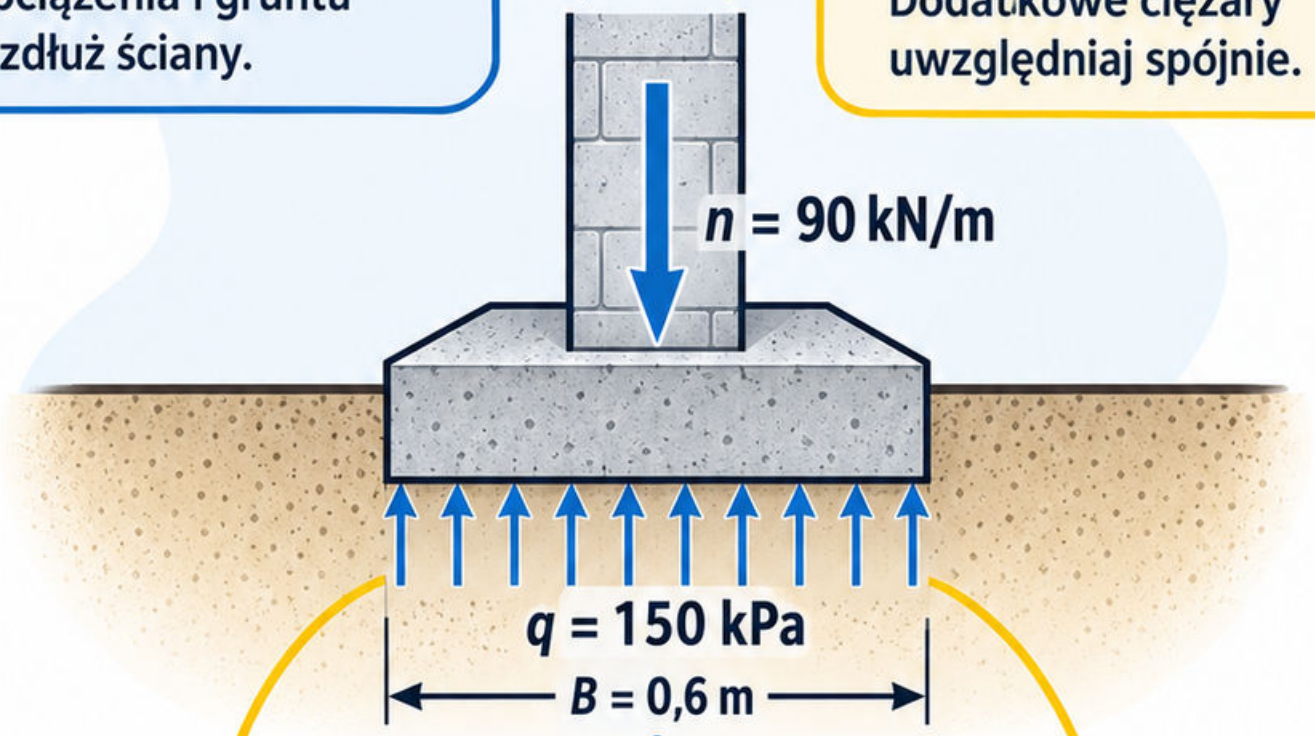

Przykład dydaktyczny: $n = 90$ kN/m, $B = 0{,}6$ m; $q = 150$ kPa, bez doliczonego ciężaru własnego.

Błąd: wpisanie n w kN zamiast kN/m albo pominięcie lokalnej słabej strefy, której średnia szerokość nie rozwiązuje.

Sprawdź: dla pasa długości 1 m reakcja wynosi $150 \times 0{,}6 = 90$ kN. Jak zmieni ją mimośród? [29]

Mapa 180
Stopa fundamentowa

Mechanizm

Stopa rozprowadza obciążenie pojedynczej podpory na większą powierzchnię. Jej wymiary geotechniczne i zbrojenie wynikają z różnych, powiązanych sprawdzeń.

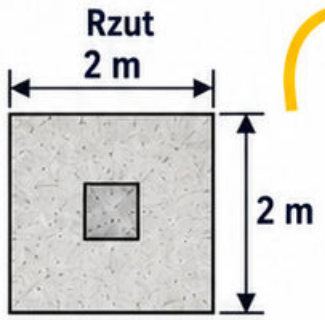

Warunki

Dla centralnej siły i pełnego kontaktu średni nacisk q = N/A. Ten iloraz sam nie sprawdza nośności ani osiadania.

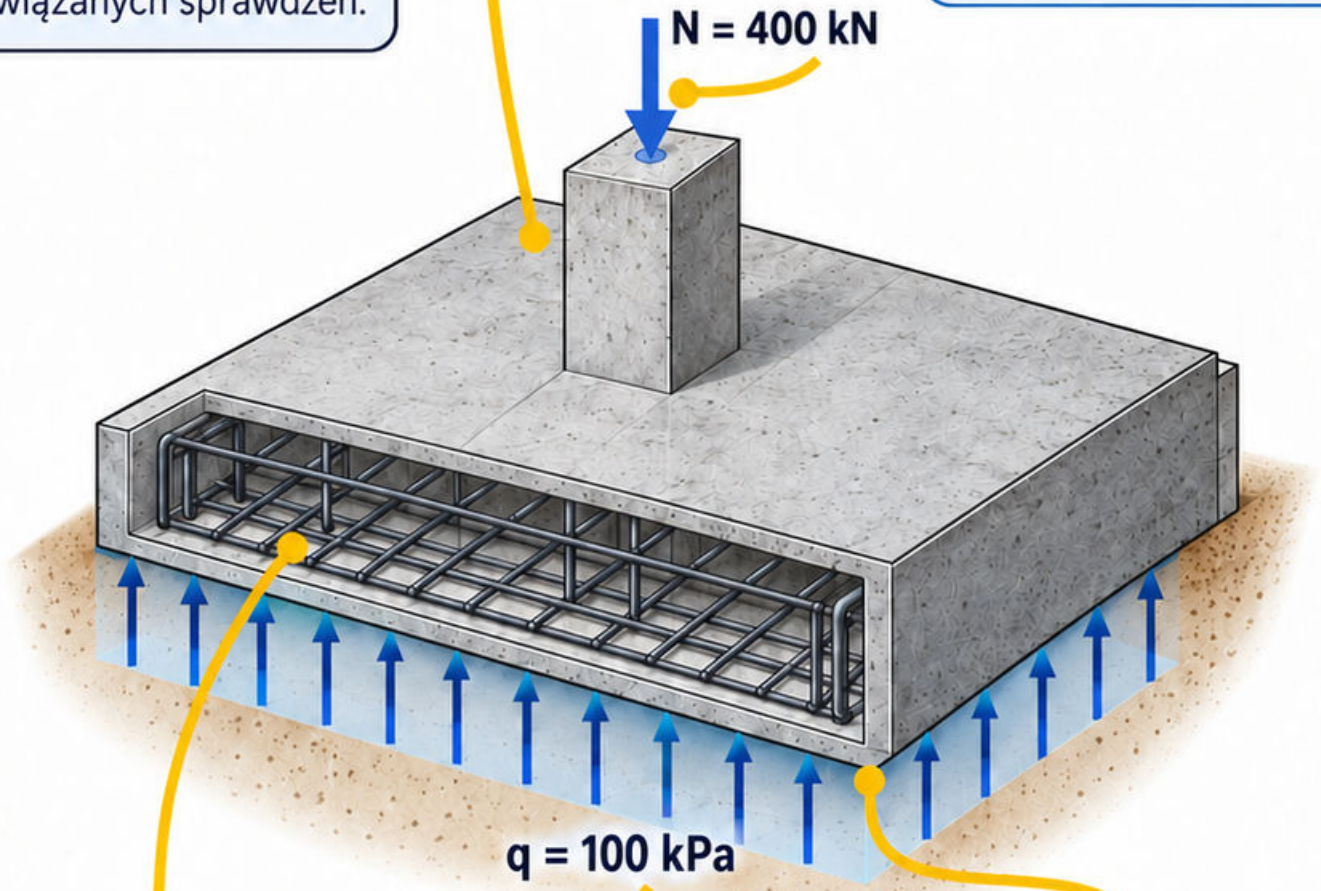

Przykład dydaktyczny

Przykład dydaktyczny: całkowite N = 400 kN, podstawa 2 × 2 m; A = 4 m², q = 100 kPa.

Błąd

Błąd: pominięcie momentu w danych wejściowych albo dodanie ciężaru fundamentu drugi raz, gdy N już go obejmuje.

Sprawdź

Sprawdź: 100 kPa razy 4 m² daje 400 kN. Jakie dodatkowe informacje są potrzebne do oceny przebicia żelbetu? [29]

Mapa 181

Płyta fundamentowa

Płyta łączy obciążenia wielu podpór i współpracuje z podłożem na dużej powierzchni. Jej sztywność wpływa na rozdział reakcji.

Mechanizm

Analizuj kontakt, odkształcenia, zginanie i lokalne strefy słupów. Uśrednienie obciążenia nie pokazuje automatycznie największych momentów ani przemieszczeń.

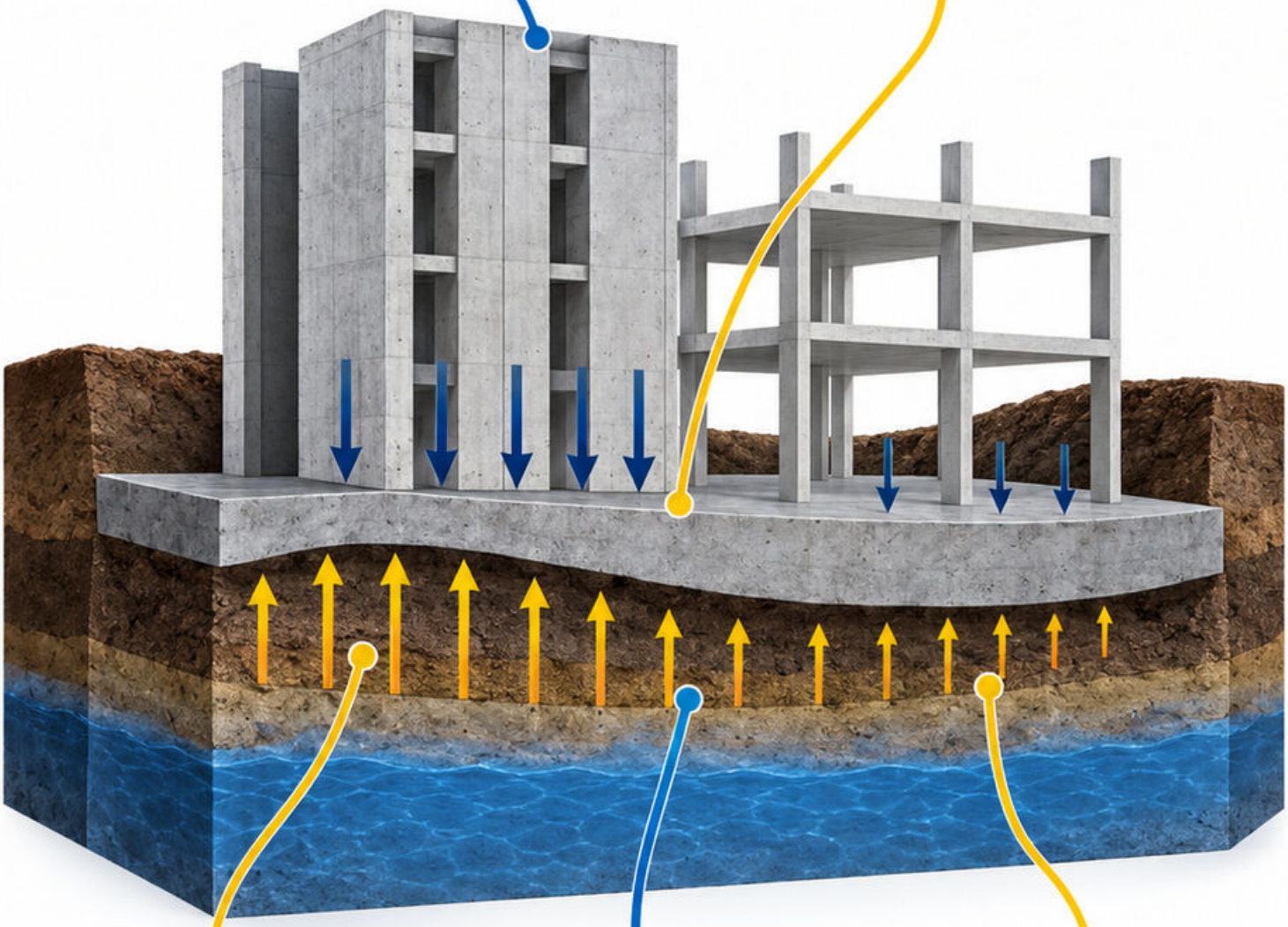

Przykład dydaktyczny

ciężki rdzeń obok lekkiej części budynku powoduje nierównomierne oddziaływanie; sprawdź różnice osiadań i redystrybucję sił.

Błąd

założenie, że zwiększenie powierzchni zawsze eliminuje problem słabej warstwy albo że reakcja musi być wszędzie równa.

Sprawdź

suma reakcji równoważy obciążenie. Czy model uwzględnia wypór w etapie, gdy pełny ciężar budynku jeszcze nie działa? [29]

Mapa 182

Pale fundamentowe

Mechanizm

Pal przekazuje obciążenie przez pobocznjcę i podstawę. Mechanizm zależy od gruntu, technologii wykonania oraz przemieszczenia potrzebnego do mobilizacji oporu.

Przykład dydaktyczny

osiadający nasyp wokół pala wywołuje tarcie negatywne, przekazując dodatkowe oddziaływanie na trzon w górnej strefie.

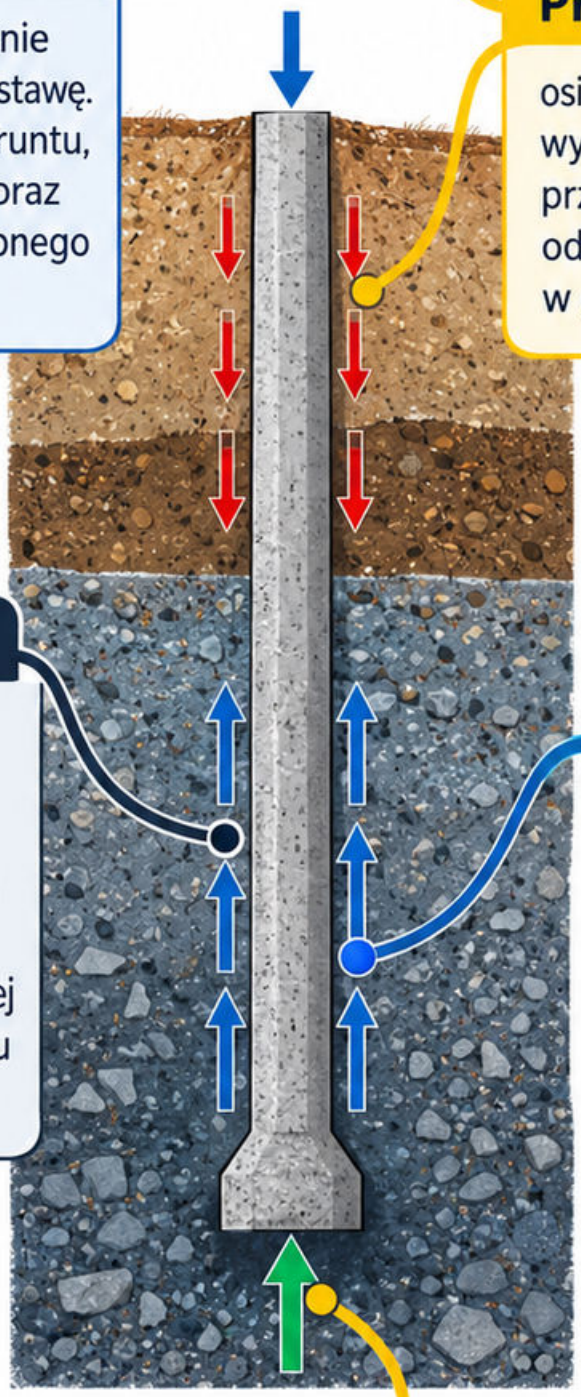

Warunki

Rozdziel wytrzymałość elementu, opór geotechniczny i użytkowalność. Wyniki badań interpretuj w kontekście rzeczywistej konstrukcji oraz sposobu obciążania.

Błąd

uznanie długości pala za jedyne kryterium nośności albo pominięcie wpływu jakości betonu i stanu podstawy.

Sprawdź

narysuj kierunki sił na pobocznicy i podstawie. Jak dokumentacja wykonania potwierdzi zgodność z przyjętym modelem geotechnicznym? [29]

Mapa 183

Grupy pali

Mechanizm

Grupa pali współpracuje przez oczep i podłoże. Rozdział sił zależy od położenia oddziaływań, sztywności elementów i interakcji między palami.

Warunki

Nie zakładaj równych obciążeń bez symetrii i uzasadnienia. Osiadanie grupy może różnić się od osiadania pojedynczego pala przy podobnej sile.

Przykład dydaktyczny

Przykład dydaktyczny: moment od słupa zwiększa ściskanie jednego rzędu pali i zmniejsza drugiego, mimo niezmienionej całkowitej siły pionowej.

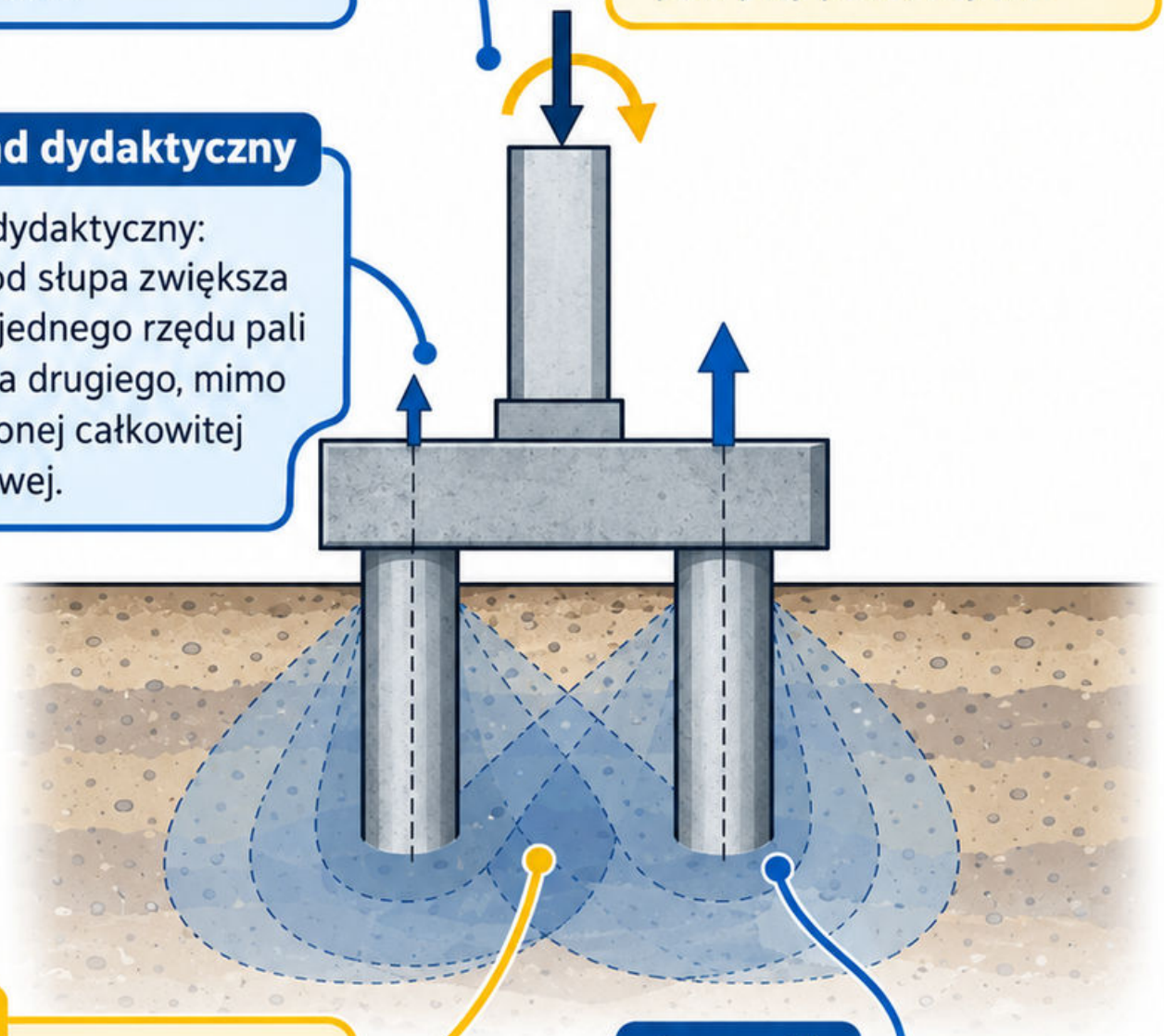

Błąd

Błąd: mnożenie oporu jednego pala przez liczbę pali bez sprawdzenia pracy całej grupy i konstrukcji oczepu.

Sprawdź

Sprawdź: suma sił i momentów w palach odpowiada obciążeniu oczepu. Czy któryś element może przejść w rozciąganie? [29]

Mapa 184

Parcie gruntu

Parcie zależy od naprężeń, właściwości gruntu, wody i możliwości przemieszczenia ściany. Stan spoczynkowy, czynny oraz bierny nie są zamienne.

Mechanizm

Dobierz model do etapów i podparcia obudowy. Ciśnienie wody uwzględniaj jawnie, aby go nie pominąć ani nie policzyć podwójnie.

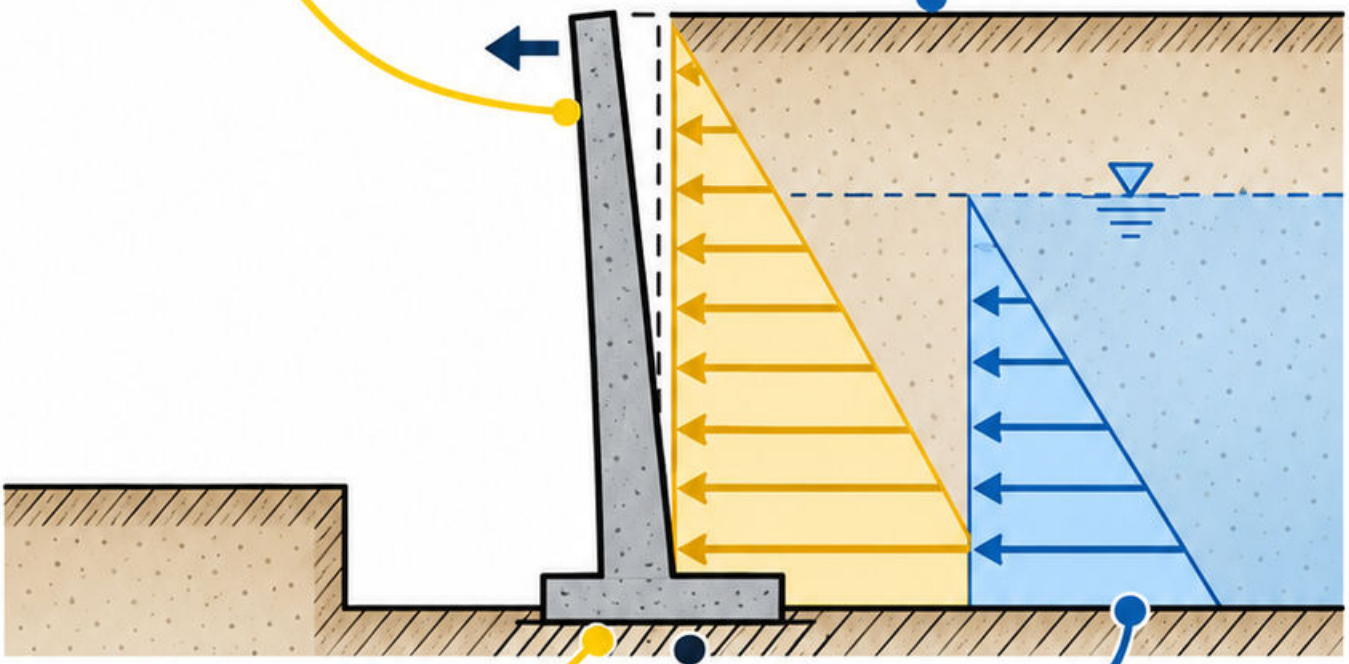

Przykład dydaktyczny

Ściana odsuwająca się od zasypki może mobilizować stan czynny; sztywno podparta ściana nie musi go osiągnąć.

Błąd

Użycie najmniejszego parcia dla każdej ściany albo pominięcie obciążenia przy koronie i rozkładu wody.

Sprawdź

W którą stronę musi przemieścić się ściana dla rozpatrywanego stanu? Czy przyjęte podparcie pozwala na taki ruch? [29]

Mapa 185

Stateczność skarpy

Stateczność skarpy wynika z porównania oddziaływań i oporu dla możliwego mechanizmu. Powierzchnia poślizgu może przebiegać przez kilka warstw.

Mechanizm

Uwzględniaj geometrię, wodę, obciążenie korony i właściwe warunki odpływu. Nie każda powierzchnia krytyczna jest kołowa ani płytka.

Przykład dydaktyczny

Po deszczu ciśnienie porowe wzrasta, zmniejszając naprężenie efektywne i dostępny opór w odpowiednim modelu wytrzymałości.

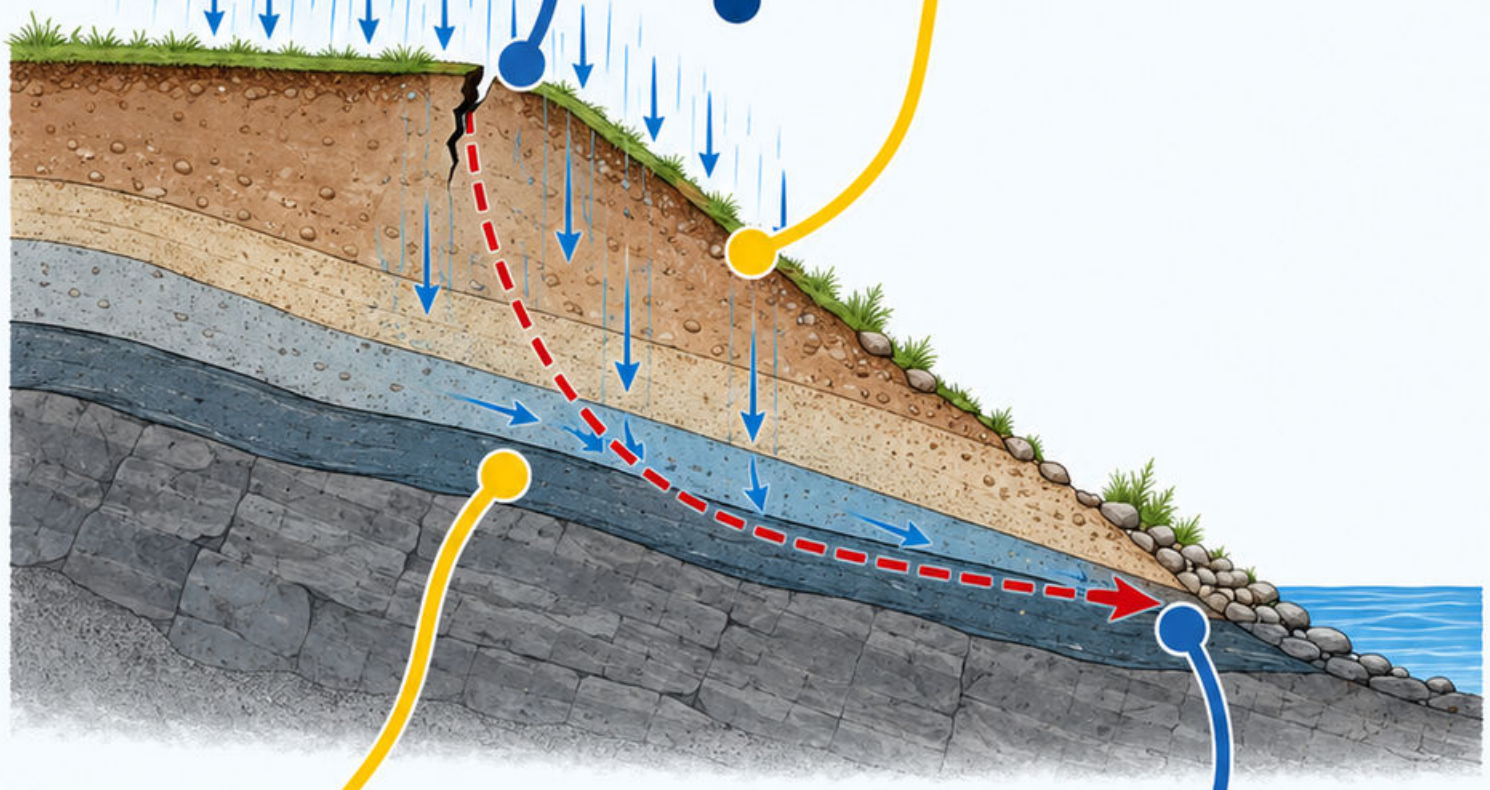

Błąd

Ocenianie bezpieczeństwa tylko na podstawie kąta widocznej powierzchni albo pomijanie słabej warstwy wychodzącej u podnóża.

Sprawdź

Naszkicuj mechanizm oraz drogę wody. Jakie obserwacje szczelin lub przemieszczeń wymagałyby pilnej oceny zagrożenia i zabezpieczenia obszaru? [29]

Mapa 186

Zabezpieczenie wykopu

Mechanizm

Obudowa wykopu musi zapewniać stateczność w kolejnych etapach, a nie tylko po wykonaniu całej konstrukcji. Ważne są także przemieszczenia otoczenia.

Warunki

Dobór obejmuje grunt, wodę, sąsiadów, rozparcia lub kotwy i sekwencję głębienia. Projekt monitoringu powinien wskazywać progi oraz działania.

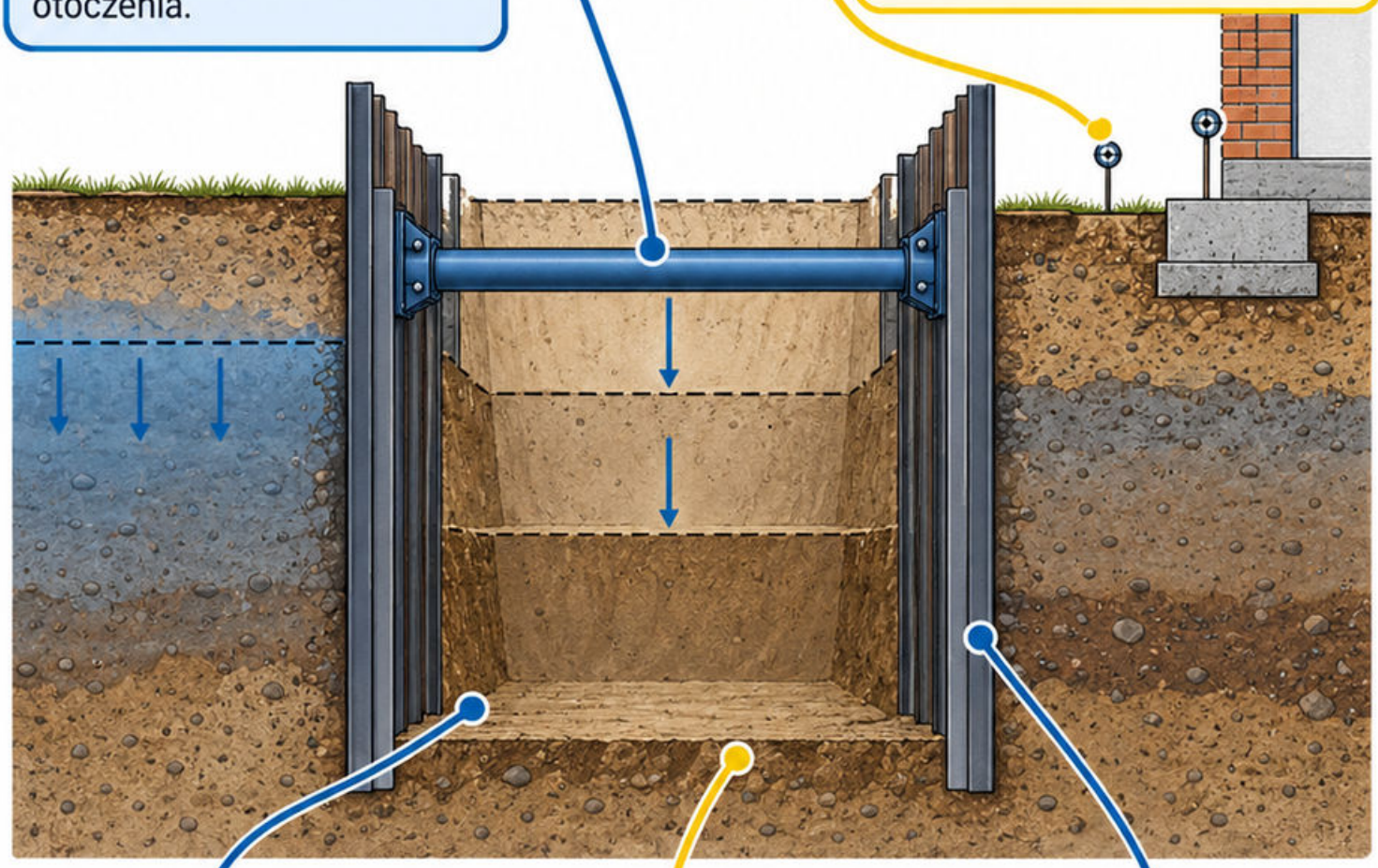

Przykład dydaktyczny

Rozpory przewidziane po pierwszym etapie montuje się przed pogłębieniem, aby utrzymać założony schemat pracy ściany.

Błąd

Odkładanie montażu podparcia dla wygody sprzętu albo samowolna zmiana poziomu odwodnienia bez oceny wpływu.

Sprawdź

Porównaj aktualny etap z projektem i odczytami monitoringu. Kto podejmuje decyzję po osiągnięciu ustalonego progu działania? [28]

Moduł 7

Hydraulika i inżynieria sanitarna

31 map • od mechanizmu do sprawdzenia

Najpierw rozpoznaj warunki. Połącz wielkości z modelem, sprawdź jednostki i prześledź przykład.

Odtwórz zależności bez patrzenia. Wskaż błąd, który zmieniłby wynik, i odpowiedz na pytanie kontrolne.



Mapa 187 Właściwości cieczy

Mechanizm

Gęstość ρ wiąże masę z objętością, a lepkość opisuje opór związany z odkształcaniem płynu podczas ruchu.

Warunki

Rozróżniaj lepkość dynamiczną μ i kinematyczną $\nu = \mu/\rho$. Wartości zależą od rodzaju cieczy oraz temperatury.



Przykład dydaktyczny

$\mu = 0{,}001$ Pa·s i $\rho = 1000$ kg/m^3 dają $\nu = 10^{-6}$ m^2/s.

Błąd

zamiana μ z ν w liczbie Reynoldsa albo użycie własności wody dla innego płynu bez sprawdzenia.

Sprawdź

jakie jednostki zostają po podzieleniu μ przez ρ? Wskaż temperaturę odpowiadającą przyjętym danym materiałowym. [31]

Mapa 188

Ciśnienie hydrostatyczne

W spoczywającej cieczy o stałej gęstości przyrost ciśnienia z głębokością wynosi $\Delta p = \rho g h$. Kierunek powierzchni nie zmienia tej zależności.

Przy ciśnieniu względnym na swobodnej powierzchni otwartej do atmosfery przyjmij zero. Ciśnienie absolutne zawiera również atmosferyczne.

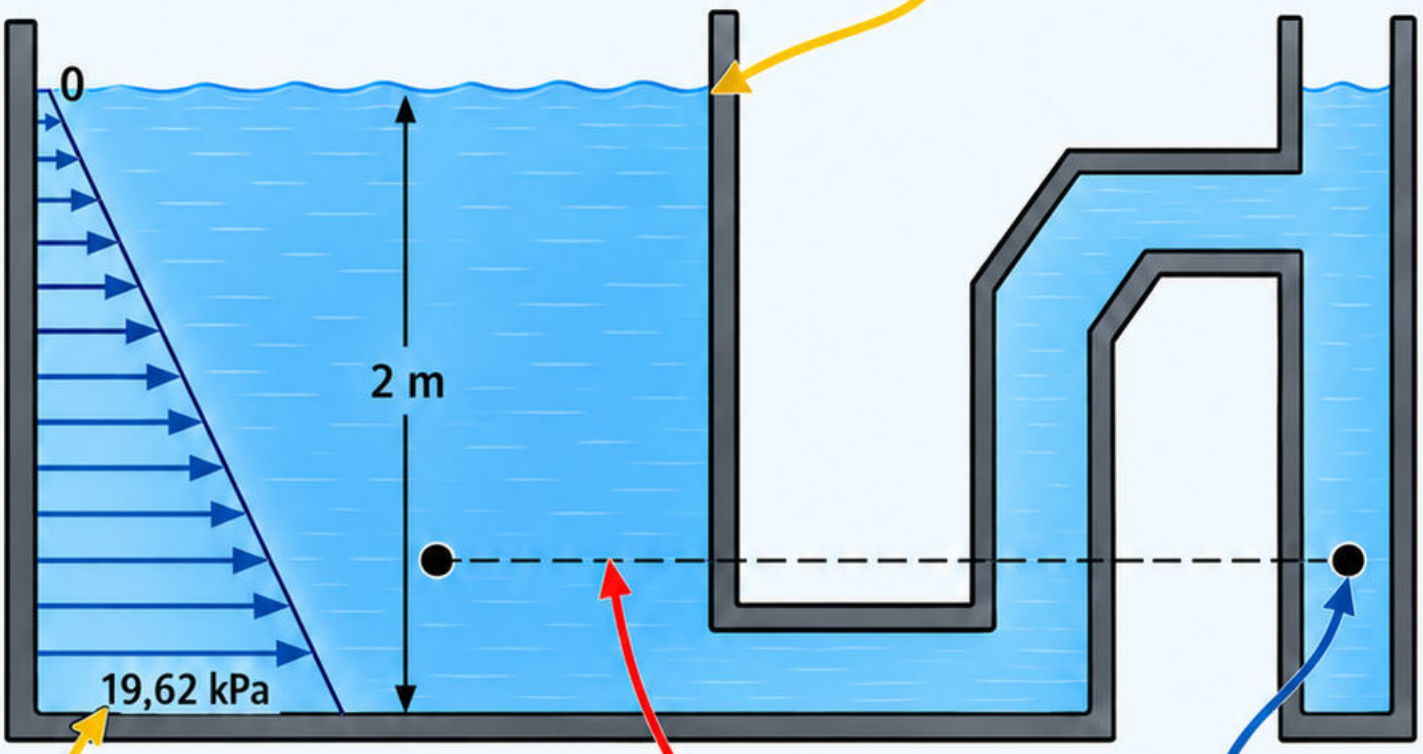

Przykład dydaktyczny: woda $\rho = 1000\ kg/m^3$, $h = 2\ m$; $\Delta p = 19{,}62\ kPa$ dla $g = 9{,}81\ m/s^2$.

Błąd: podstawienie wysokości nad dnem zamiast głębokości pod zwierciadłem albo pomylenie ciśnienia względnego z absolutnym.

Sprawdź: dwa punkty na tej samej głębokości w połączonej, jednorodnej cieczy spoczywającej mają jednakowe ciśnienie. Dlaczego? [31]

Mapa 189

Parcie hydrostatyczne

Mechanizm

Parcie jest wypadkową sił od ciśnienia na powierzchnię. Dla pionowego prostokąta zaczynającego się przy zwierciadle rozkład ciśnienia jest trójkątny.

Warunki

W wodzie o stałej gęstości: $F = \rho g b h^2/2$. Szerokość b jest stała, a h oznacza zanurzoną wysokość.

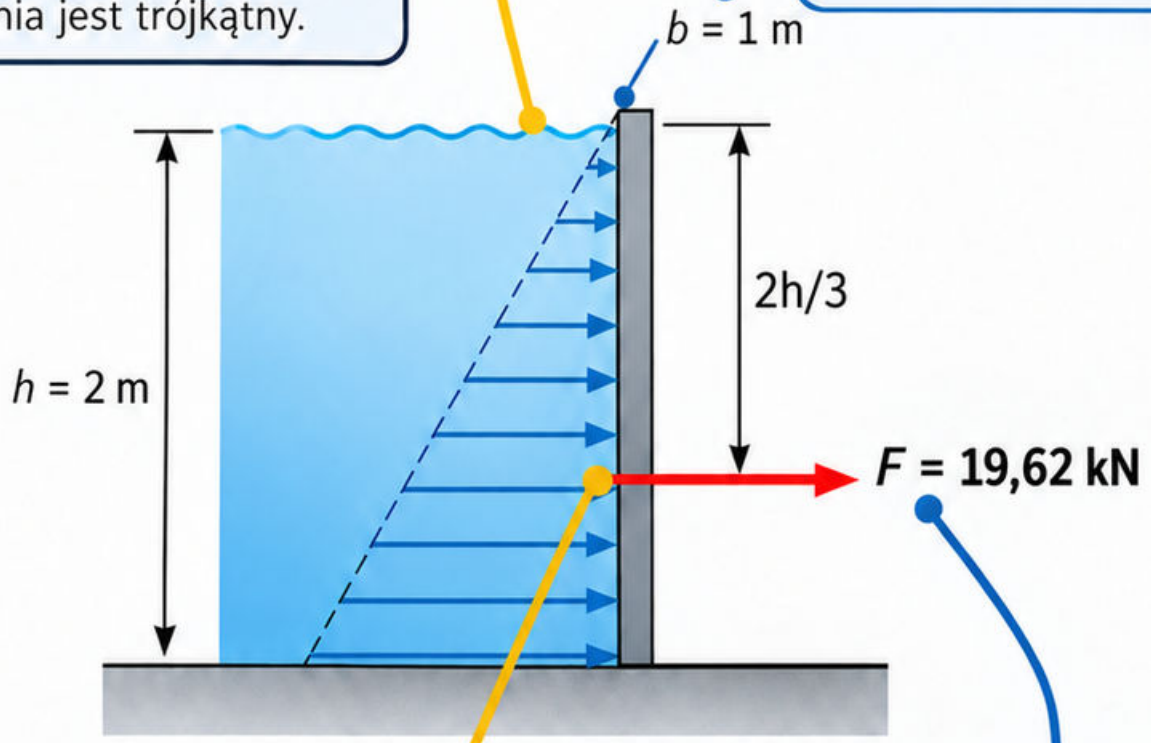

Przykład dydaktyczny

$b = 1$ m, $h = 2$ m;
$F = 19{,}62$ kN przy
$\rho = 1000$ kg/m³.

Błąd

Umieszczenie wypadkowej w połowie wysokości, mimo trójkątnego rozkładu.
W tym przypadku leży 2h/3 poniżej zwierciadła.

Sprawdź

pole wykresu ciśnienia razy szerokość daje siłę.
Czy powierzchnia zaczyna się dokładnie na poziomie swobodnego zwierciadła? [31]

Mapa 190
Prawo Pascala

Mechanizm

Przyrost ciśnienia wywierany na zamkniętą ciecz spoczywającą przenosi się w całym płynie. Zasada pomaga rozumieć prasę hydrauliczną.

Warunki

Dla idealnych tłoków na jednakowej wysokości: $F_1/A_1 = F_2/A_2$. Pominięto tarcie, masy tłoków i straty.

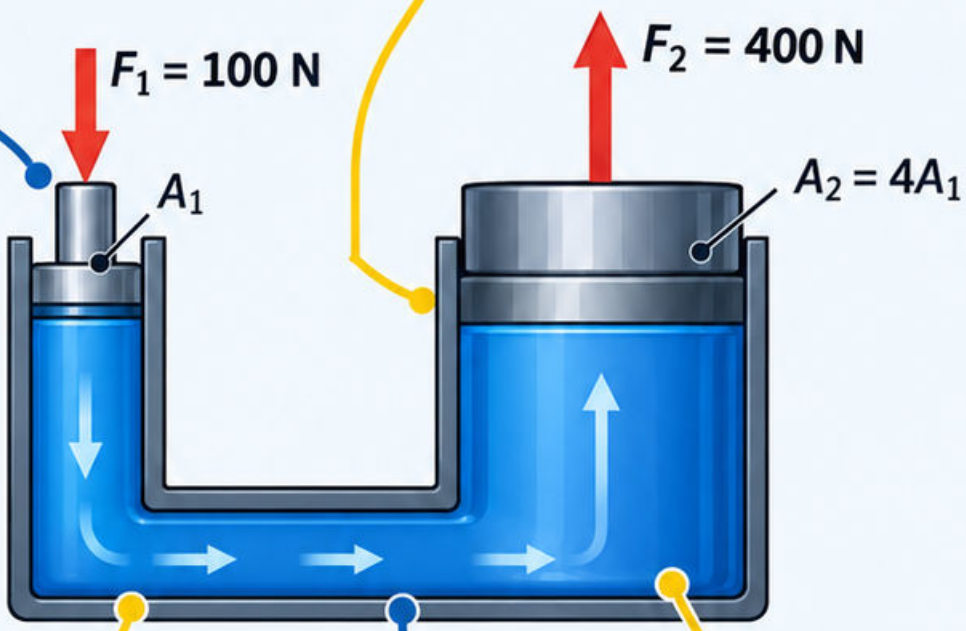

Przykład dydaktyczny

$A_2 = 4A_1$ i F_1 = 100 N; F_2 = 400 N. Większa siła wymaga mniejszego przemieszczenia.

Błąd

Traktowanie wzrostu siły jako tworzenia energii albo pominięcie różnicy poziomów przy dokładniejszej analizie rzeczywistego układu.

Sprawdź

Przy nieściśliwej cieczy przemieszczenie dużego tłoka jest czterokrotnie mniejsze. Czy prace obu tłoków pozostają równe? [31]

Mapa 191

Równanie ciągłości

Bilans masy wiąże dopływ, odpływ i akumulację. Dla ustalonego przepływu nieściśliwego w jednym przewodzie: $Q = Av$.

Mechanizm

Prędkość v oznacza średnią w przekroju. W rozgałęzieniu suma dopływów równa się sumie odpływów, jeśli nie ma akumulacji.

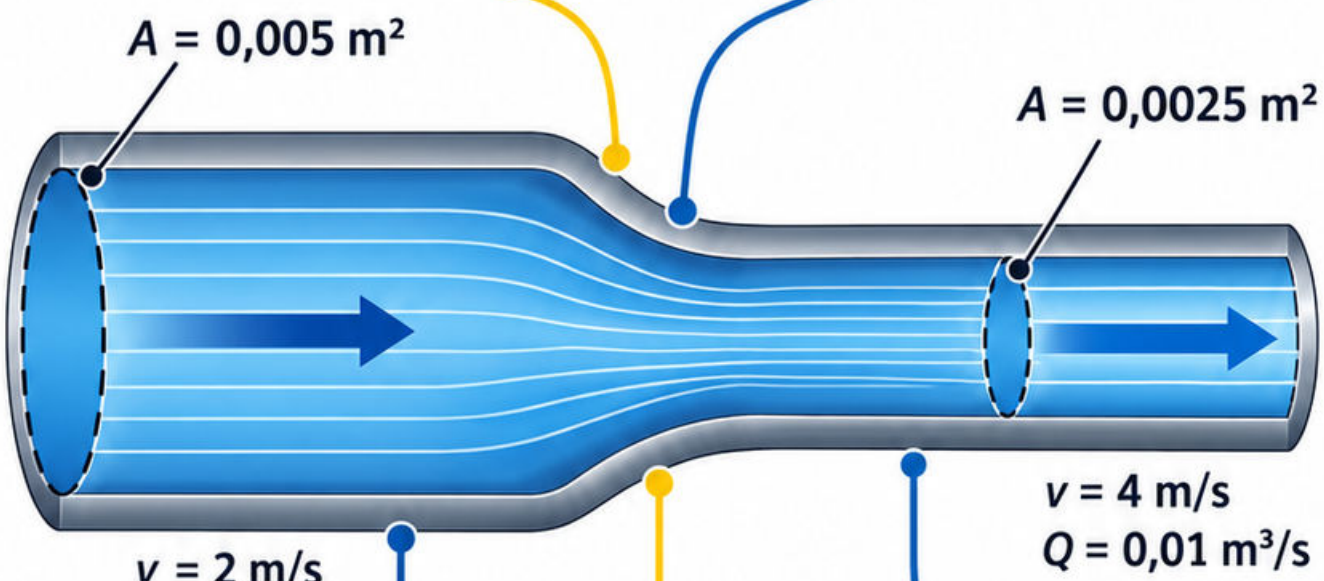

Przykład dydaktyczny

$Q = 0{,}01\ m^3/s$, $A = 0{,}005\ m^2$; $v = 2$ m/s. Przy połowie pola prędkość wyniesie 4 m/s.

Błąd

Stosowanie tej samej prędkości przed zwężeniem i za nim przy niezmienionym strumieniu objętościowym oraz zmiennym polu.

Sprawdź

Pomnóż nowe pole przez nową prędkość. Czy otrzymujesz ten sam Q i zachowujesz spójne jednostki? [31]

Mapa 192

Równanie Bernoulliego

Dla idealnego ustalonego przepływu nieściśliwego wzdłuż linii prądu suma $z + p/(\rho g) + v^2/(2g)$ pozostaje stała.

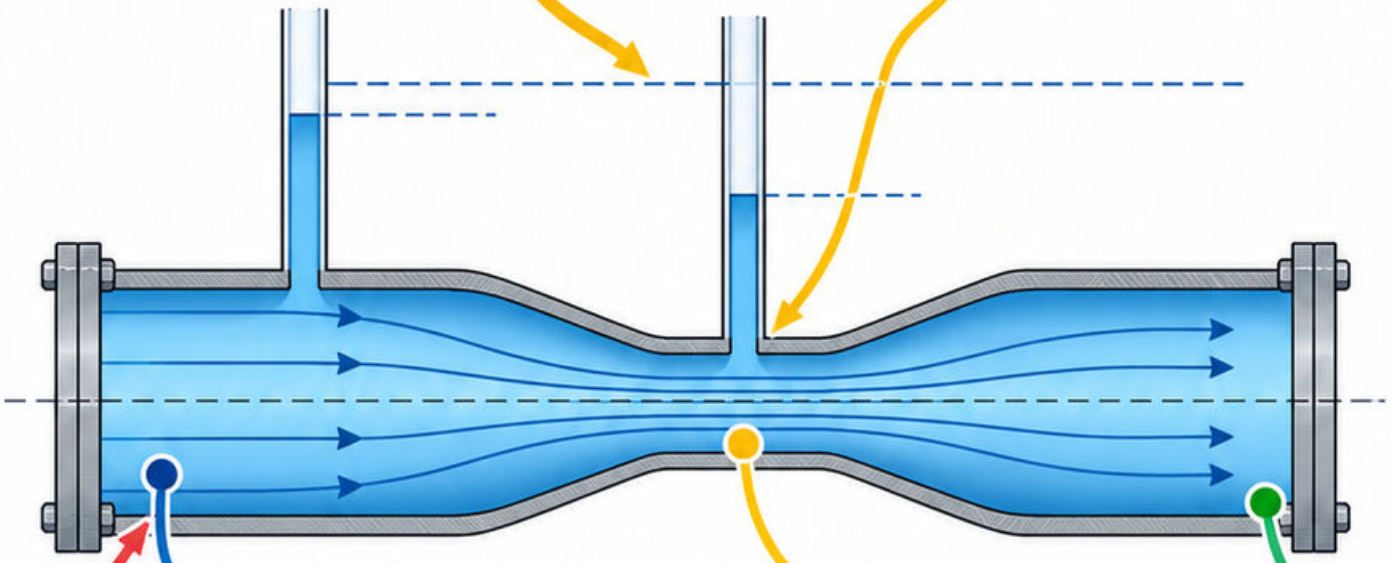

Mechanizm

Przykład dydaktyczny: w poziomym zwężeniu bez strat wzrost prędkości oznacza spadek ciśnienia statycznego, jeśli nie dodano energii.

Warunki stosowania

W rzeczywistym układzie uwzględnij straty, pracę pompy lub turbiny. Wszystkie składniki wysokości energii mają jednostkę metra.

Błąd

Pominięcie strat w długim przewodzie albo dodanie ciśnienia w paskalach bez przeliczenia na wysokość ciśnienia.

Sprawdź

Zaznacz przekroje i wspólny poziom odniesienia. Który składnik opisuje energię położenia, który ciśnienia, a który ruchu? [31]

Mapa 193

Liczba Reynoldsa

Mechanizm

Liczba Reynoldsa porównuje wpływ bezwładności i lepkości: $Re = vD/\nu$ dla przepływu w przewodzie kołowym. Jest bezwymiarowa.

Warunki

Użyj średniej prędkości, średnicy wewnętrznej oraz lepkości kinematycznej odpowiadającej temperaturze. Dla innych przekrojów trzeba ździniować właściwy wymiar.



Przykład dydaktyczny

$v = 1$ m/s,
$D = 0{,}02$ m,
$\nu = 10^{-6}$ m²/s;
$Re = 20\,000$.

Błąd

Wstawienie średnicy w milimetrach bez przeliczenia albo lepkości dynamicznej do wzoru wymagającego kinematycznej.

Sprawdź

Jednostki vD i ν skracają się. Dlaczego sama duża prędkość nie wystarcza do określenia charakteru przepływu? [31]

Mapa 194
Przepływ laminarny

Mechanizm

W przepływie laminarnym uporządkowany ruch warstw ogranicza poprzeczne mieszanie. W pełni rozwinięty profil w przewodzie kołowym jest paraboliczny.

Warunki

Dla płynu newtonowskiego i ustalonego laminarnego przepływu w prostej rurze współczynnik Darcy'ego wynosi $\lambda = 64/Re$.

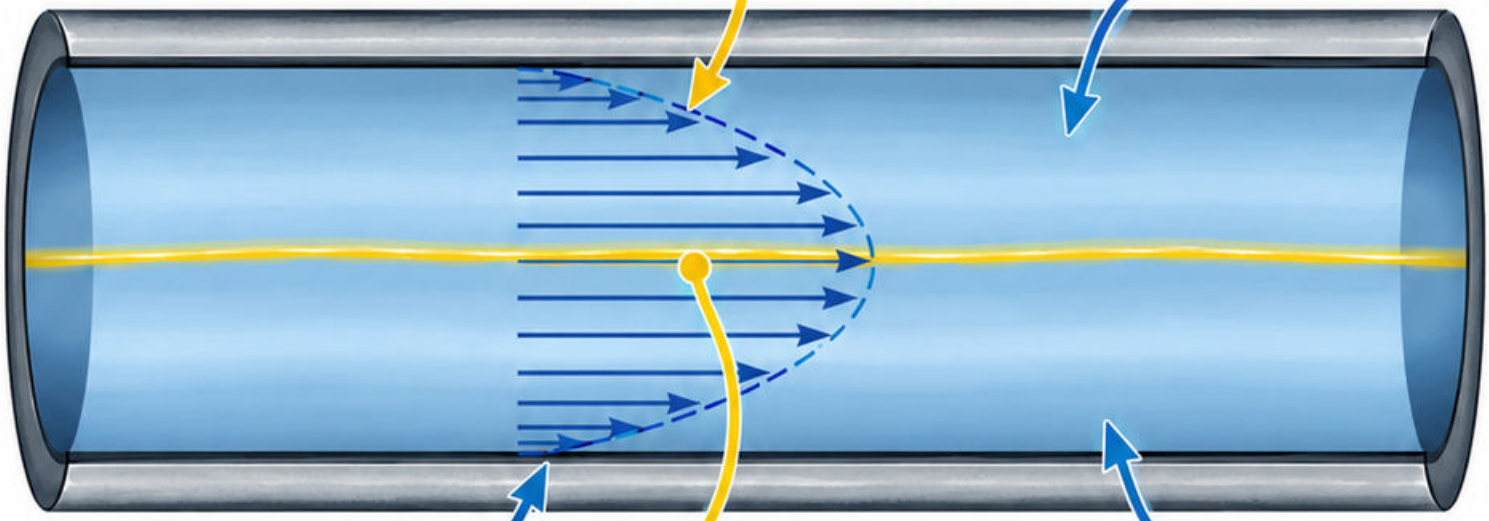

Przykład dydaktyczny

Przy Re = 1000 otrzymasz $\lambda = 0{,}064$. Zastosowanie dotyczy wskazanego modelu przepływu, nie każdej instalacji.

Błąd

Użycie tej zależności w przepływie turbulentnym albo pomylenie współczynnika Darcy'ego z inną konwencją współczynnika tarcia.

Sprawdź

Czy przepływ jest rozwinięty i warunki modelu spełnione? Jak zmniejszenie Re wpływa na λ w tej zależności? [31]

Mapa 195

Przepływ turbulentny

Przepływ turbulentny zawiera nieregularne fluktuacje prędkości i intensywne mieszanie. Do bilansu stosuje się odpowiednio uśrednione wielkości.

Mechanizm

Współczynnik oporu zależy od liczby Reynoldsa oraz chropowatości względnej, zależnie od zakresu. Nie zakładaj jednej wartości dla wszystkich rur.

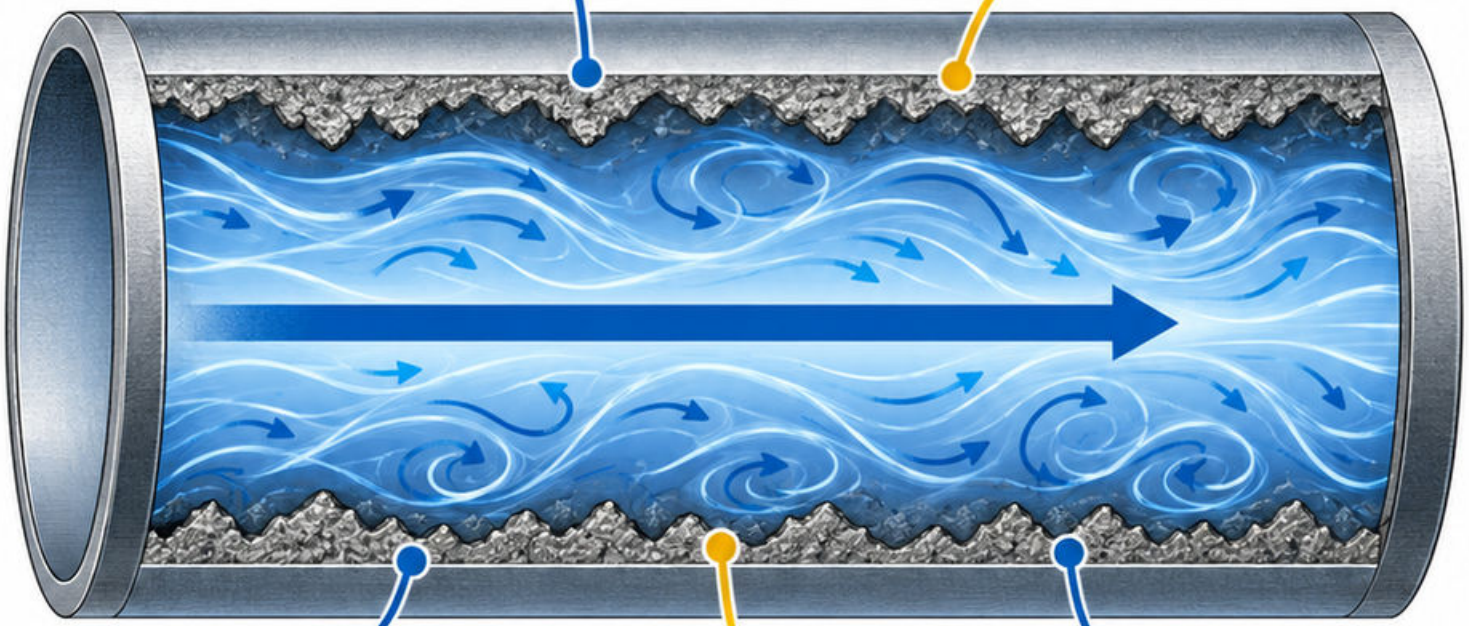

Przykład dydaktyczny

zwiększenie chropowatości przewodu przy tym samym przepływie może zwiększyć straty i zmienić punkt pracy pompy.

Błąd

utożsamienie widocznego zawirowania z dowolną stratą albo zastosowanie laminarnej zależności $\lambda = 64/Re$ poza jej zakresem.

Sprawdź

jakie dane opisują ściankę i ciecz? Wyjaśnij, dlaczego średnia prędkość może być stała mimo chwilowych fluktuacji. [31]

Mapa 196
Straty liniowe

Mechanizm

Strata wysokości energii na długości przewodu może być opisana równaniem Darcy'ego–Weisbacha:

$h = \lambda(L/D)v^2/(2g)$.

Warunki stosowania

Dla pełnego przewodu kołowego określ średnicę wewnętrzną, średnią prędkość i współczynnik Darcy'ego.

λ zależy od właściwego modelu oporu.

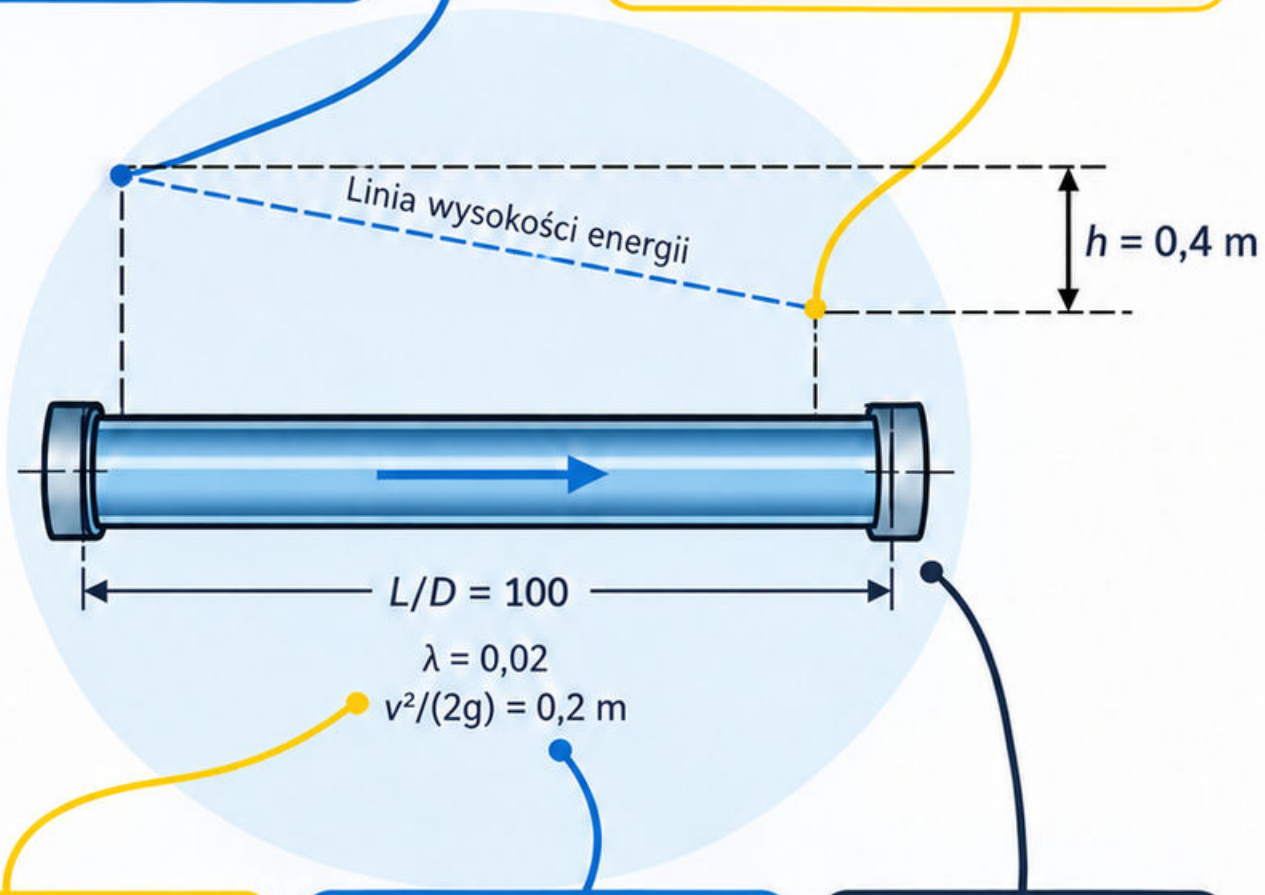

Przykład dydaktyczny

$\lambda = 0{,}02$, $L/D = 100$, $v^2/(2g) = 0{,}2$ m; $h = 0{,}4$ m.

Błąd

pominięcie długości albo użycie średnicy zewnętrznej.

Nie łącz tego współczynnika z równaniem stosującym inną konwencję.

Sprawdź

wynik ma jednostkę metra. Przy stałym λ i D dwukrotny wzrost v zwiększa stratę czterokrotnie; dlaczego? [31]

Mapa 197

Straty miejscowe

Mechanizm

Zmiany kierunku i przekroju powodują dodatkowe straty energii. Model $h = \zeta v^2/(2g)$ wymaga określenia, do której prędkości odnosi się ζ.

Warunki stosowania

Dobierz współczynnik do geometrii, sposobu montażu i zakresu pracy. Dla wielu elementów sumuj straty w spójnym bilansie.

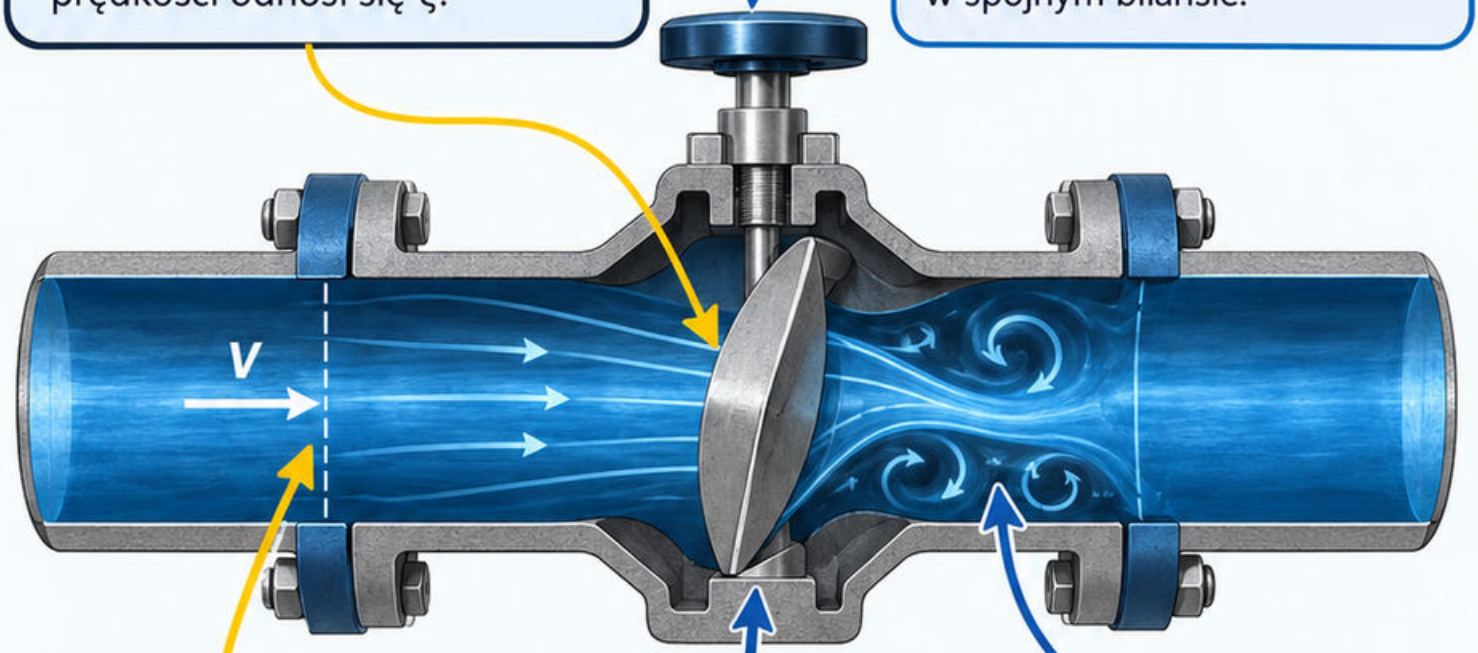

Przykład dydaktyczny

$\zeta = 2$ i wysokość prędkości $v^2/(2g) = 0{,}3$ m dają $h = 0{,}6$ m.

Błąd

Podstawienie prędkości z innego przekroju albo liczenie tego samego elementu jednocześnie przez ζ i długość zastępczą.

Sprawdź

Wskaż prędkość odniesienia przy każdej kształtce. Jak zmiana otwarcia zaworu może wpłynąć na jego opór? [31]

Mapa 198

Charakterystyka pompy

Mechanizm

Charakterystyka H(Q) pokazuje wysokość podnoszenia przy określonych warunkach pracy pompy. Obok niej analizuj sprawność, moc i wymagania ssania.

Warunki

Krzywa dotyczy określonej prędkości obrotowej i wykonania wirnika. Nie przenoś jej automatycznie na inną ciecz lub nastawę.

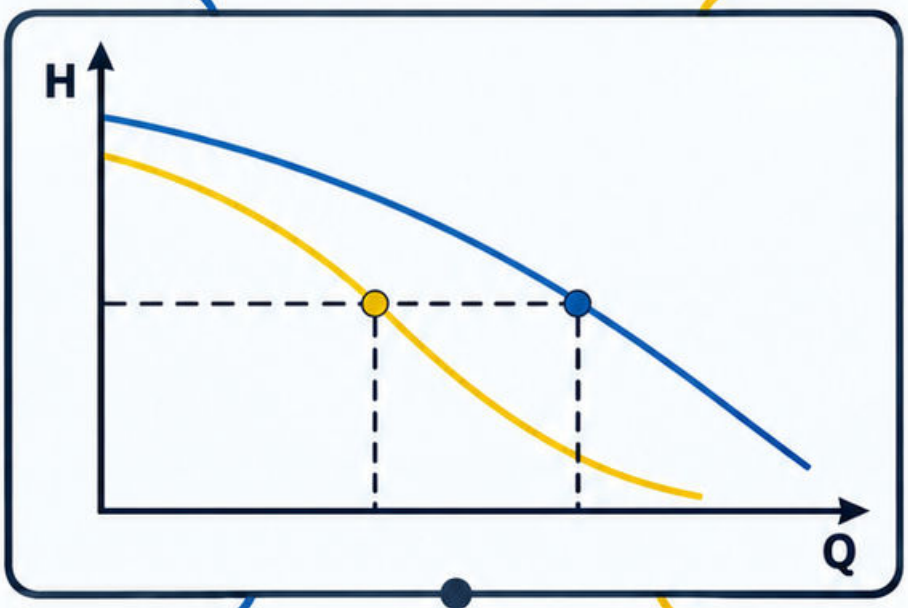

Przykład dydaktyczny

Dwie pompy dają ten sam H przy różnym Q; wybór wymaga dopasowania do rzeczywistej charakterystyki instalacji.

Błąd

Dobór wyłącznie z maksymalnej wysokości podnoszenia przy zerowym przepływie albo pominięcie dopuszczonego zakresu pracy.

Sprawdź

Zaznacz punkt projektowy i zakres regulacji. Czy producent dopuszcza pracę w każdym rozpatrywanym stanie instalacji? [32]

Mapa 199

Punkt pracy pompy

Punkt pracy pompy

Punkt pracy leży na przecięciu charakterystyki pompy i instalacji. Odpowiada jednocześnie jej przepływowi oraz wymaganej wysokości energii.

Mechanizm

Zmiana oporów lub prędkości obrotowej przesuwa przecięcie. Charakterystyka instalacji może zawierać wysokość statyczną i składnik strat zależny od przepływu.

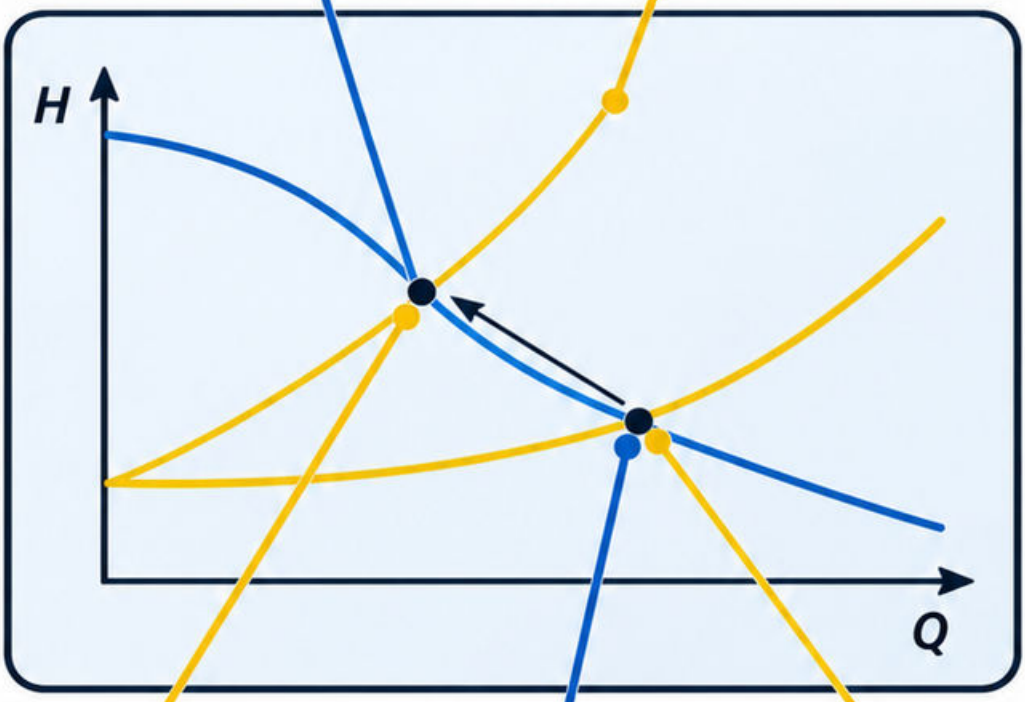

Przykład dydaktyczny

przymknięcie zaworu zwiększa opór; dla typowej opadającej krzywej pompy punkt przesuwa się ku mniejszemu Q.

Błąd

uznanie wydajności nominalnej za niezmienny przepływ niezależny od instalacji albo pominięcie wpływu innych pracujących pomp.

Sprawdź

odczytane Q i H należą do obu krzywych. Co stanie się z punktem po ponownym otwarciu zaworu? [32]

Mapa 200
Kawitacja

Kawitacja może wystąpić, gdy lokalne ciśnienie spada do poziomu sprzyjającego parowaniu cieczy. Zapadanie pęcherzyków może powodować hałas, drgania i uszkodzenia.

Warunki ssania

Warunki ssania oceniaj z uwzględnieniem temperatury, ciśnienia, strat i zaleceń producenta. Samo zanurzenie króćca nie gwarantuje odpowiednich warunków.

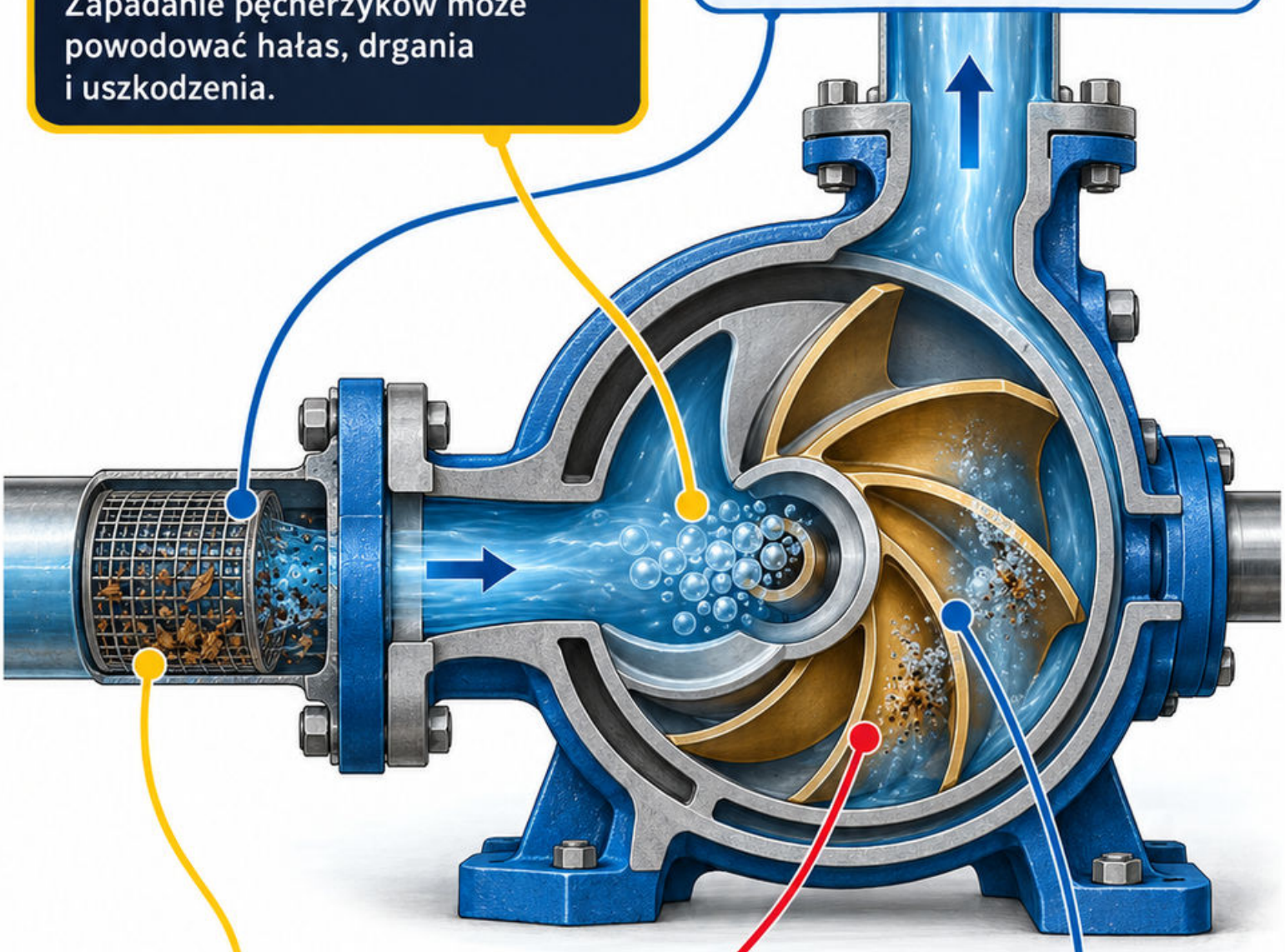

Przykład dydaktyczny

zabrudzony filtr na ssaniu zwiększa straty, zmniejszając dostępną rezerwę względem wymaganego warunku pracy pompy.

Błąd

leczenie hałasu wyłącznie zmianą zaworu na tłoczeniu bez diagnozy ciśnienia i stanu przewodu ssawnego.

Sprawdź

czy porównujesz wielkości dotyczące tej samej cieczy, temperatury i przepływu? Gdzie w układzie może wystąpić najniższe ciśnienie? [32]

Mapa 201
Uderzenie hydrauliczne

Mechanizm

Szybka zmiana prędkości przepływu wywołuje falę ciśnienia. Zjawisko zależy od czasu zmiany, własności cieczy, sprężystości przewodu i warunków brzegowych.

Zależność

Dla idealizowanej szybkiej zmiany: $\Delta p = \rho a \Delta v$. Prędkość fali a nie jest prędkością średnią przepływu.

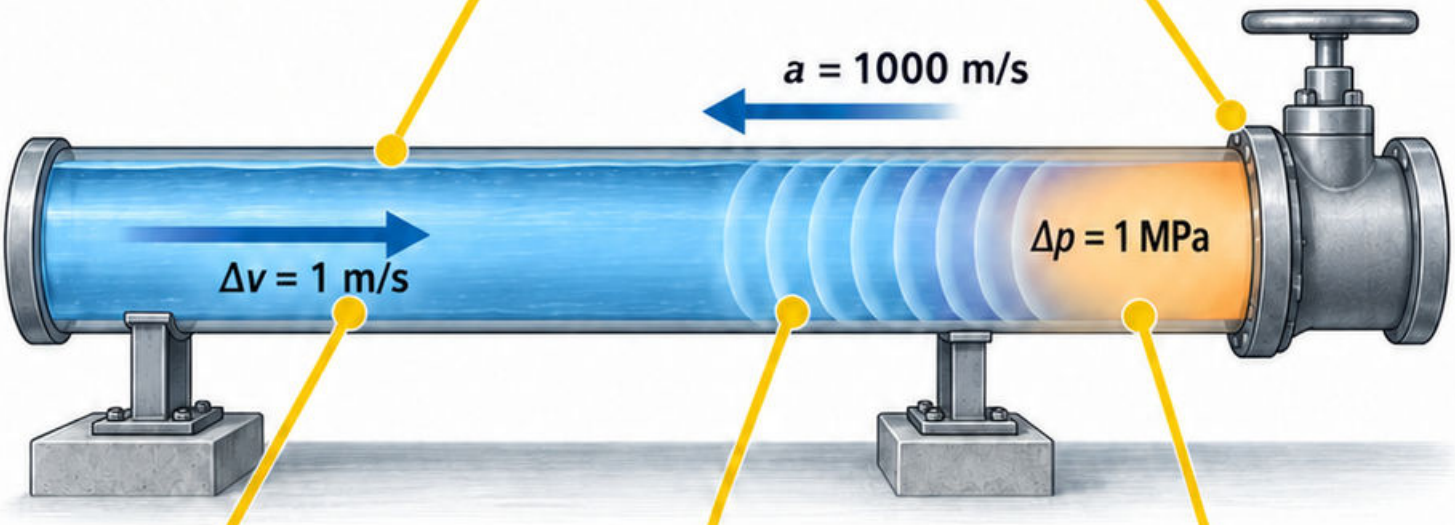

Przykład dydaktyczny

$\rho = 1000$ kg/m^3,
$a = 1000$ m/s,
$\Delta v = 1$ m/s;
$\Delta p = 1$ MPa.

Błąd

Traktowanie przykładu jako stałego skoku ciśnienia dla każdego zamknięcia albo pominięcie ryzyka podciśnienia i rozdzielenia słupa cieczy.

Sprawdź

Porównaj czas zamknięcia z czasem propagacji fali. Które urządzenia wymagają analizy stanów przejściowych zamiast samego przepływu ustalonego? [31]

Mapa 202

Przepływ w kanałach otwartych

Mechanizm

Kanał otwarty ma swobodne zwierciadło, na które działa ciśnienie otoczenia. Grawitacja, geometria i opory wyznaczają warunki przepływu.

Warunki

Przewód kanalizacyjny częściowo wypełniony również może pracować w tym reżimie. Po spiętrzeniu warunki mogą przejść w przepływ ciśnieniowy.

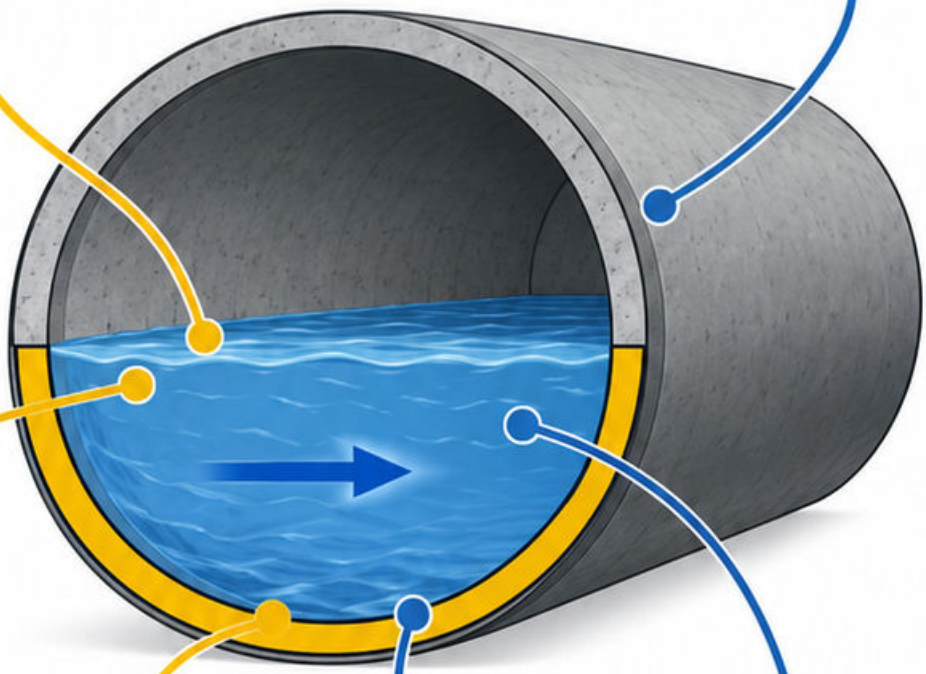

Przykład dydaktyczny

Rura wypełniona do połowy ma powierzchnię wody wewnątrz; jej obwód zwilżony nie obejmuje górnej suchej części.

Błąd

Użycie pełnego pola i pełnego obwodu dla częściowo napełnionego przewodu albo pominięcie wpływu poziomu odbiornika.

Sprawdź

Zaznacz powierzchnię swobodną, pole przepływu i obwód zwilżony. Który element może powodować cofkę w analizowanym odcinku? [33]

Mapa 203

Promień hydrauliczny

Promień hydrauliczny $R = A/P$ opisuje stosunek pola przepływu do obwodu zwilżonego. Nie jest zwykle promieniem geometrycznym przekroju.

Mechanizm

Do P wliczaj tylko granicę kontaktu wody ze stałą powierzchnią. Swobodne zwierciadło nie jest częścią obwodu zwilżonego.

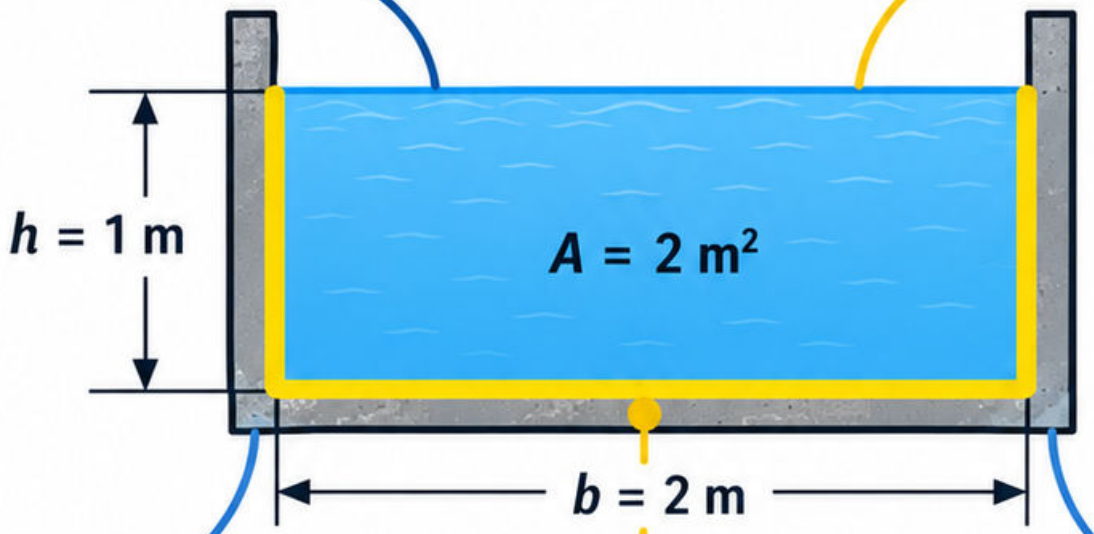

$R = A/P = 0{,}5$ m

Przykład dydaktyczny

prostokątny kanał $b = 2$ m, $h = 1$ m; $A = 2$ m², $P = 4$ m, $R = 0{,}5$ m.

Błąd

dodanie szerokości zwierciadła do P albo użycie średnicy rury jako promienia hydraulicznego przy pełnym przepływie.

Sprawdź

dla pełnej rury kołowej A/P daje $D/4$. Odtwórz wynik z pola koła i jego obwodu. [33]

Mapa 204

Przepływ jednostajny

W przepływie jednostajnym w kanale pryzmatycznym głębokość i średnia prędkość nie zmieniają się wzdłuż rozpatrywanego odcinka.

Mechanizm

Dla ustalonego przepływu jednostajnego linie dna, zwierciadła i energii mają zgodne spadki. Wymaga to odpowiednich, niezmiennych warunków.

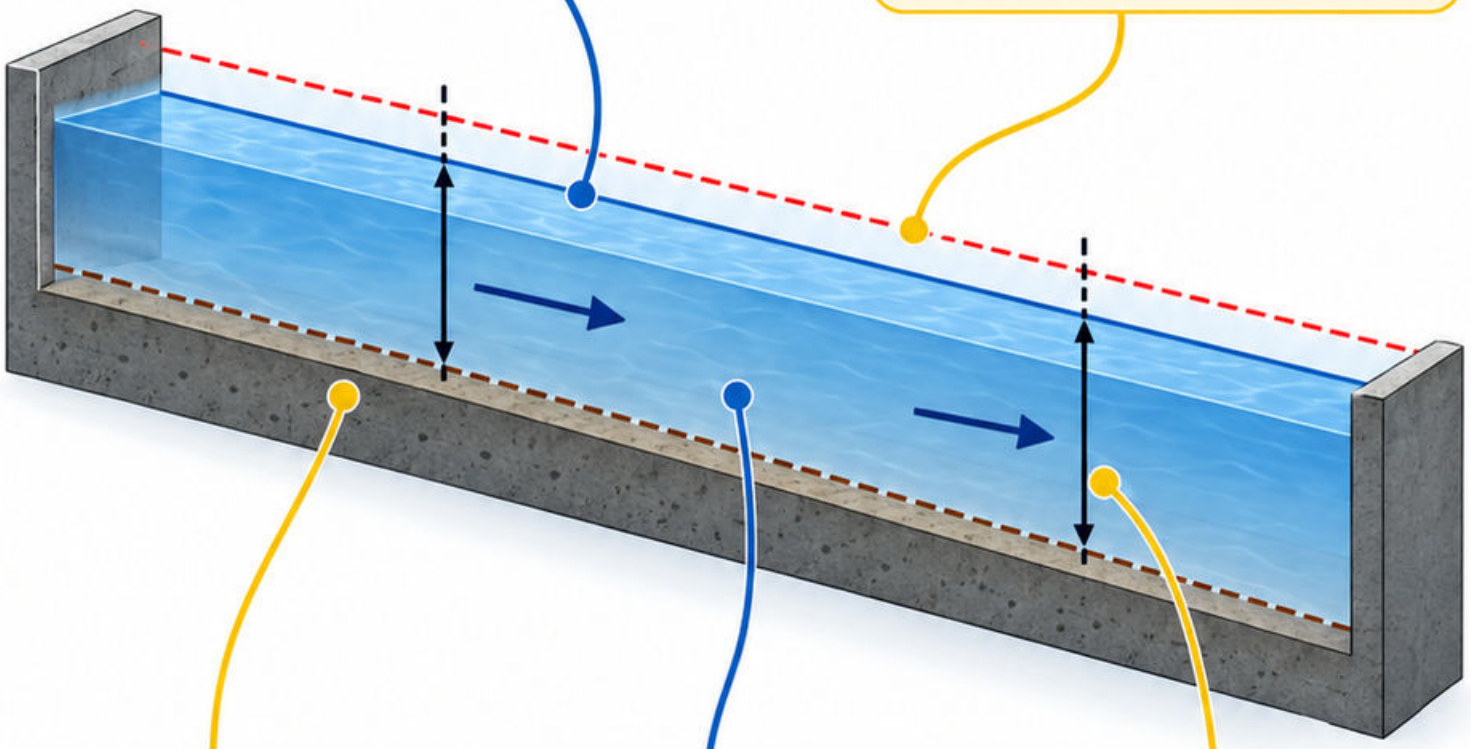

Przykład dydaktyczny

odcinek o stałym przekroju i szorstkości może osiągnąć głębokość normalną daleko od budowli i wpływu odbiornika.

Błąd

uznanie każdego stałego w czasie przepływu za jednostajny; przepływ ustalony może mieć głębokość zmienną w przestrzeni.

Sprawdź

porównaj dwa przekroje w różnych miejscach, a nie tylko dwa momenty pomiaru. Czy spiętrzenie zaburza przyjęty model? [33]

Mapa 205

Zapotrzebowanie na wodę

Zapotrzebowanie opisuj osobno jako objętość w czasie i chwilowy strumień. Średnie dobowe zużycie nie określa samo maksymalnego przepływu.

Uwzględniaj użytkowników, charakter poboru, nierównomierność i wymagane scenariusze. Wartości jednostkowe muszą odpowiadać właściwemu zastosowaniu oraz danym.

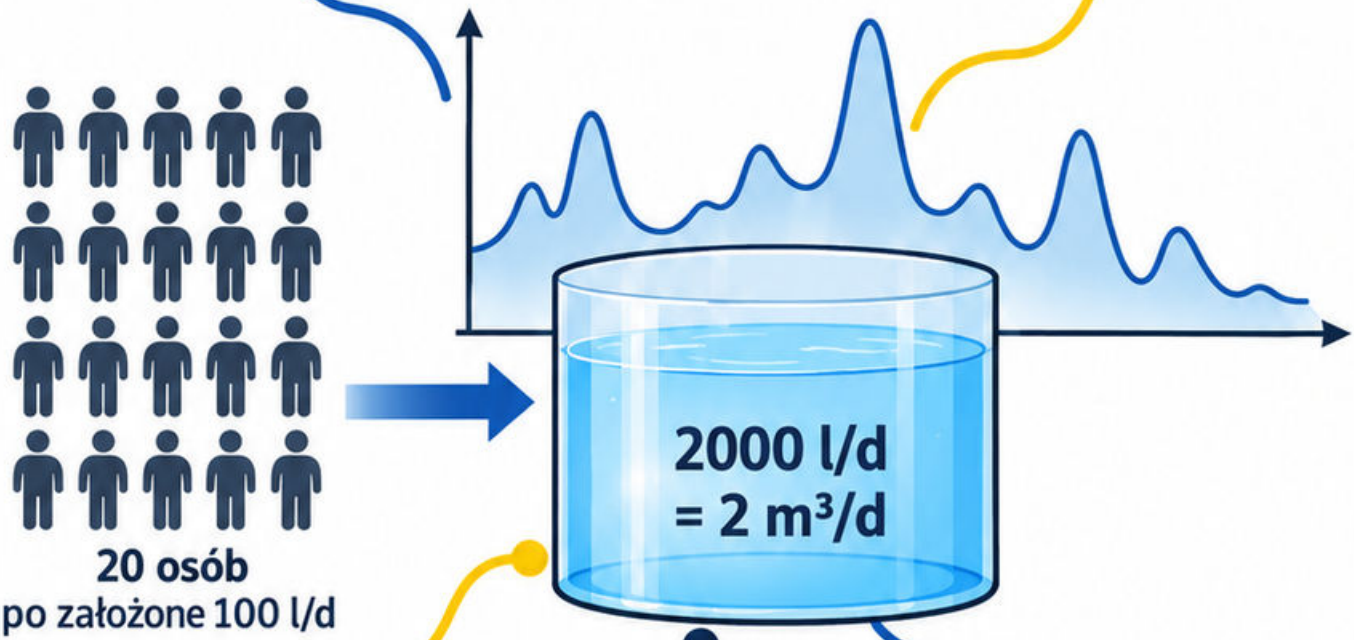

20 osób
po założone 100 l/d

Przykład dydaktyczny:
20 osób po założone 100 l/d daje 2000 l/d, czyli 2 m³/d; to wyłącznie przyjęty bilans.

Błąd: użycie tej liczby jako uniwersalnego wymagania lub przeliczenie jej na średni strumień i dobór całej instalacji bez szczytów.

Sprawdź: oddziel dane pomiarowe od założeń. Które równoczesne pobory lub wymagania awaryjne wpływają na dobór elementu sieci? [35]

Mapa 206

Sieć wodociągowa

Mechanizm

Sieć łączy źródło, przewody, zbiorniki, pompy i odbiorców. Jej ocena obejmuje zarówno hydraulikę, jak i utrzymanie jakości wody.

Warunki

Bilans przepływów w węzłach i energii w przewodach rozpatruj dla określonych poborów. Układ pierścieniowy i rozgałęziony mają różne możliwości zasilania.

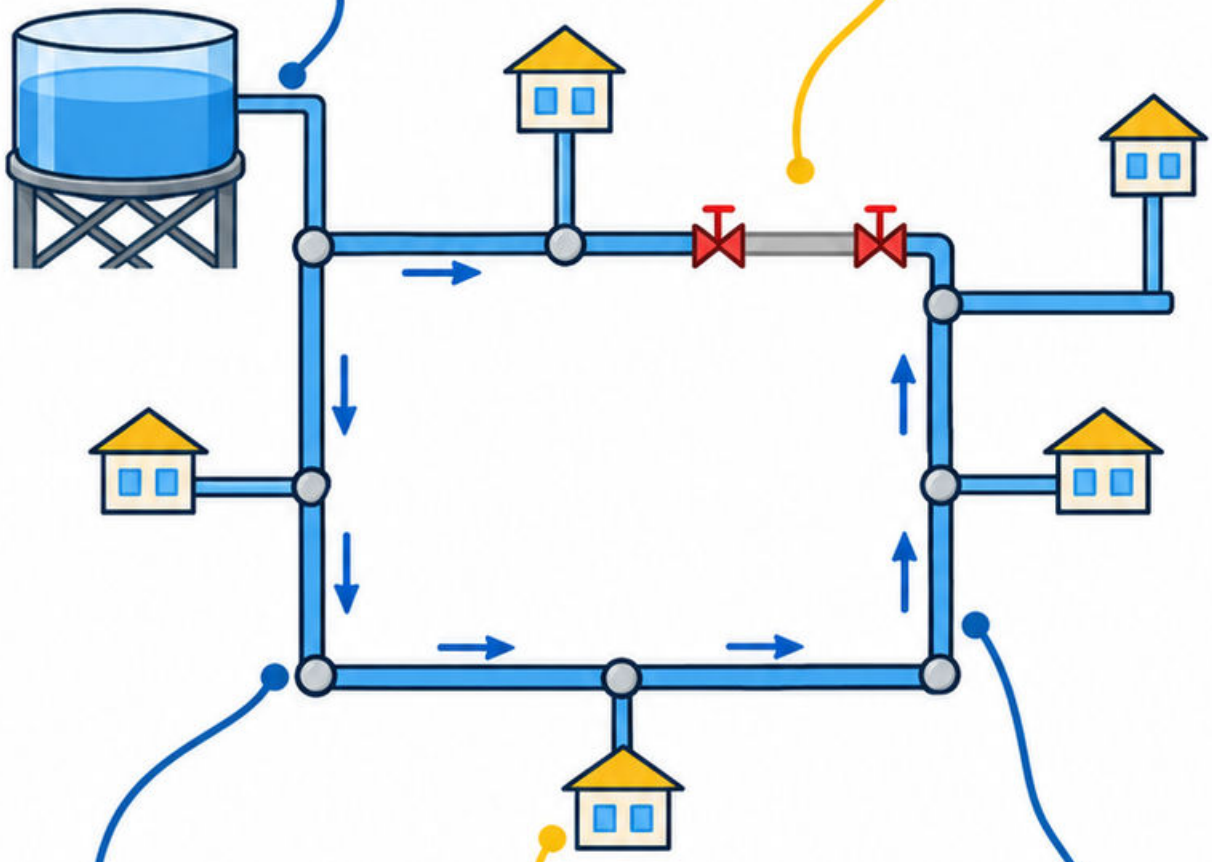

Przykład dydaktyczny

Zamknięcie odcinka pierścienia zmienia drogi przepływu oraz ciśnienia, nawet gdy łączny pobór pozostaje taki sam.

Błąd

Ocenianie niezawodności tylko na podstawie sumy średnic albo pominięcie stref małej wymiany i wieku wody.

Sprawdź

Czy scenariusz obejmuje awarię i właściwe pobory? Wskaż odbiorców zagrożonych utratą zasilania po zamknięciu wybranej zasuwy. [35]

Mapa 207

Przyłącze wodociągowe

Przyłącze wodociągowe

Przyłącze wiąże sieć z instalacją odbiiorcy. Dobór wymaga warunków dostawcy, zapotrzebowania, trasy oraz ciśnienia dostępnego przy wymaganym przepływie.

Uwzględnij straty

Uwzględnij straty na przewodzie, wodomierzu i armaturze, a także różnicę wysokości. Warunki statyczne nie opisują całej pracy przy poborze.

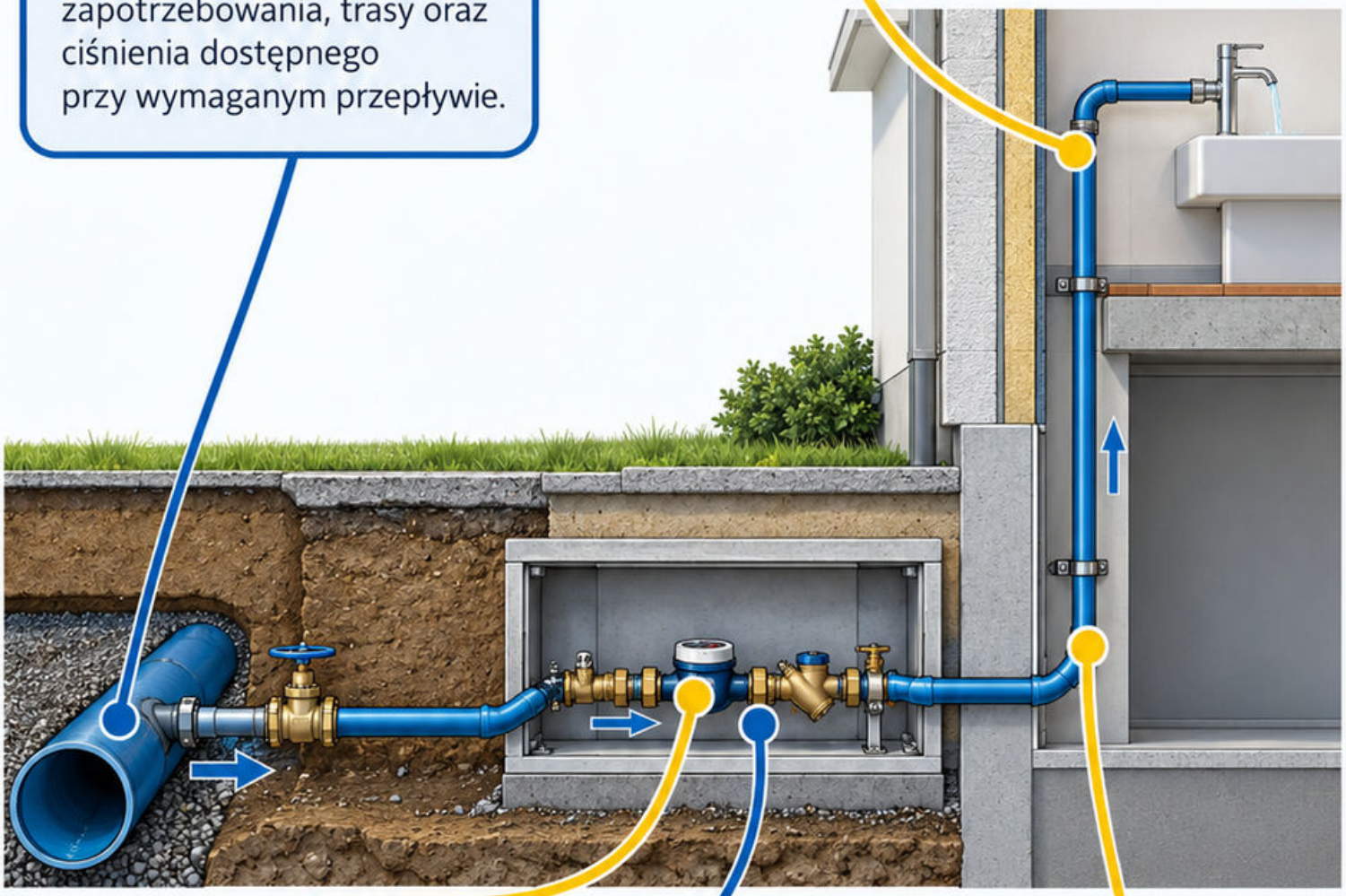

Przykład dydaktyczny

Przykład dydaktyczny: po uruchomieniu dużego poboru ciśnienie za wodomierzem spada wskutek oporów, mimo wystarczającego ciśnienia bez przepływu.

Błąd

Błąd: dobór średnicy wyłącznie do istniejącego króćca albo nieuwzględnienie ochrony przed przepływem zwrotnym i dostępu do obsługi.

Sprawdź

Sprawdź: prześledź bilans od sieci do krytycznego punktu. Które wymagania wynikają z warunków przyłączenia konkretnego przedsiębiorstwa? [35]

Mapa 208

Zbiorniki wody

Mechanizm

Zbiornik może wyrównywać różnice dopływu i poboru oraz wspierać wymagane scenartusze rezerwy. Sama duża pojemność nie gwarantuje dobrej pracy.

Warunki

Bilans $\Delta V = V_{dopływ} - V_{odpływ}$ dotyczy określonego przedziału czasu. Uwzględniaj poziomy robocze, jakość wody oraz wymianę.

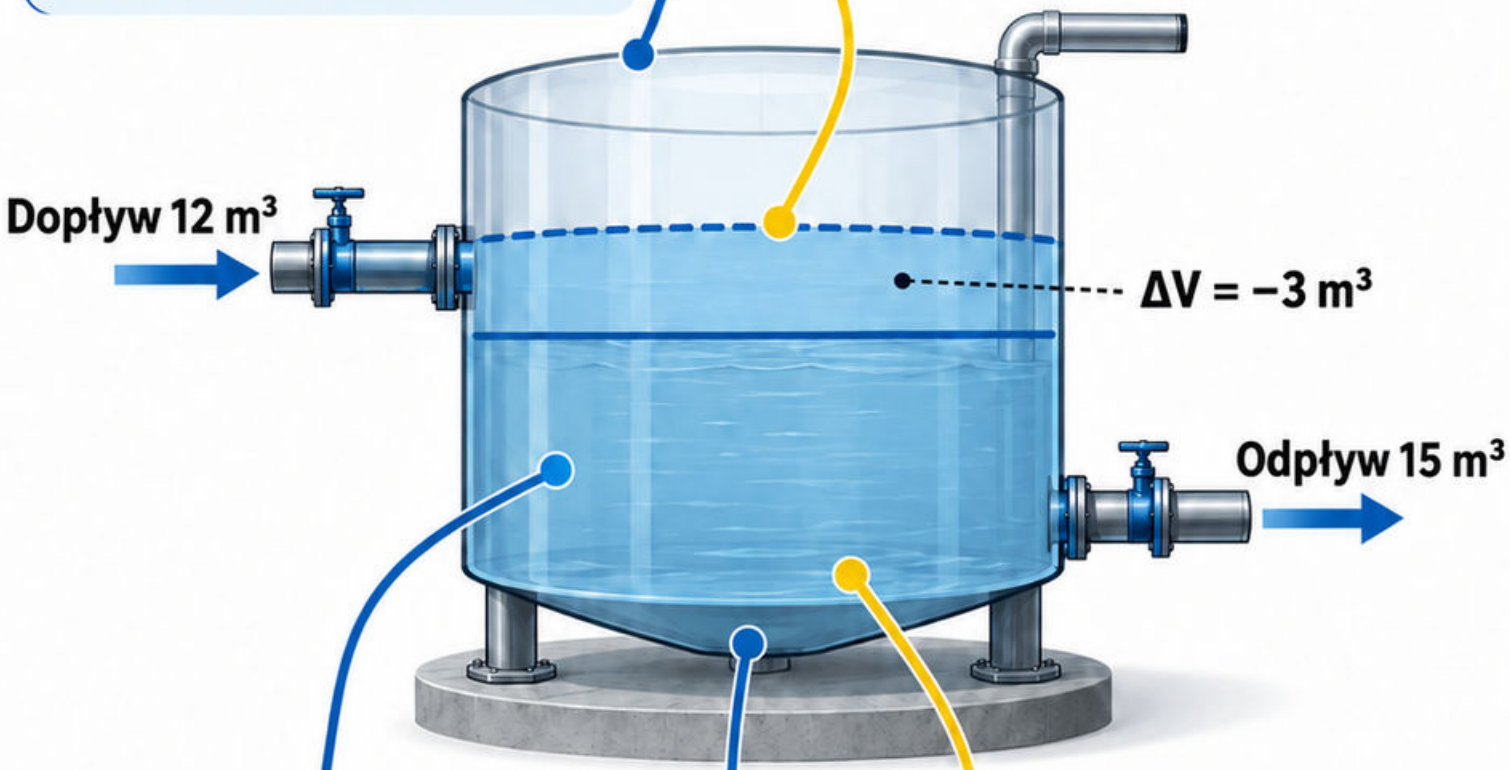

Przykład dydaktyczny

Przykład dydaktyczny: dopływ 12 m³, odpływ 15 m³ w tym samym okresie oznaczają spadek zapasu o 3 m³.

Błąd

Błąd: utożsamienie pojemności geometrycznej z całą użyteczną rezerwą albo pominięcie martwych stref i przelewu.

Sprawdź

Sprawdź: odtwórz wykres poziomu dla zmiennego poboru. Czy pozostają wymagane warunki pracy pomp oraz właściwa wymiana wody? **[35]**

Mapa 209

Kanalizacja sanitarna

Mechanizm

Kanalizacja sanitarna odprowadza ścieki bytowe i inne dopuszczone strumienie do dalszego transportu lub oczyszczania. Warunki odbioru zależą od systemu.

Warunki

Przeanalizuj przepływ, rzędne, napełnienie, dostęp do utrzymania i ryzyko cofki. Dopływy przypadkowe mogą istotnie zwiększać obciążenie.

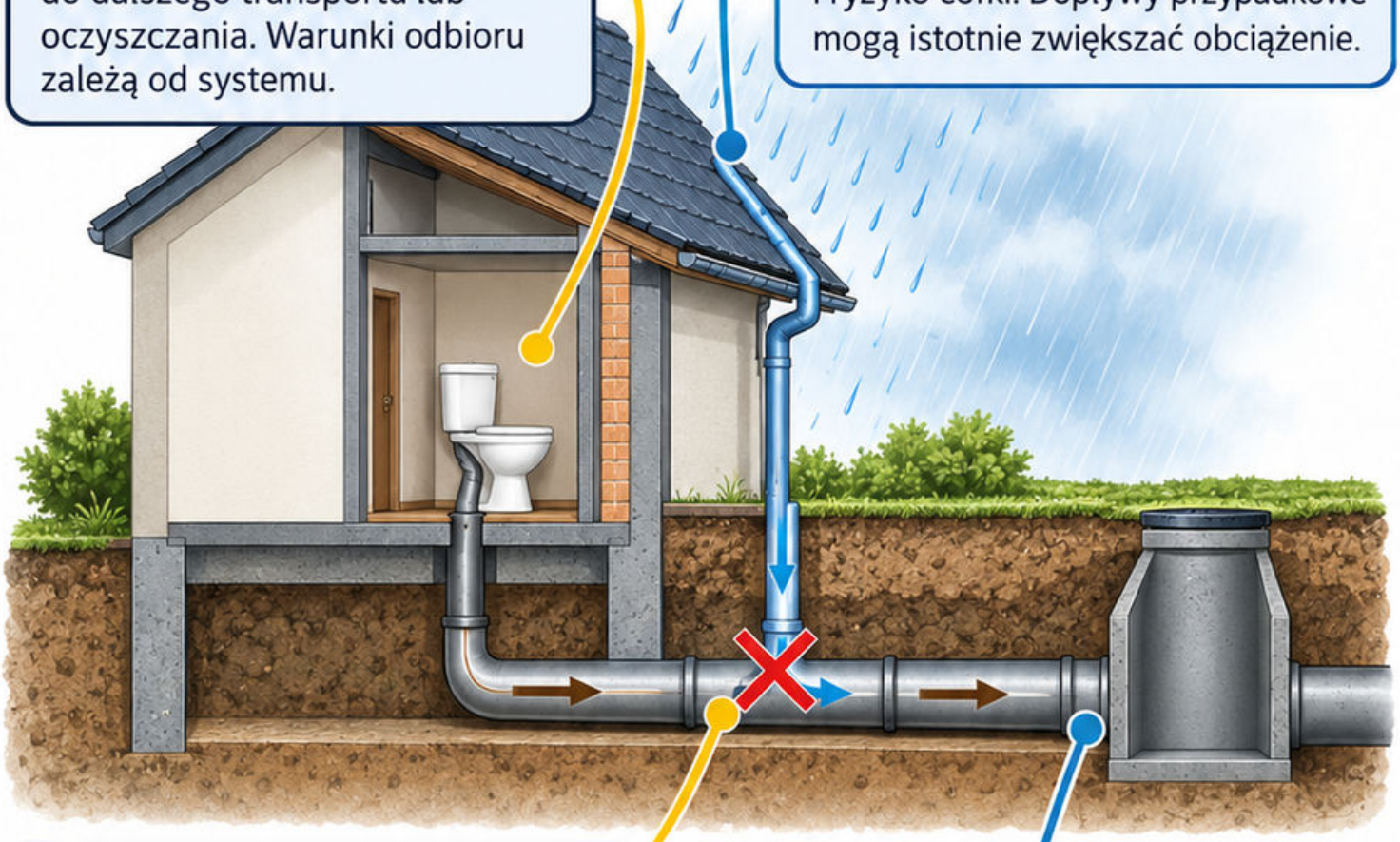

Przykład dydaktyczny

woda deszczowa omyłkowo włączona do kanału sanitarnego powoduje wzrost dopływu podczas opadu bez zmiany liczby mieszkańców.

Błąd

nieuwzględnienie infiltracji albo założenie, że każdy odcinek pracuje swobodnie niezależnie od poziomu w dalszej części sieci.

Sprawdź

narysuj profil z rzędnymi i odbiornikiem. Jak wyjaśnisz wzrost przepływu obserwowany wyłącznie po intensywnych opadach? [36]

Mapa 210

Kanalizacja deszczowa

Mechanizm

Układ deszczowy zbiera i kieruje spływ opadowy, uwzględniając retencję, transport oraz warunki odbiornika. Wielkość opadu nie jest jedyną daną.

Warunki

Znaczenie mają powierzchnie, uszczelnienie, czas, infiltracja i dopuszczony odpływ. Dla analizy przeciążenia potrzebna jest również droga przepływu na powierzchni.

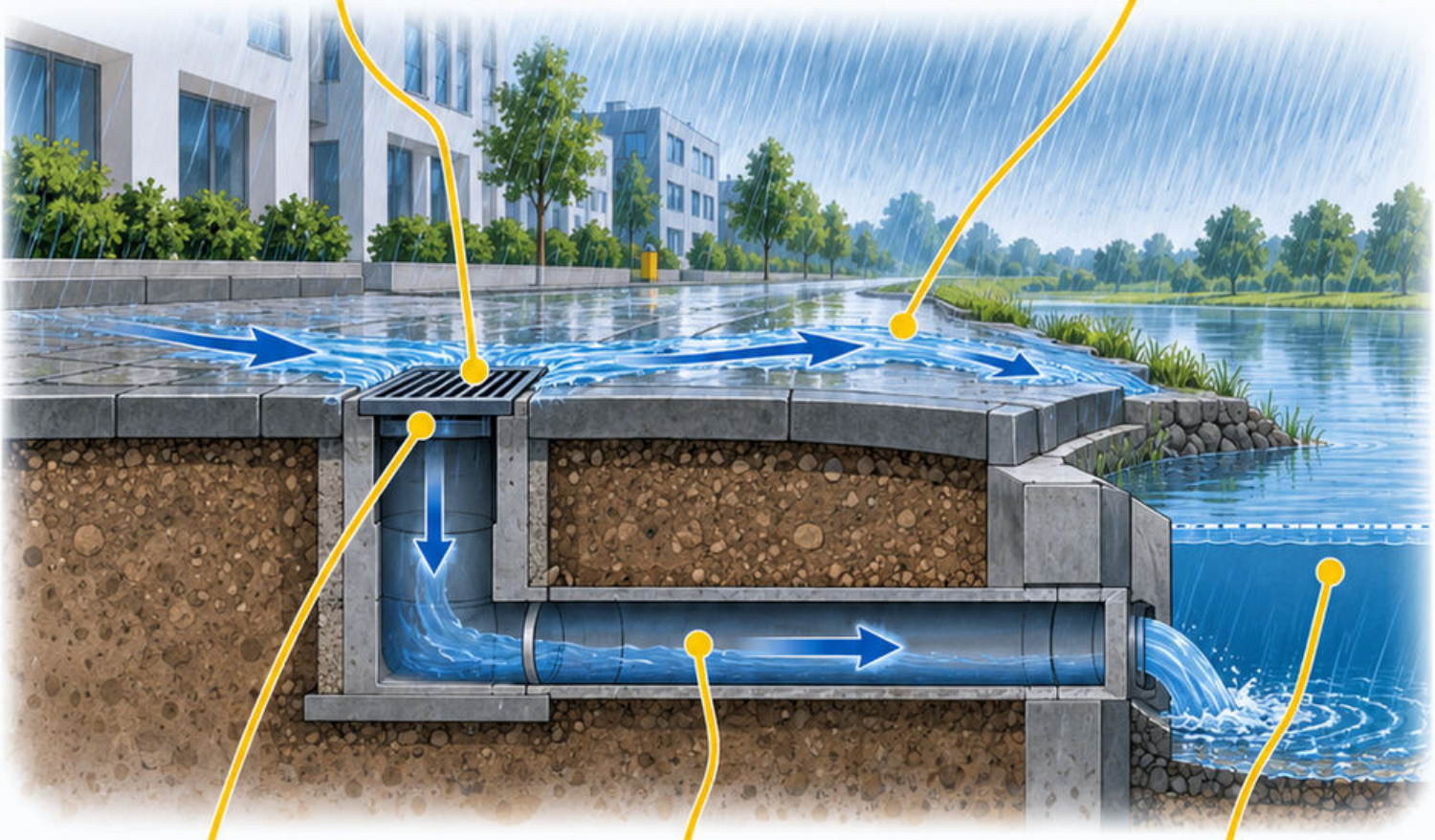

Przykład dydaktyczny

Dwa opady o tej samej objętości, ale różnym czasie trwania, mogą powodować różne szczytowe dopływy.

Błąd

Dobór przewodu wyłącznie z całkowitej sumy opadu albo pominięcie cofki od wysokiego poziomu odbiornika.

Sprawdź

Wskaż skąd pochodzi deszcz obliczeniowy i jak modelujesz zlewnię. Gdzie popłynie woda po przekroczeniu przepustowości wpustu? [34]

Mapa 211
Spadki i samooczyszczanie

Mechanizm

Spadek dna i przepływ wpływają na prędkość oraz warunki transportu osadów. Samooczyszczanie wymaga oceny rzeczywistych stanów pracy.

Warunki

Nie przypisuj jednej minimalnej wartości wszystkim średnicom i ściekom. Uwzględniaj napełnienie, szorstkość, zmienność dopływu oraz zasady właściwego projektu.

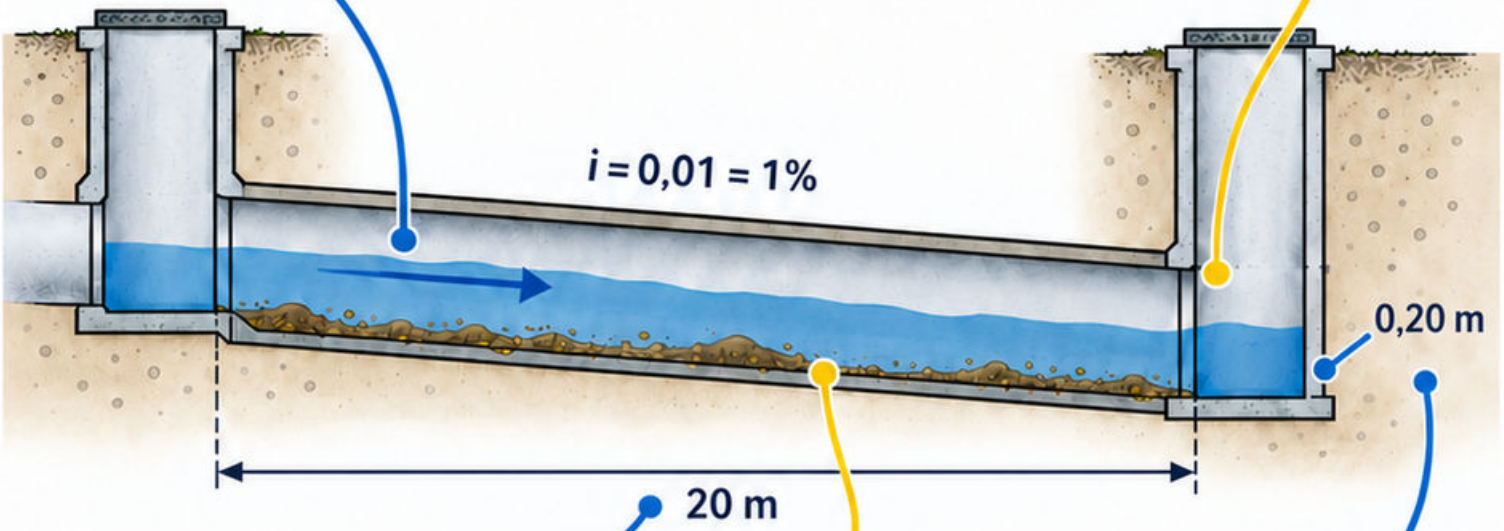

Przykład dydaktyczny

Przykład dydaktyczny: spadek i = 0,01 na długości 20 m oznacza różnicę rzędnych dna 0,20 m.

Błąd

Błąd: traktowanie tej geometrii jako dowodu samooczyszczania albo pomylanie 1% ze spadkiem równym jeden.

Sprawdź

Sprawdź: 0,20/20 = 0,01 = 1%. Jak zmniejszony dopływ w nocy wpływa na warunki transportu osadów w tym przewodzie? [34]

Mapa 212

Studzienki kanalizacyjne

Mechanizm

Studzienka umożliwia połączenie odcinków, zmianę kierunku oraz dostęp do utrzymania. Jej geometria wpływa na warunki przepływu i straty.

Warunki

Sprawdź rzędne dna, kinetę, połączenia i szczelność. Dostęp oraz prace wewnątrz wymagają odrębnej oceny zagrożeń i procedur.

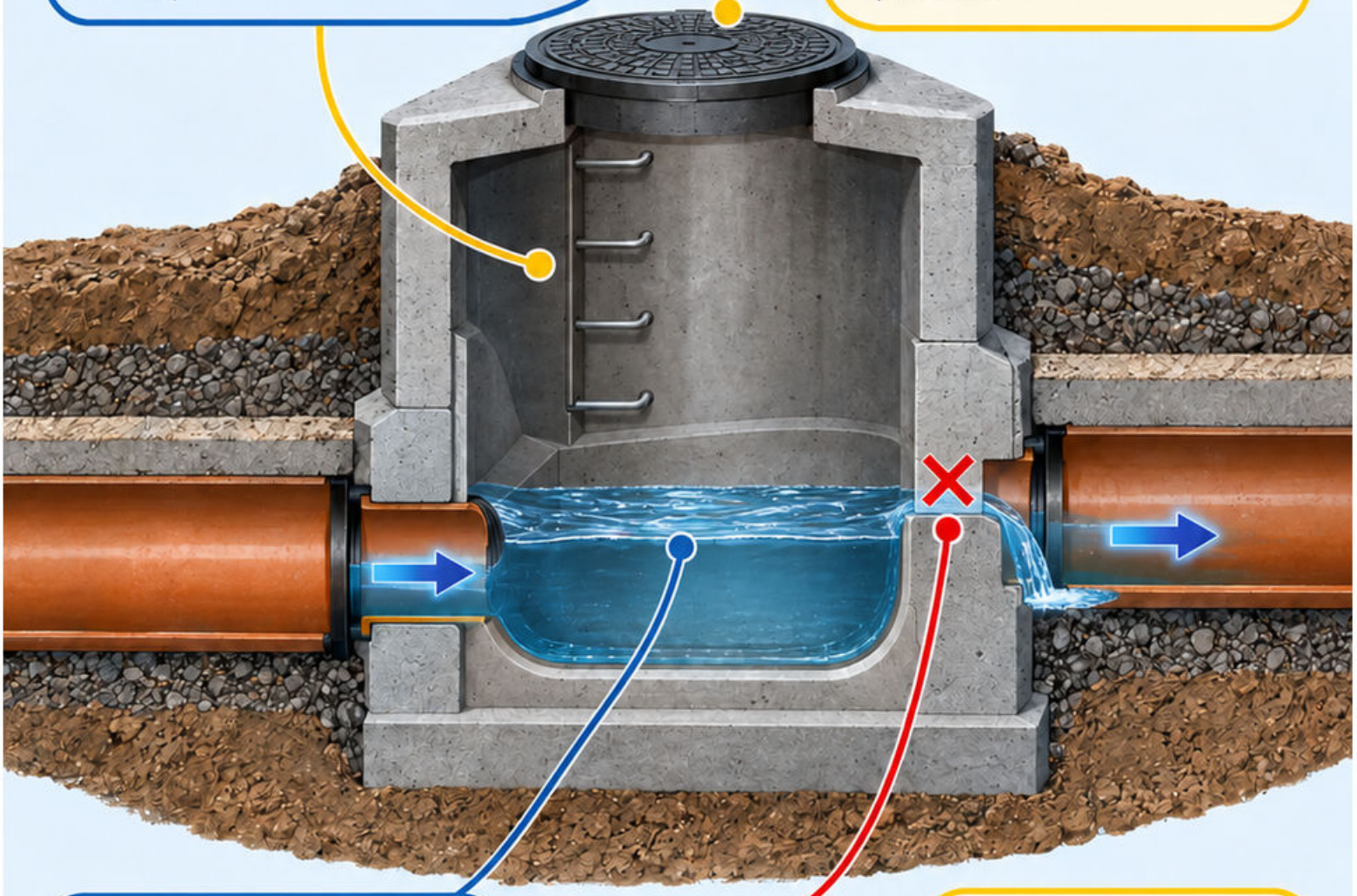

Przykład dydaktyczny

Błędnie ustawiona rzędna wylotu tworzy lokalne spiętrzenie, mimo prawidłowych spadków obu sąsiednich przewodów.

Błąd

Ocena studzienki wyłącznie z rzutu bez profilu albo założenie, że wejście do niej jest zwykłą czynnością serwisową.

Sprawdź

Prześledź drogę strumienia przez kinetę. Czy dokumentacja pokazuje połączenie z uszczelnieniem oraz poziom, od którego może powstać cofka? [34]

Mapa 213

Pompownie ścieków

Mechanizm

Pompownia podnosi ścieki do poziomu umożliwiającego dalszy transport. Układ obejmuje zbiornik, pompy, armaturę, sterowanie i sygnalizację awarii.

Warunki

Dobór wiąże dopływ, objętość roboczą, częstość załączeń i charakterystykę przewodu tłocznego. Uwzględnij utrzymanie oraz wymagany scenariusz rezerwowy.

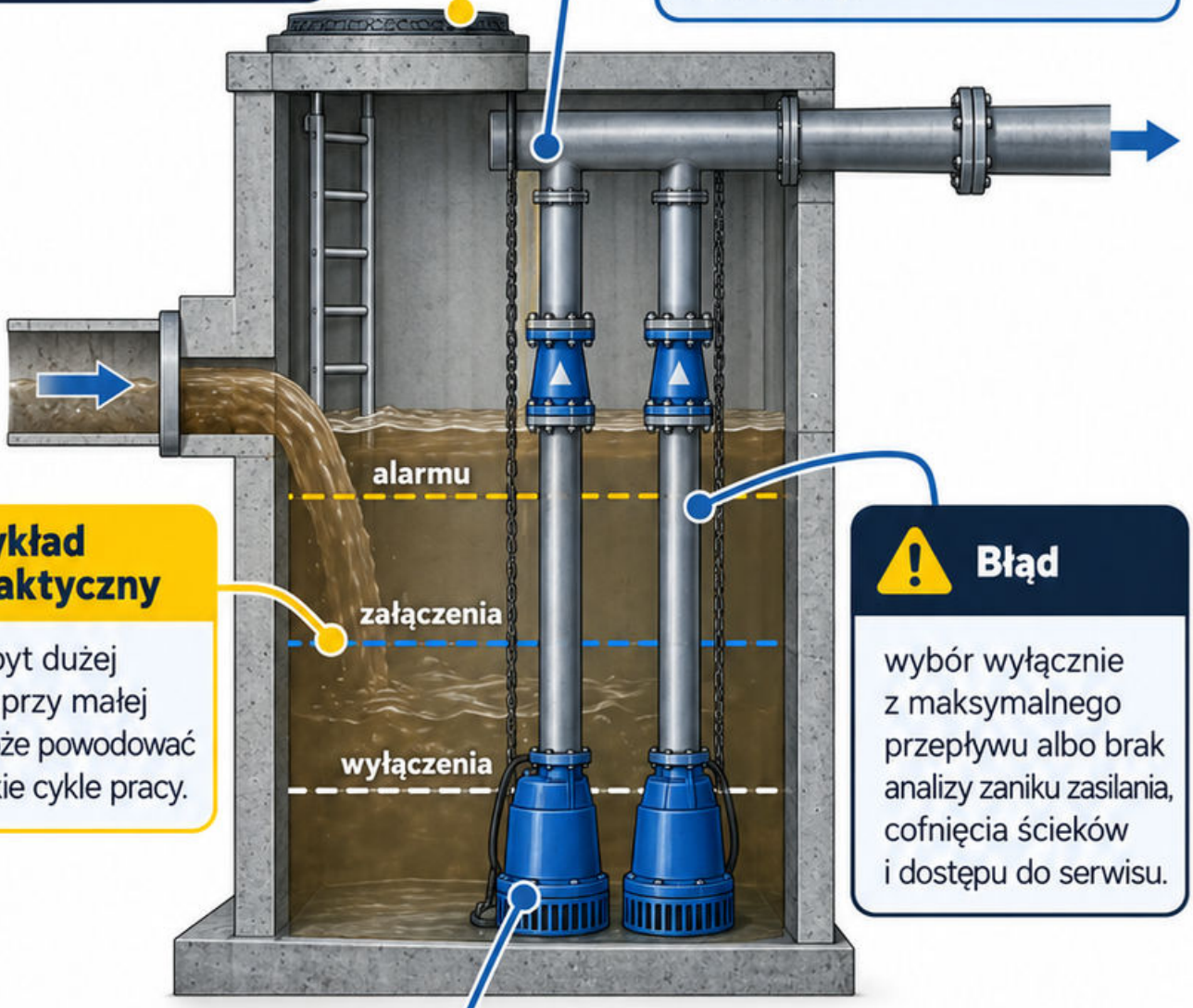

Przykład dydaktyczny

pompa o zbyt dużej wydajności przy małej komorze może powodować częste krótkie cykle pracy.

Błąd

wybór wyłącznie z maksymalnego przepływu albo brak analizy zaniku zasilania, cofnięcia ścieków i dostępu do serwisu.

Sprawdź

pokaż poziomy załączenia, wyłączenia i alarmu zgodne z projektem. Dokąd trafia dopływ, gdy pompy chwilowo nie pracują? [36]

Mapa 214
Retencja wód opadowych

Mechanizm

Retencja czasowo magazynuje wodę i zmienia odpływ ze zlewni. Dobór wymaga przebiegu dopływu oraz dopuszczonego sposobu opróżniania.

Warunki

Bilans objętości prowadź w czasie. Pojemność zależy od różnicy dopływu i odpływu, a nie tylko od największej chwilowej wartości przepływu.

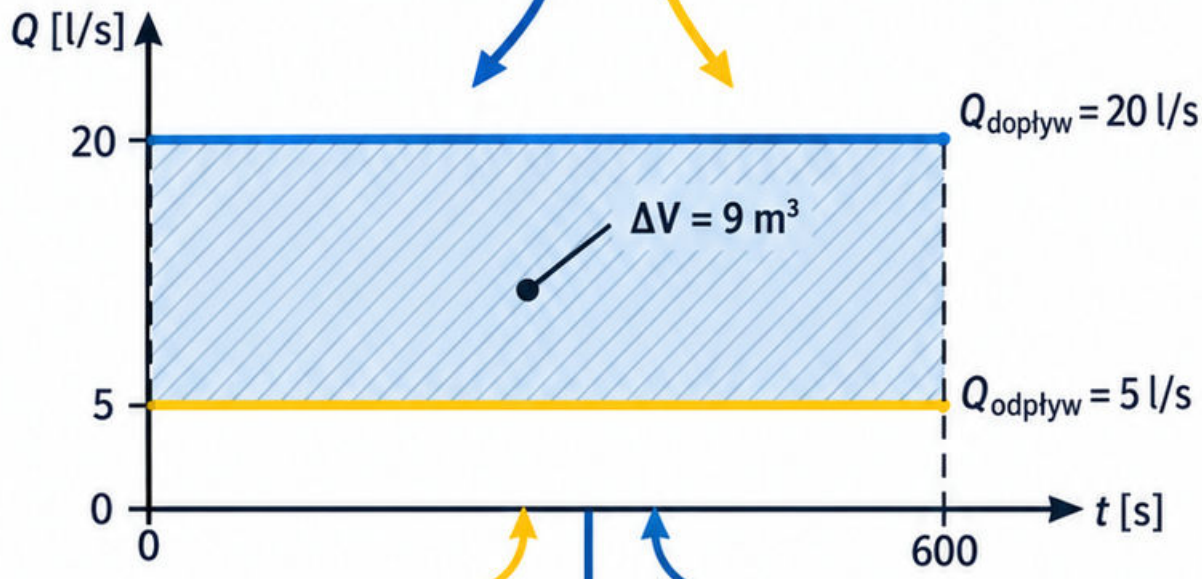

Przykład dydaktyczny

Przez 10 minut dopływa 20 l/s, odpływa 5 l/s; przyrost zapasu wynosi 9 m³.

Błąd

Obliczenie pojemności z różnicy strumieni bez czasu albo pominięcie stanu początkowego i odpływu awaryjnego.

Sprawdź

15 l/s × 600 s = 9000 l.
Czy zbiornik zdąży odzyskać pojemność przed kolejnym opadem? [34]

Mapa 215

Rozsączanie

Rozsączanie przekazuje wodę do gruntu. Wydajność zależy od właściwości podłoża, powierzchni infiltracji, poziomu wody i stanu urządzenia.

Wymaga rozpoznania miejsca oraz oceny wpływu na fundamenty, sąsiadów i jakość wód. Wynik badania interpretuj dla rzeczywistej geometrii oraz warunków.

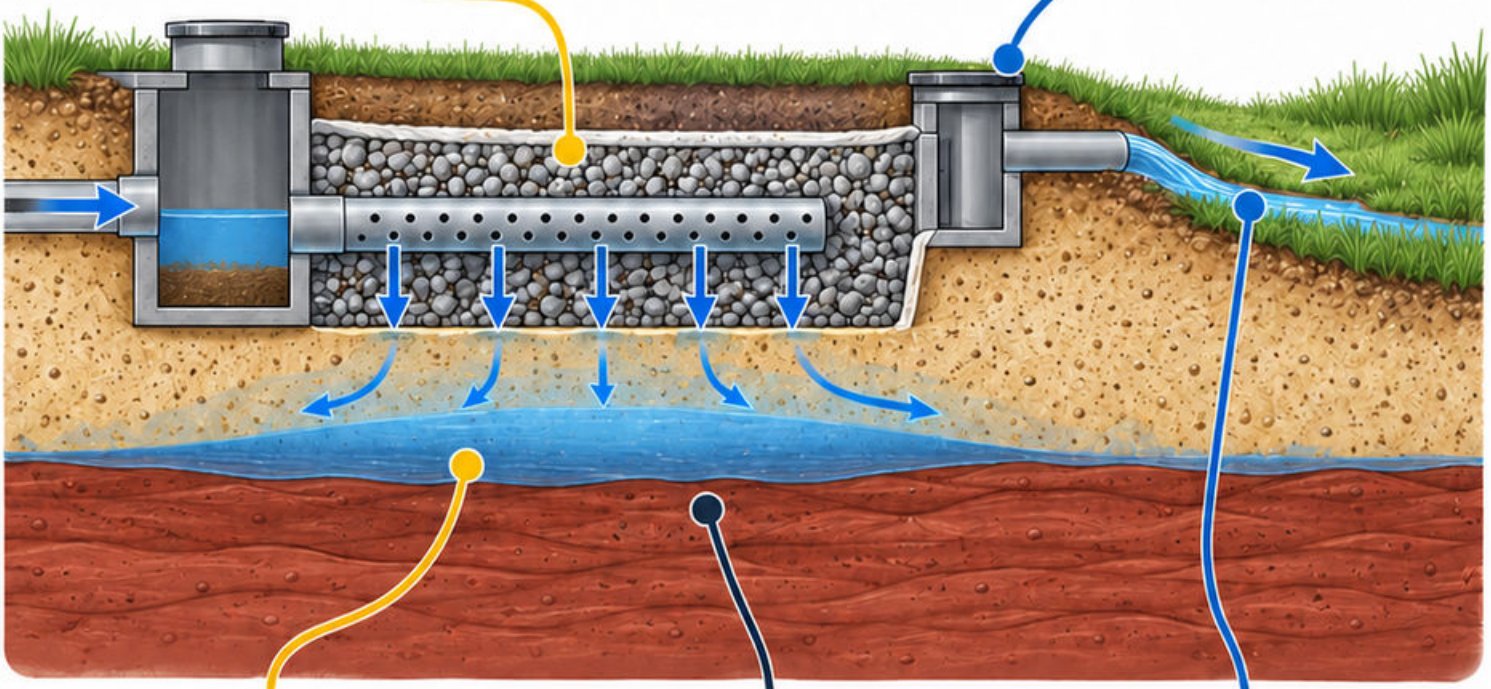

Przykład dydaktyczny:

cienka przepuszczalna warstwa nad gliną może początkowo przyjmować wodę, lecz później powodować jej lokalne spiętrzenie.

Błąd:

utożsamienie nazwy „piasek” z pewnym odbiorem całego opadu albo pominięcie zamulania i potrzeby wstępnego podczyszczania.

Sprawdź:

gdzie gromadzi się woda przy długim dopływie? Jak zaplanowano awaryjny przelew oraz dostęp do kontroli i czyszczenia? [34]

Mapa 216
Oczyszczanie ścieków

Oczyszczanie łączy procesy usuwające zawiesiny oraz inne zanieczyszczenia. Dobór zależy od strumienia, składu ścieków i wymaganego efektu.

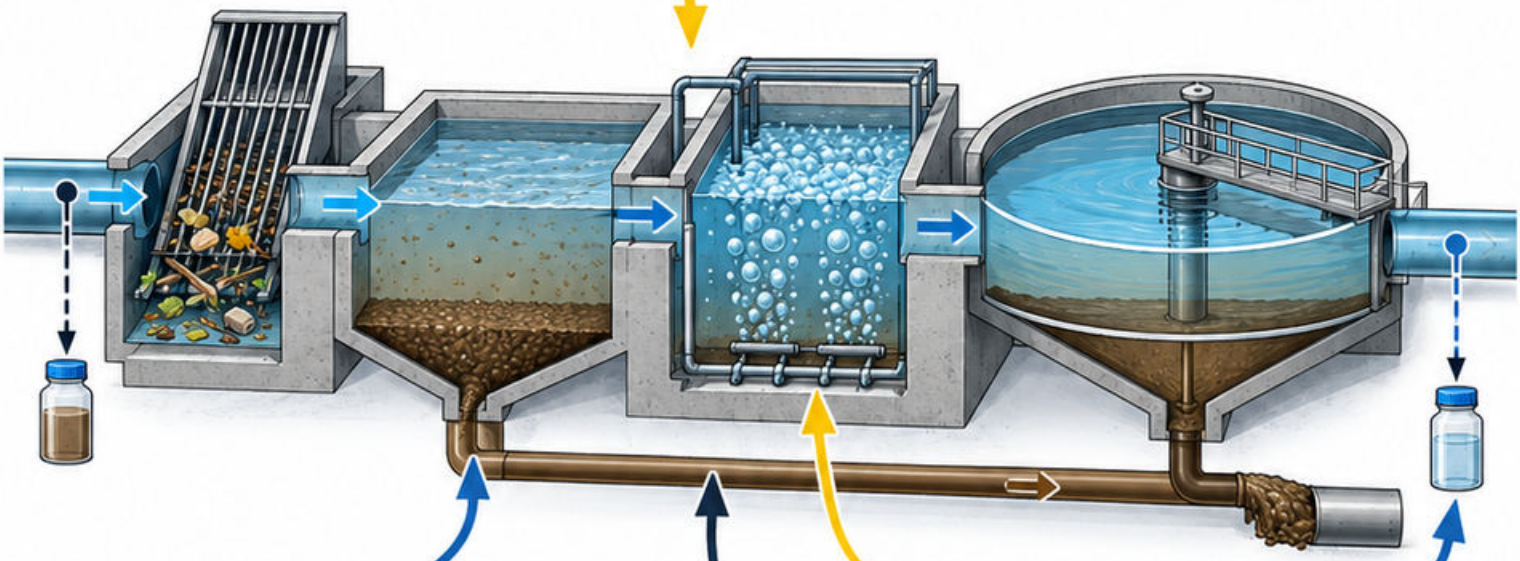

Rozróżniaj etap mechaniczny, biologiczny i dalsze procesy potrzebne w konkretnym układzie. Powstające osady również wymagają zagospodarowania.

Przykład dydaktyczny: krata zatrzymuje duże zanieczyszczenia, lecz nie zastępuje procesu biologicznego usuwającego odpowiednie związki rozpuszczone.

Błąd: ocenianie skuteczności wyłącznie po przejrzystości odpływu albo przyjmowanie identycznej technologii dla ścieków o różnym składzie.

Sprawdź: porównaj dopływ i odpływ właściwym wskaźnikiem oraz metodą poboru próbki. Gdzie w bilansie znajdują się zatrzymane zanieczyszczenia? [36]

Mapa 217

Próby szczelności sieci

Mechanizm

Próba sprawdza określony zakres sieci przy ustalonej metodzie i warunkach. Wynik odnosi się do badanego odcinka oraz kompletności przygotowania.

Warunki

Ciśnienie, czas, medium i kryterium dobieraj według właściwego projektu, materiału oraz procedury. Nie przenoś parametrów między systemami.

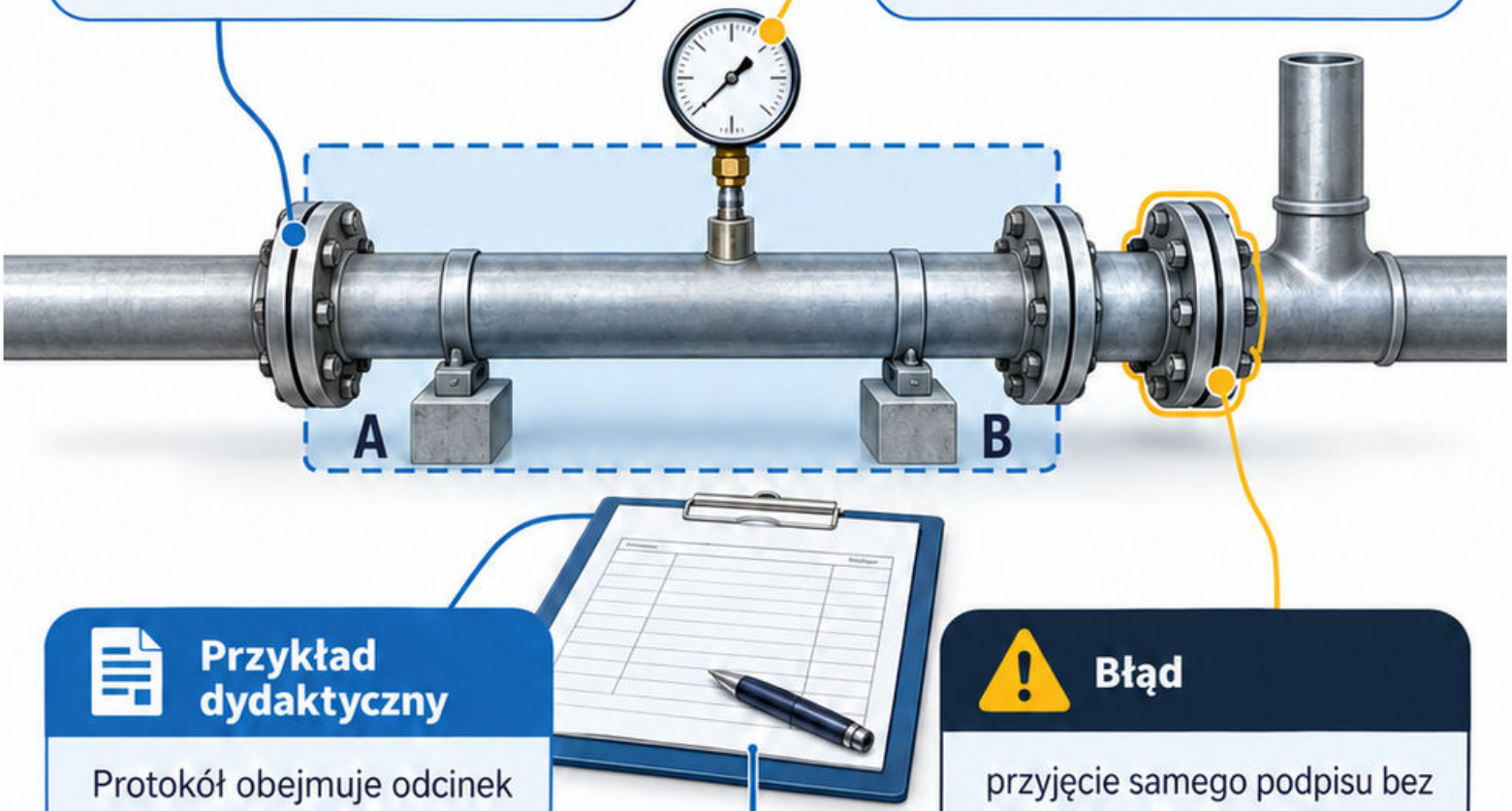

Przykład dydaktyczny

Protokół obejmuje odcinek A–B, a później dołączono nowe połączenie. Nowa konfiguracja wymaga odpowiedniej oceny zakresu badań.

Błąd

przyjęcie samego podpisu bez identyfikacji przyrządu, warunków, wyniku i badanego fragmentu albo ukrycie połączeń przed kontrolą.

Sprawdź

odtwórz na planie granice próby i dowody. Czy wszystkie elementy przewidziane do odbioru rzeczywiście należały do badanego zakresu? [35]

Moduł 8

Instalacje budynkowe

31 map • od mechanizmu do sprawdzenia

Najpierw rozpoznaj warunki. Połącz wielkości z modelem, sprawdź jednostki i prześledź przykład.

Odtwórz zależności bez patrzenia. Wskaż błąd, który zmieniłby wynik, i odpowiedz na pytanie kontrolne.



Mapa 218

Układ instalacji zimnej wody

Mechanizm

Instalacja rozdziela wodę do punktów poboru przy wymaganych warunkach ciśnienia i jakości. Prześledź trasę od zasilania do krytycznego odbiornika.

Warunki i dobór

Dobór uwzględnia równoczesność poboru, wysokość, opory i ochronę przed przepływem zwrotnym. Wybór materiału obejmuje warunki zastosowania oraz montażu.

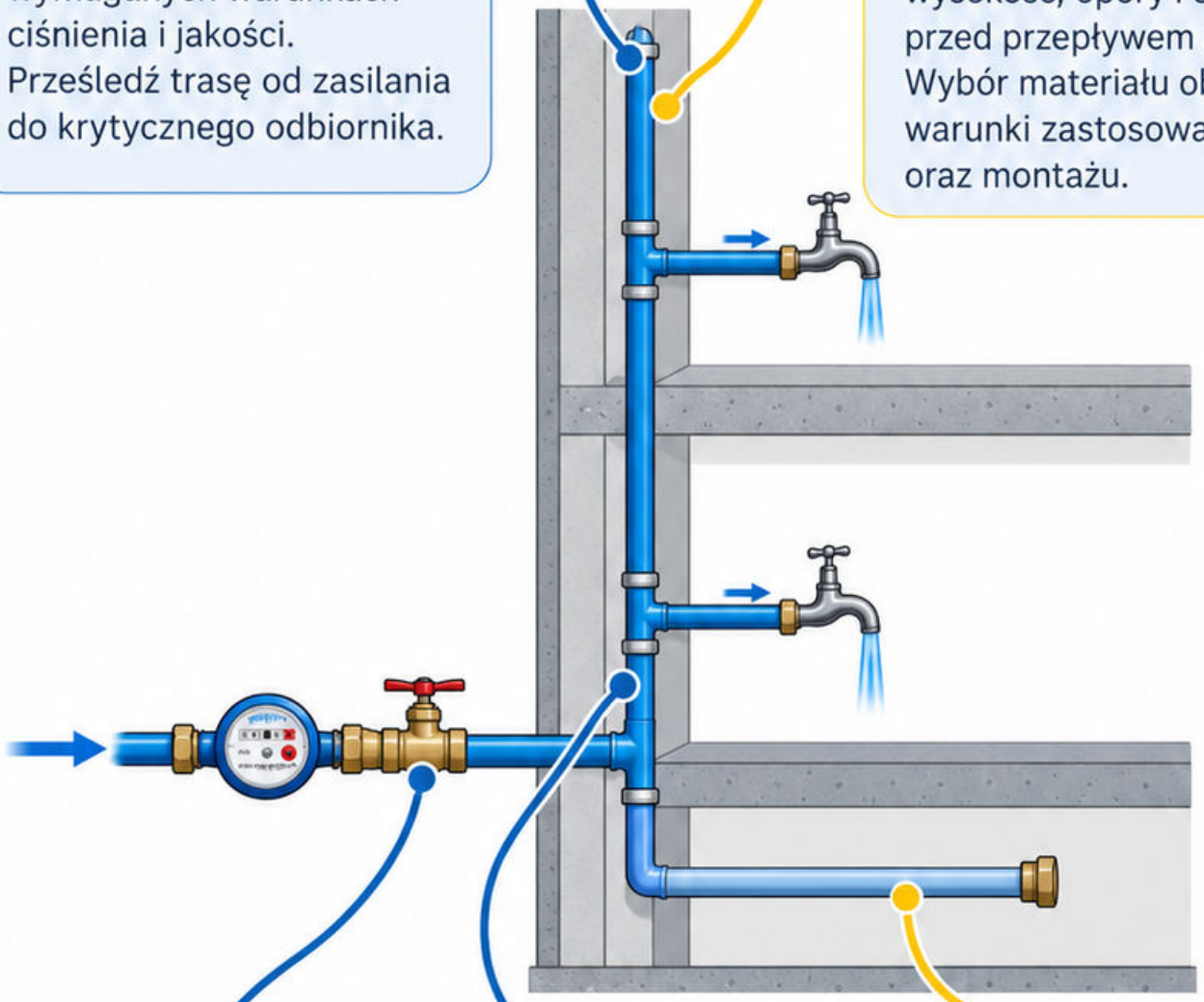

Przykład dydaktyczny

najwjvższy punkt poboru może mieć niższe ciśnienie niż parter z powodu różnicy poziomów i strat podczas przepływu.

Błąd

dobór wyłącznie według ciśnienia statycznego albo pozostawienie długiego nieużywanego odgałęzienia sprzyjającego zastojowi wody.

Sprawdź

zaznacz zawory odcinające i punkty obsługi. Czy krytyczny punkt spełnia założenia przy obliczeniowym poborze, a nie tylko bez przepływu? [37]

Mapa 219

Ciepła woda użytkowa

Mechanizm

Przygotowanie ciepłej wody łączy źródło ciepła, magazynowanie lub podgrzew przepływowy oraz dystrybucję. Ważne są komfort, higiena i ochrona przed oparzeniem.

Warunki

Bilans energii $Q = mc\Delta T$ wymaga określonej masy i właściwego ciepła. Nie określa sam chwilowej mocy potrzebnej przy szczytowym poborze.

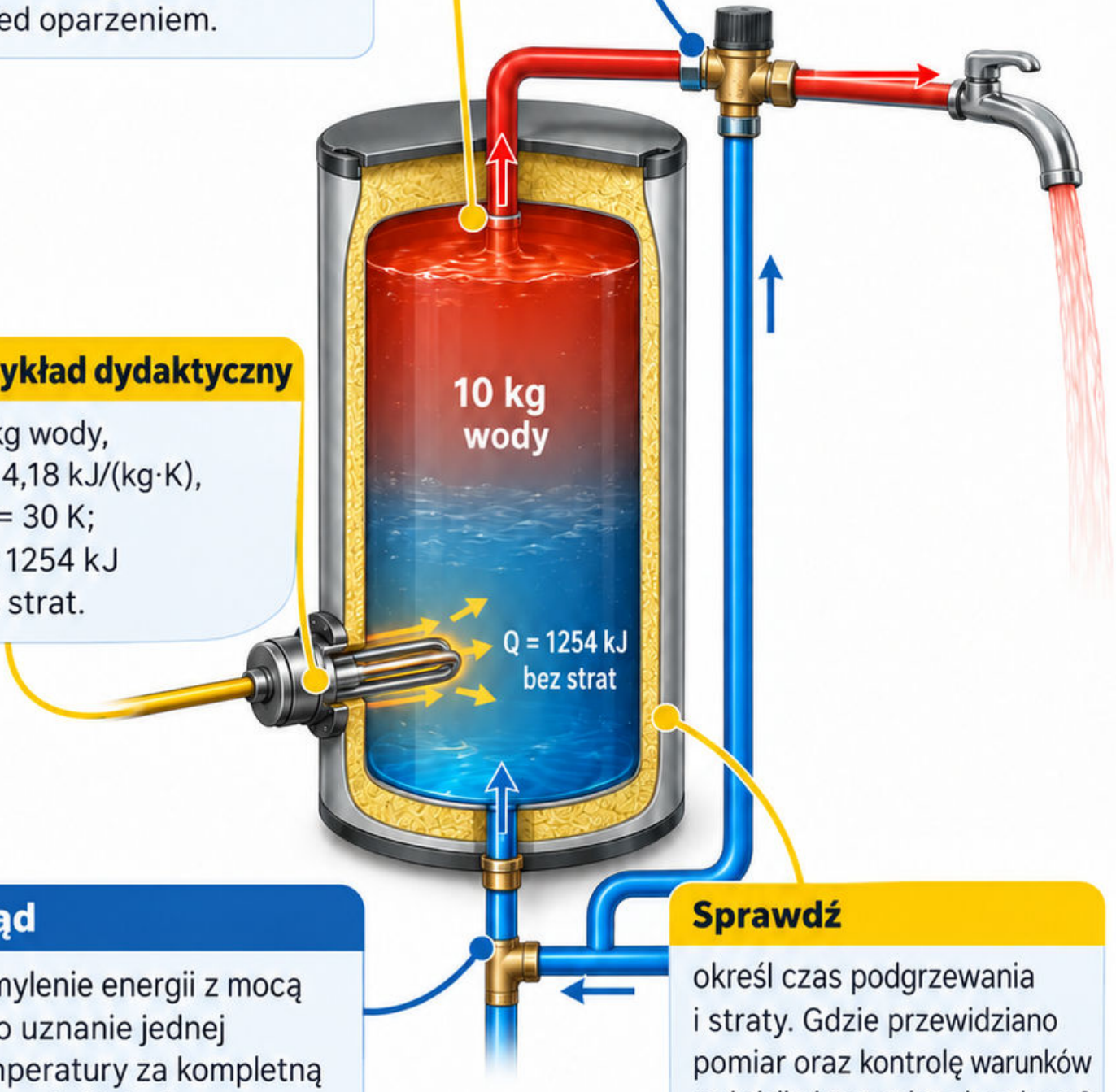

Przykład dydaktyczny

10 kg wody,
$c = 4{,}18\ kJ/(kg \cdot K)$,
$\Delta T = 30\ K$;
$Q = 1254\ kJ$
bez strat.

Błąd

pomylenie energii z mocą albo uznanie jednej temperatury za kompletną strategię higieniczną dla całej instalacji.

Sprawdź

określ czas podgrzewania i straty. Gdzie przewidziano pomiar oraz kontrolę warunków w źródle i w punktach poboru? [37]

Mapa 220

Cyrkulacja ciepłej wody

Mechanizm

Cyrkulacja zawraca wodę z oddalonych odcinków do źródła, ograniczając wychłodzenie i oczekiwanie. Strumień cyrkulacyjny wiąże się ze stratami ciepła.

Warunki

W układzie wielogałęziowym potrzebne jest równoważenie. Krótsza droga nie może przejmować przepływu kosztem odległych pionów.

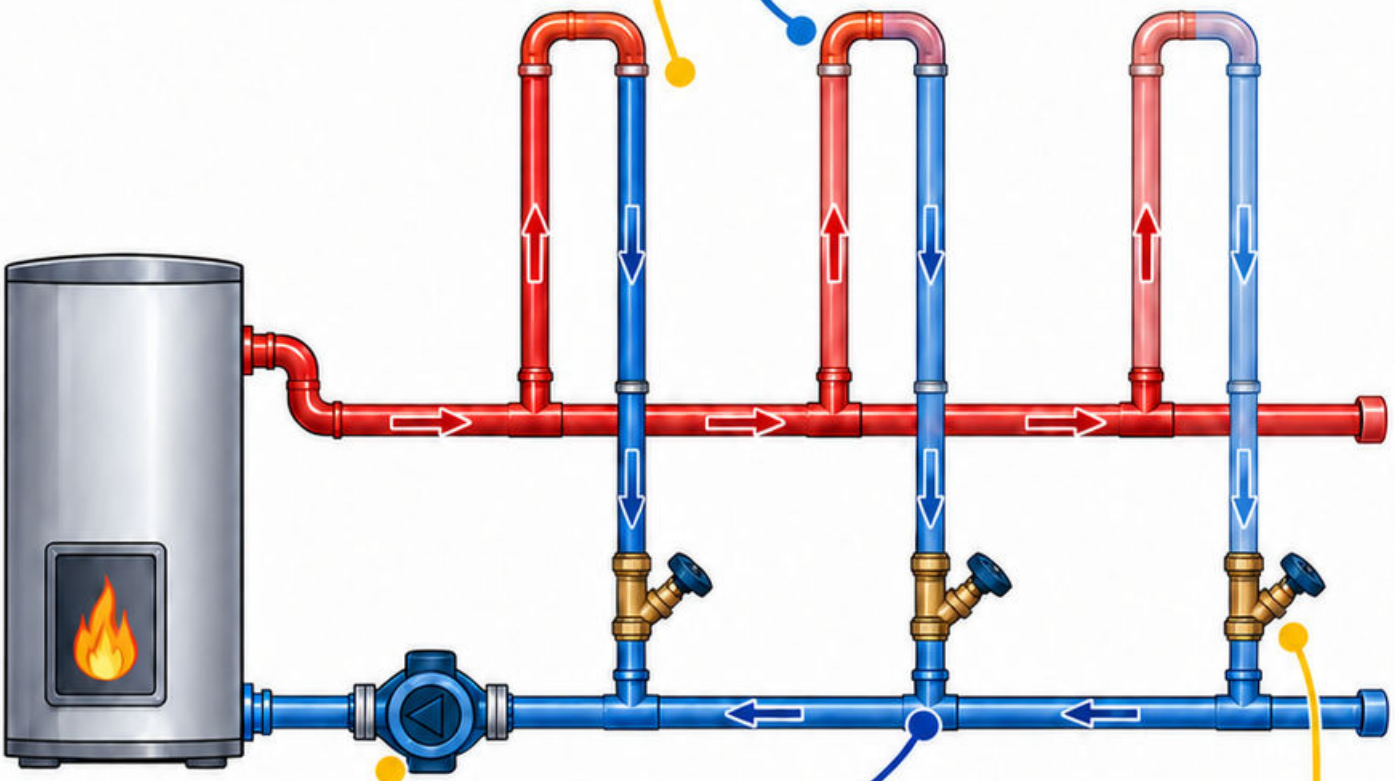

Przykład dydaktyczny

pompa pracuje, ale najdalszy pion pozostaje chłodny, ponieważ większość strumienia krąży przez gałąź o mniejszym oporze.

Błąd

zwiększenie mocy pompy bez sprawdzenia nastaw, izolacji i przebiegu powrotów albo połączenie cyrkulacji w sposób omijający wymagany odcinek.

Sprawdź

zmierz warunki w poszczególnych gałęziach i porównaj z projektem. Czy regulacja jednej gałęzi zmienia wynik w pozostałych? [37]

Mapa 221

Ochrona przed przepływem zwrotnym

Zmiana ciśnienia może odwrócić kierunek przepływu i przenieść zanieczyszczenia do wody zasilającej. Ochronę dobiera się do zagrożenia oraz konfiguracji.

Mechanizm

Rozróżniaj przepływ zwrotny wywołany nadciśnieniem i podciśnieniem. Właściwe urządzenie lub przerwa powietrzna wymagają zgodnego zastosowania oraz obsługi.



Sprawdź

Sprawdź: wskaż możliwy kierunek zanieczyszczenia i warunki ciśnienia. Która dokumentacja potwierdza przydatność zabezpieczenia do konkretnego medium oraz układu? [37]

Przykład dydaktyczny

Przykład dydaktyczny: wąż zanurzony w zbiorniku z zanieczyszczoną cieczą może tworzyć drogę powrotu przy spadku ciśnienia zasilania.

Błąd

Błąd: założenie, że dowolny zawór zwrotny chroni przed każdym rodzajem zagrożenia albo brak dostępu do kontroli urządzenia.

Mapa 222

Piony kanalizacyjne

Mechanizm

Pion transportuje ścieki i uczestniczy w wymianie powietrza. Przepływ ścieków może wywoływać zmiany ciśnienia oddziałujące na zamknięcia wodne.

Warunki

Średnice, włączenia, odsadzenia i odpowietrzenie dobieraj jako jeden układ. Lokalne zmiany geometrii mogą zmieniać warunki przepływu oraz hałas.

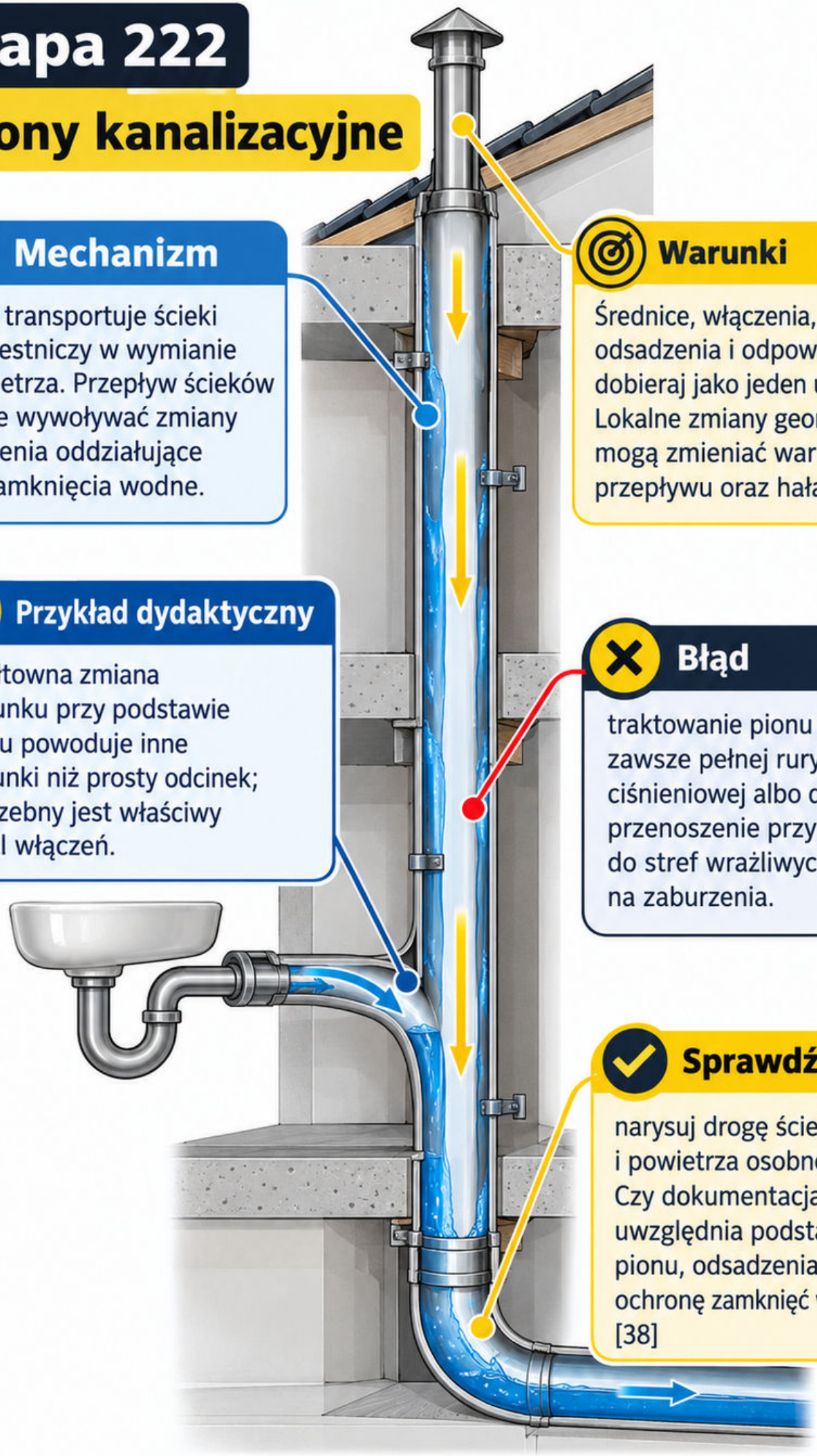

Przykład dydaktyczny

gwałtowna zmiana kierunku przy podstawie pionu powoduje inne warunki niż prosty odcinek; potrzebny jest właściwy detal włączeń.

Błąd

traktowanie pionu jak zawsze pełnej rury ciśnieniowej albo dowolne przenoszenie przyborów do stref wrażliwych na zaburzenia.

Sprawdź

narysuj drogę ścieków i powietrza osobno. Czy dokumentacja uwzględnia podstawę pionu, odsadzenia oraz ochronę zamknięć wodnych? [38]

Mapa 223

Podejścia kanalizacyjne

Podejście łączy przybór z pionem lub przewodem odpływowym. Geometria wpływa na odpływ, wentylowanie i zachowanie zamknięcia wodnego.

Zasady doboru

Dobieraj długość, średnicę, spadek i zmiany kierunku według właściwego projektu oraz systemu. Zachowaj dostęp do miejsc wymagających czyszczenia.

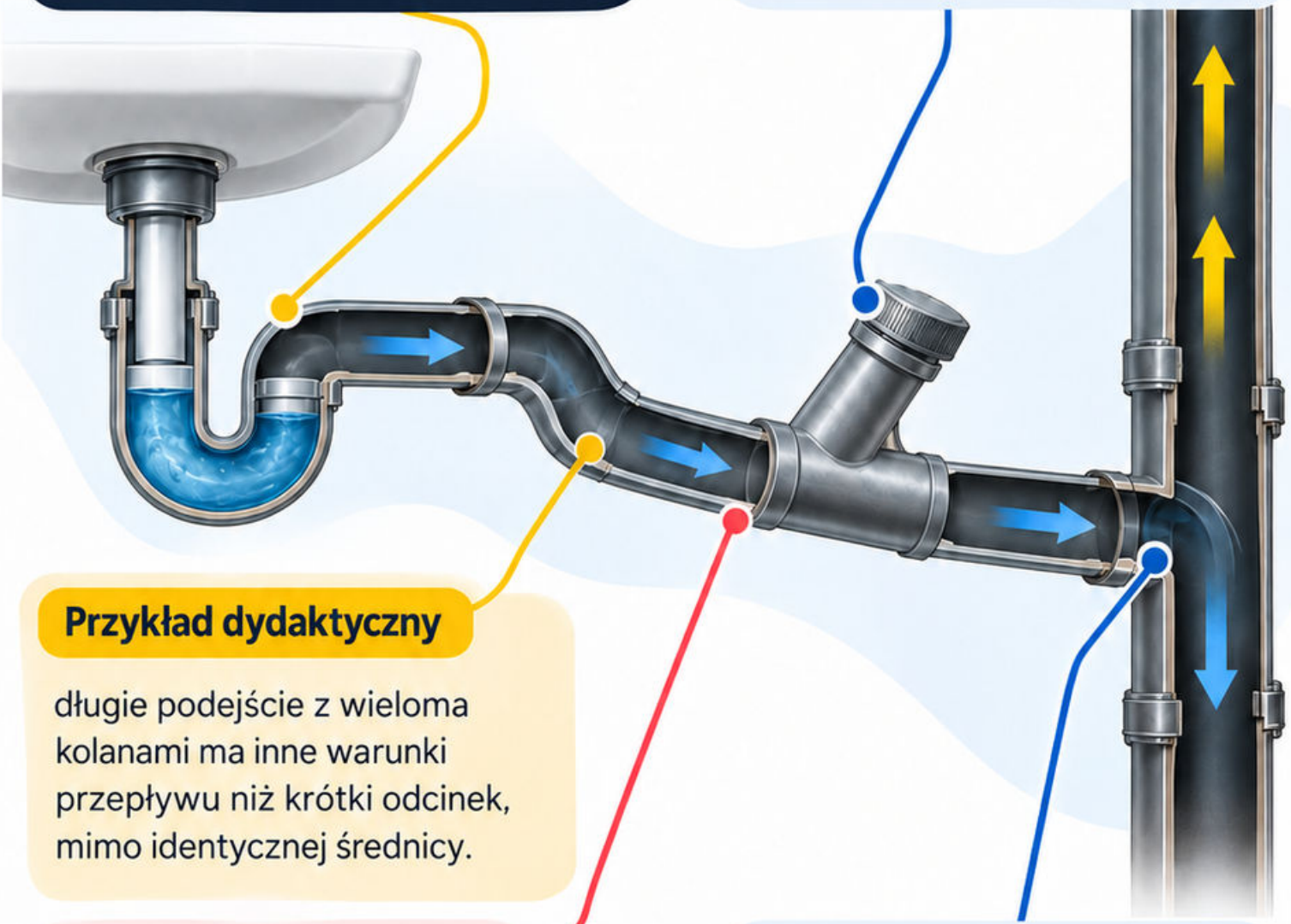

Przykład dydaktyczny

długie podejście z wieloma kolanami ma inne warunki przepływu niż krótki odcinek, mimo identycznej średnicy.

Błąd

przypadkowe zmniejszenie średnicy w kierunku odpływu albo zastosowanie jednego spadku jako uniwersalnej recepty dla wszystkich przyborów.

Sprawdź

zaznacz rzędne i kierunek odpływu. Czy odpływ zachowuje funkcję zamknięcia wodnego podczas pracy innych przyborów w tym układzie? [38]

Mapa 224

Wentylacja kanalizacji

Mechanizm

Wentylacja kanalizacji wyrównuje ciśnienie, chroniąc zamknięcia wodne przyborów. Powietrze musi mieć przewidzianą drogę podczas różnych stanów odpływu.

Warunki

Zawór napowietrzający i otwarty przewód wentylacyjny nie wykonują identycznych zadań. Dobór zależy od potrzeby dopływu i odpływu powietrza.

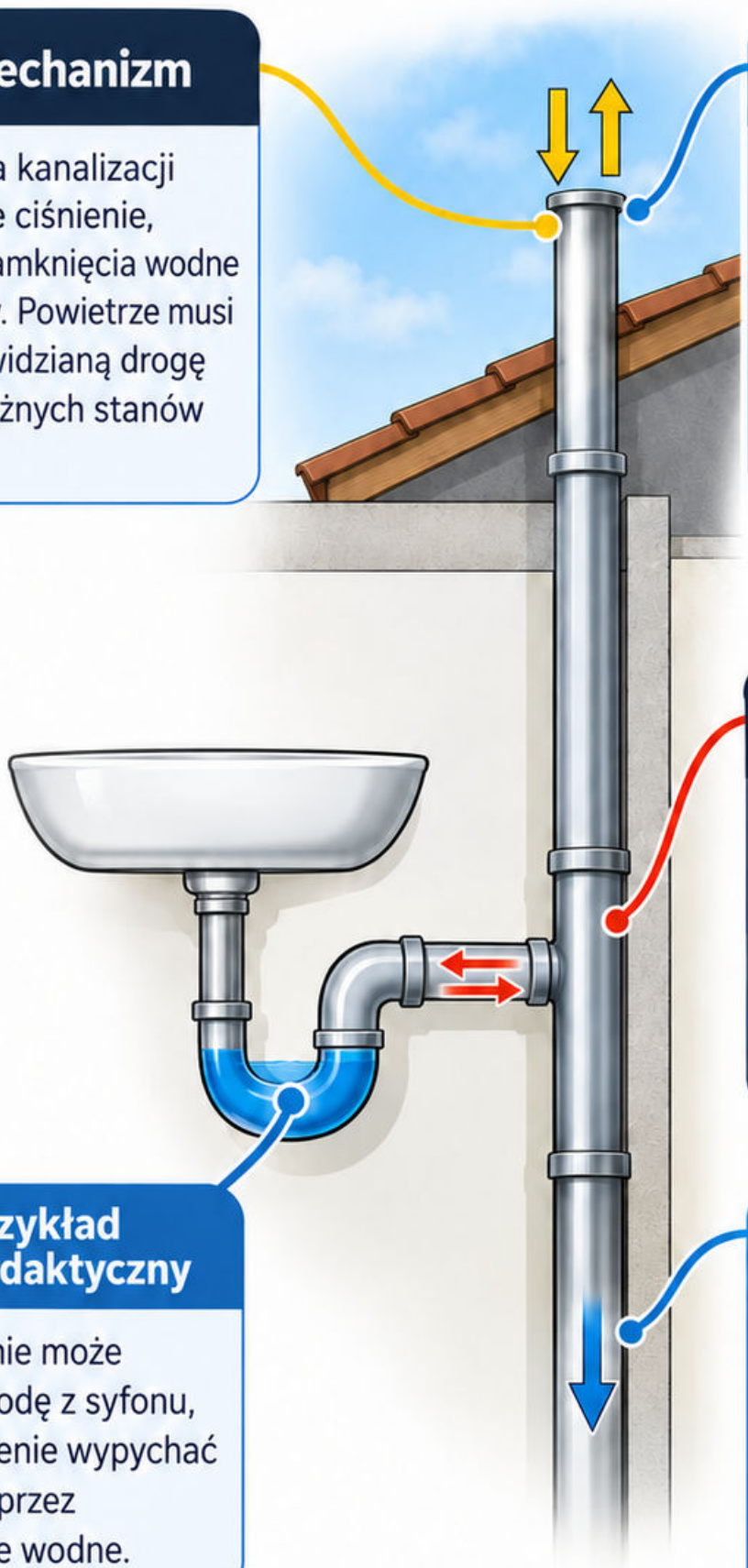

Błąd

Zamknięcie każdej drogi wylotu powietrza zaworem dopuszczającym wyłącznie jego dopływ albo nieuwzględnienie warunków producenta.

Przykład dydaktyczny

Podciśnienie może zasysać wodę z syfonu, a nadciśnienie wypychać powietrze przez zamknięcie wodne.

Sprawdź

Narysuj oba kierunki zmiany ciśnienia.
Jak układ chroni syfon i gdzie odprowadza gazy poza przestrzeń użytkowaną? [38]

Mapa 225

Odwodnienie dachu

Mechanizm

Odwodnienie dachu obejmuje zbieranie, przewody i bezpieczne odprowadzenie wody. Układ grawitacyjny oraz podciśnieniowy wymagają odmiennego projektowania.

Warunki

Przy doborze uwzględnij opad, powierzchnie, geometrię, awaryjne drogi odpływu i nośność konstrukcji. Podciśnieniowy układ działa jako zaprojektowana całość.

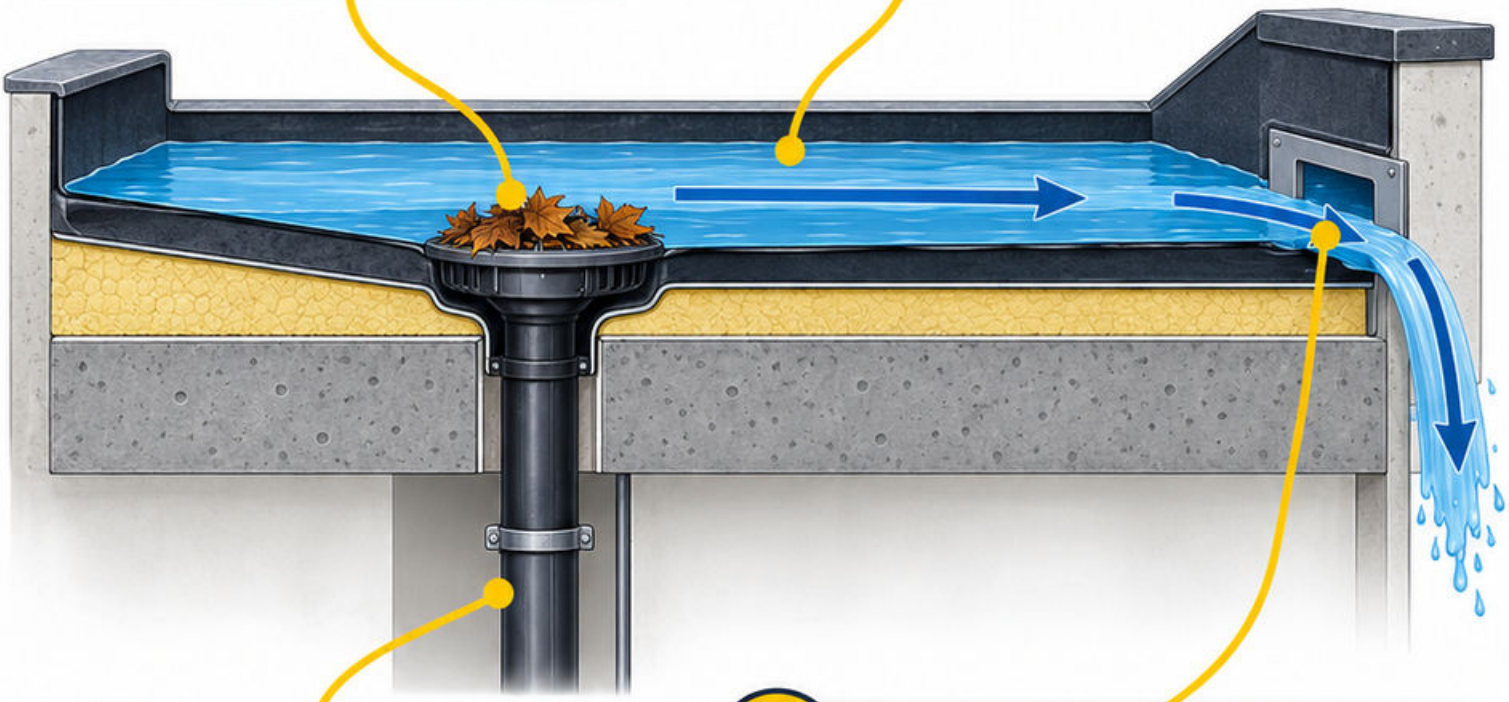

Błąd

Błąd: przypadkowa zmiana średnicy jednego odcinka układu podciśnieniowego albo traktowanie każdej poziomej rury tak samo jak przewodu grawitacyjnego.

Przykład dydaktyczny

Przykład dydaktyczny: zatkany wpust podnosi poziom wody; przelew awaryjny powinien spełniać funkcję przewidzianą dla danego dachu.

Sprawdź

Sprawdź: pokaż drogę wody po awarii wpustu. Czy zmiana obróbek lub warstw dachu nie zasłania przelewu ani nie zmienia poziomów? [38]

Mapa 226

Instalacja grzewcza

Instalacja przekazuje ciepło od źródła do odbiorników. Ruch czynnika, różnica temperatur i regulacja wspólnie określają przekazywaną moc.

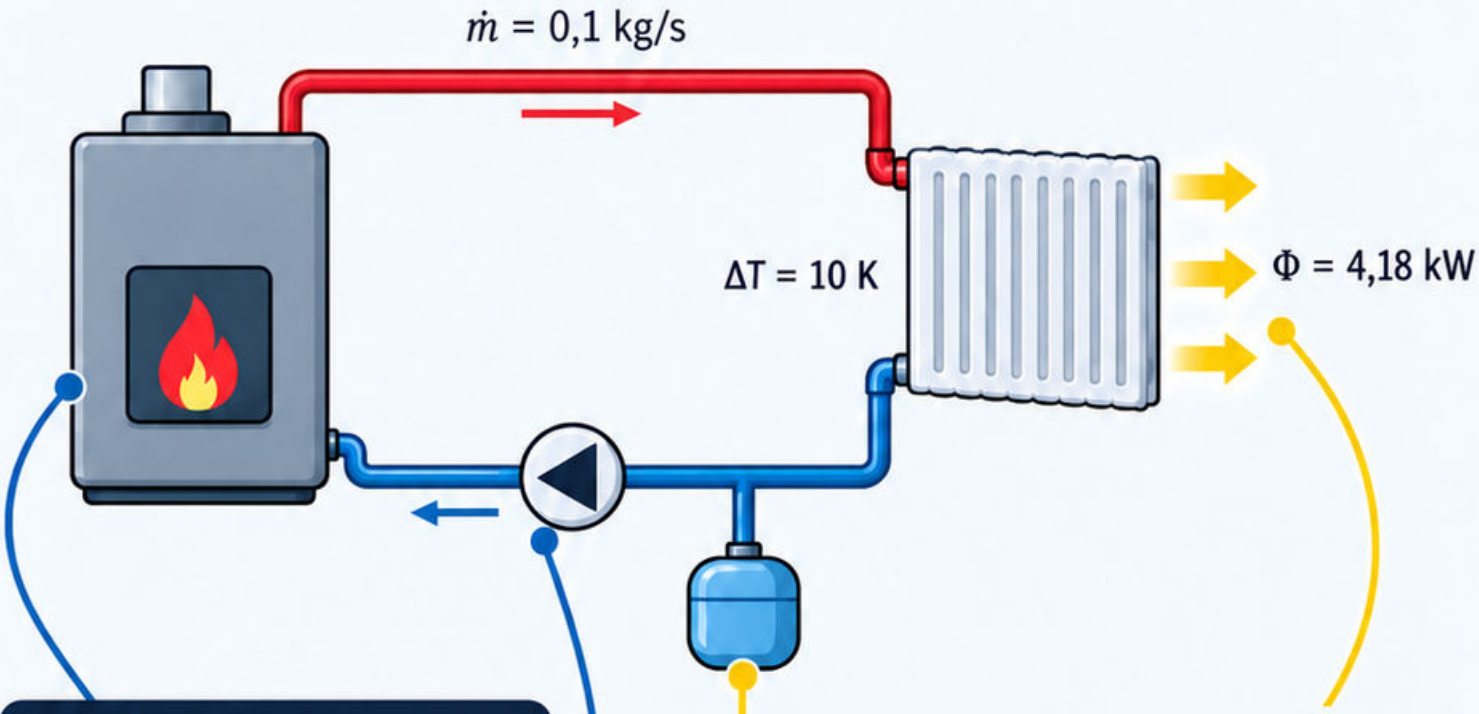

Mechanizm

Dla ustalonego przepływu bez zmiany fazy: $\Phi = \dot{m}c\Delta T$. Dobierz ciepło właściwe do czynnika i warunków.

Przykład dydaktyczny

$\dot{m}$ = 0,1 kg/s,
c = 4,18 kJ/(kg·K),
ΔT = 10 K;
Φ = **4,18 kW**.

Błąd

Utożsamienie przepływu objętościowego z masowym bez gęstości albo oczekiwanie stałej mocy przy dowolnej zmianie temperatur.

Sprawdź

Bilans mocy źródła i odbiorników uwzględnia straty. Jak spadek przepływu wpływa na pracę konkretnego grzejnika i regulację? [37]

Mapa 227
Obciążenie cieplne

Obciążenie cieplne opisuje moc potrzebną do utrzymania przyjętych warunków w rozpatrywanym stanie. Nie jest rocznym zużyciem energii.

Bilans obejmuje przenikanie i wymianę powietrza oraz odpowiednie założenia obliczeniowe. Strata przez prostą przegrodę: $\Phi = UA\Delta T$.

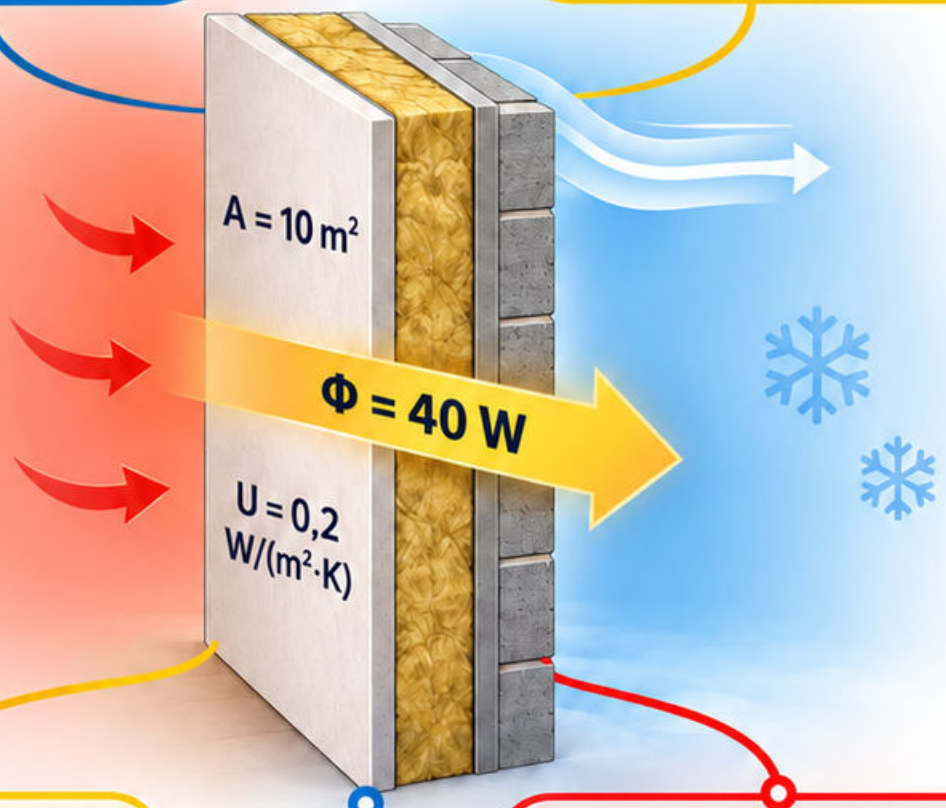

Przykład dydaktyczny: $U = 0{,}2\ W/(m^2 \cdot K)$, $A = 10\ m^2$, $\Delta T = 20\ K$; $\Phi = 40\ W$.

Błąd: uznanie wyniku jednej przegrody za moc całego pomieszczenia albo dobór źródła wyłącznie z powierzchni bez modelu.

Sprawdź: dolicz pozostałe drogi strat zgodnie z przyjętą metodą. Dlaczego wynik w watach nie określa bezpośrednio rocznych kilowatogodzin? [37]

Mapa 228

Grzejniki

Moc grzejnika zależy od temperatury czynnika, powietrza, przepływu i sposobu montażu. Wartość katalogowa dotyczy określonych warunków odniesienia.

Dobierz odbiornik do obciążenia pomieszczenia przy rzeczywistych parametrach instalacji. Osłony, wnęki i ustawienie wyposażenia mogą ograniczać wymianę ciepła.

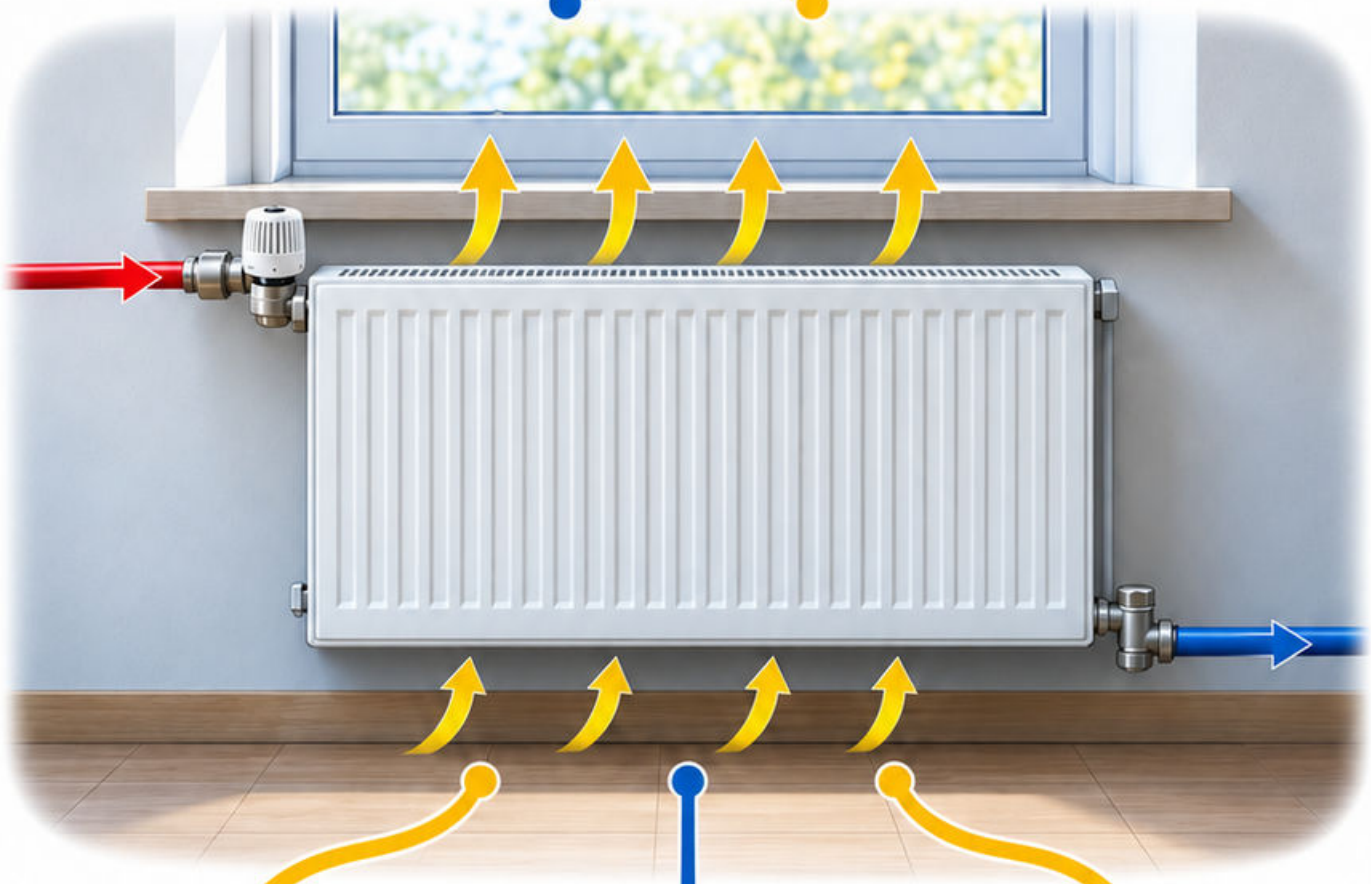

Przykład dydaktyczny: grzejnik dobrany dla wyższej temperatury zasilania może mieć za małą moc po przejściu na niższe parametry.

Błąd: porównywanie katalogowych mocy bez sprawdzenia warunków albo zwiększanie przepływu jako jedynej odpowiedzi na zbyt małą powierzchnię odbiornika.

Sprawdź: odczytaj parametry i zastosuj właściwe dane korekcyjne producenta. Czy zawór oraz nastawa pozwalają uzyskać projektowy przepływ? [37]

Mapa 229

Ogrzewanie podłogowe

Ogrzewanie podłogowe przekazuje ciepło przez warstwy podłogi. Moc i bezwładność zależą od temperatur, geometrii rur oraz oporu wykończenia.

Dobieraj pętle wraz z hydrauliką, dylatacjami i konstrukcją posadzki. Warunki użytkowe wymagają uwzględnienia temperatury powierzchni właściwej dla pomieszczenia.

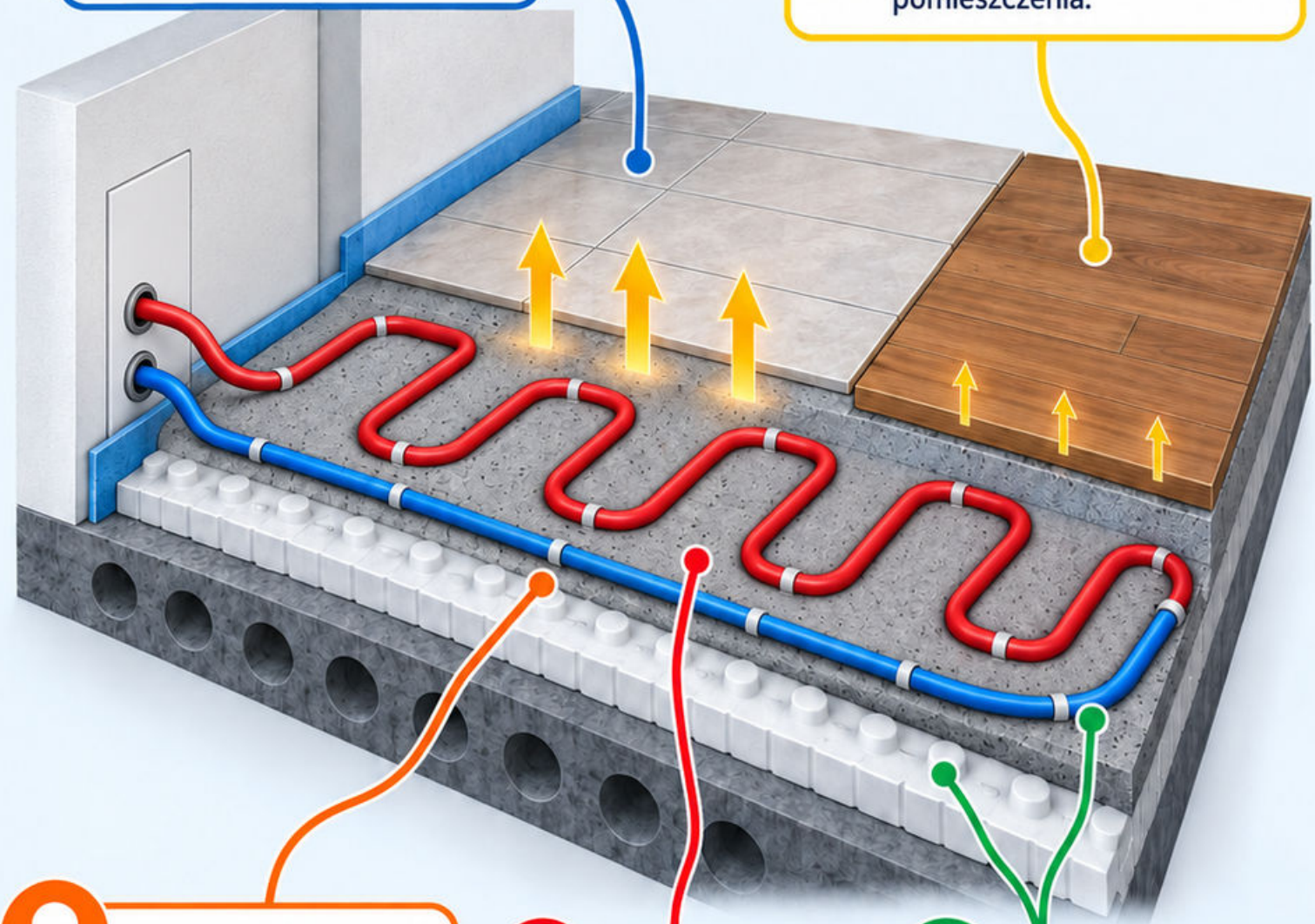

Przykład dydaktyczny: grubsza okładzina o większym oporze zmniejsza przekazywanie ciepła przy tych samych warunkach czynnika.

Błąd: zamiana okładziny po projekcie bez sprawdzenia mocy albo prowadzenie wszystkich pętli z identyczną nastawą mimo różnych długości.

Sprawdź: prześledź warstwy i bilans każdej pętli. Czy projekt przewiduje próbę przed zakryciem, dokumentację przebiegu i odpowiednie uruchomienie posadzki? [37]

Mapa 230

Równoważenie hydrauliczne

Równoważenie zapewnia przepływy potrzebne w poszczególnych gałęziach. Pompa wytwarza różnicę ciśnień, lecz sama nie gwarantuje właściwego podziału.

Nastawy i urządzenia

Nastawy i urządzenia dobieraj do projektu oraz zakresu regulacji. Zmiana jednego obiegu może wpływać na inne, zależnie od układu.

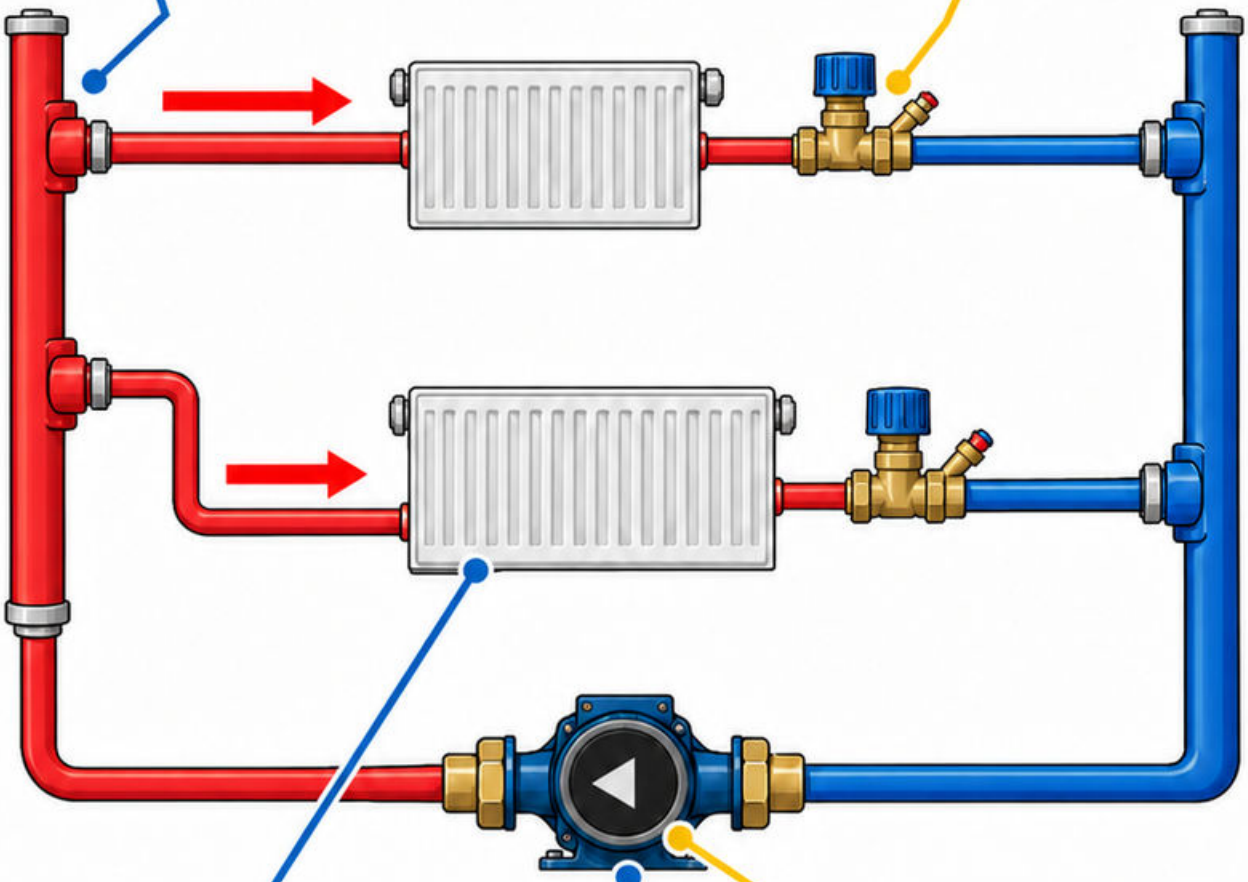

Przykład dydaktyczny

krótka gałąź otrzymuje nadmierny przepływ, podczas gdy odległy odbiornik jest niedogrzany; porównaj pomiary z założeniami.

Błąd

pełne otwarcie wszystkich zaworów jako metoda regulacji albo zwiększanie wysokości pompy bez sprawdzenia oporów i nastaw.

Sprawdź

dokumentuj przepływy, różnice ciśnienia i nastawy w określonym stanie pracy. Czy instalacja pozostaje stabilna po zamknięciu części odbiorników? [37]

Mapa 231

Wentylacja naturalna

Wentylacja naturalna wykorzystuje różnice ciśnienia związane z temperaturą i wiatrem. Potrzebuje drogi dopływu, przepływu między pomieszczeniami i odpływu.

Działanie

Działanie zależy od pogody, wysokości i szczelności budynku. Sam kanał wywiewny nie zapewnia przepływu bez dostępnego nawiewu.

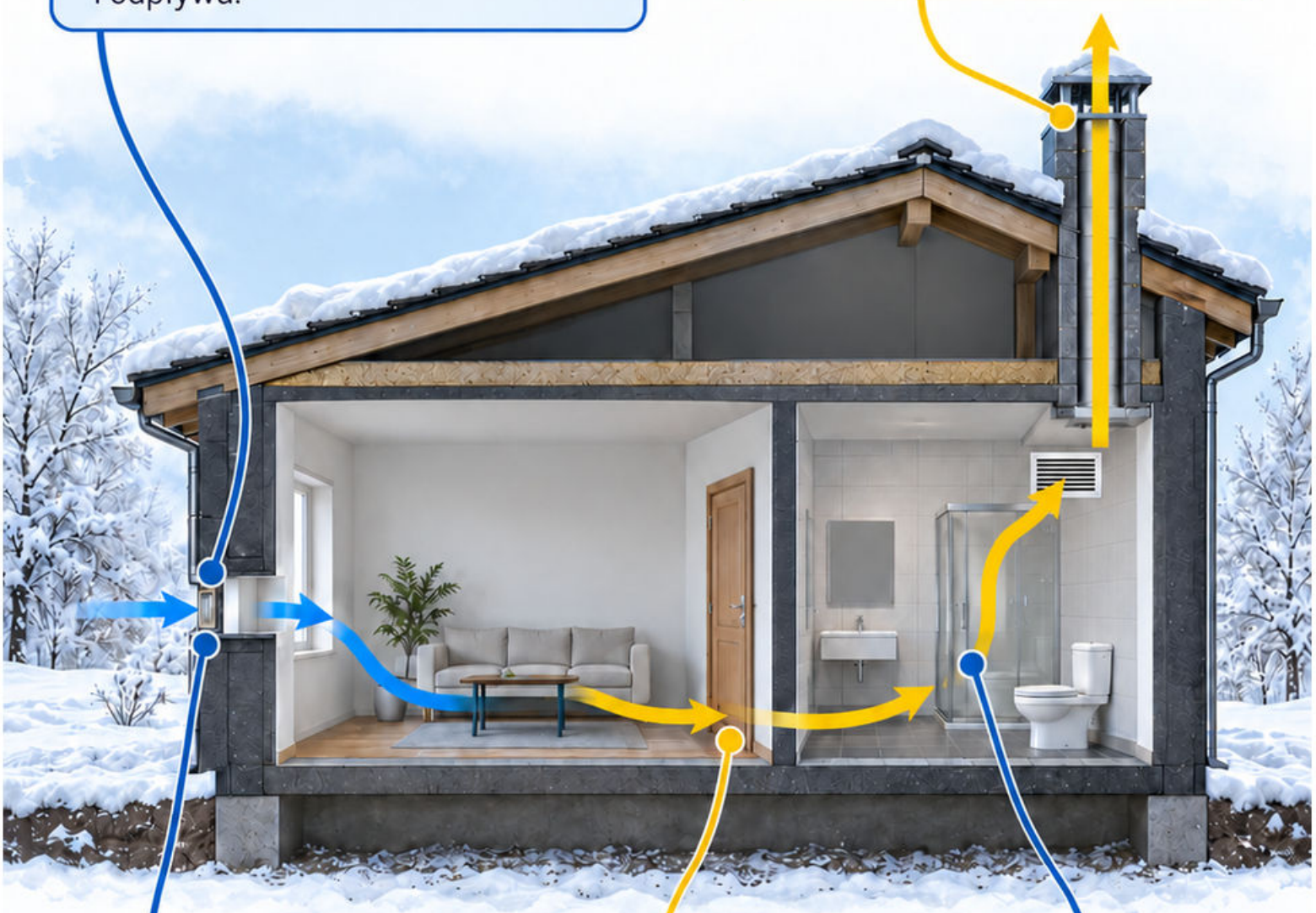

Przykład dydaktyczny

Przykład dydaktyczny: uszczelnienie okien bez zapewnienia dopływu może osłabić wymianę powietrza, mimo niezmienionej geometrii kanału.

Błąd

Błąd: traktowanie kierunku przepływu jako zawsze stałego albo ocenianie skuteczności wyłącznie podczas jednego zimnego dnia.

Sprawdź

Sprawdź: prześledź pełną drogę powietrza i wpływ innych urządzeń wyciągowych. W jakich warunkach może pojawić się odwrócenie ciągu? [39]

Mapa 232

Wentylacja mechaniczna

Mechanizm

Wentylacja mechaniczna wymusza przepływ wentylatorem. Układ nawiewny, wywiewny lub zrównoważony wymaga dopasowania do pomieszczeń oraz sposobu użytkowania.

Warunki

Dobieraj strumienie, opory, filtrację, akustykę i regulację. Projektowy przepływ należy potwierdzić pomiarem po wykonaniu oraz nastawieniu instalacji.

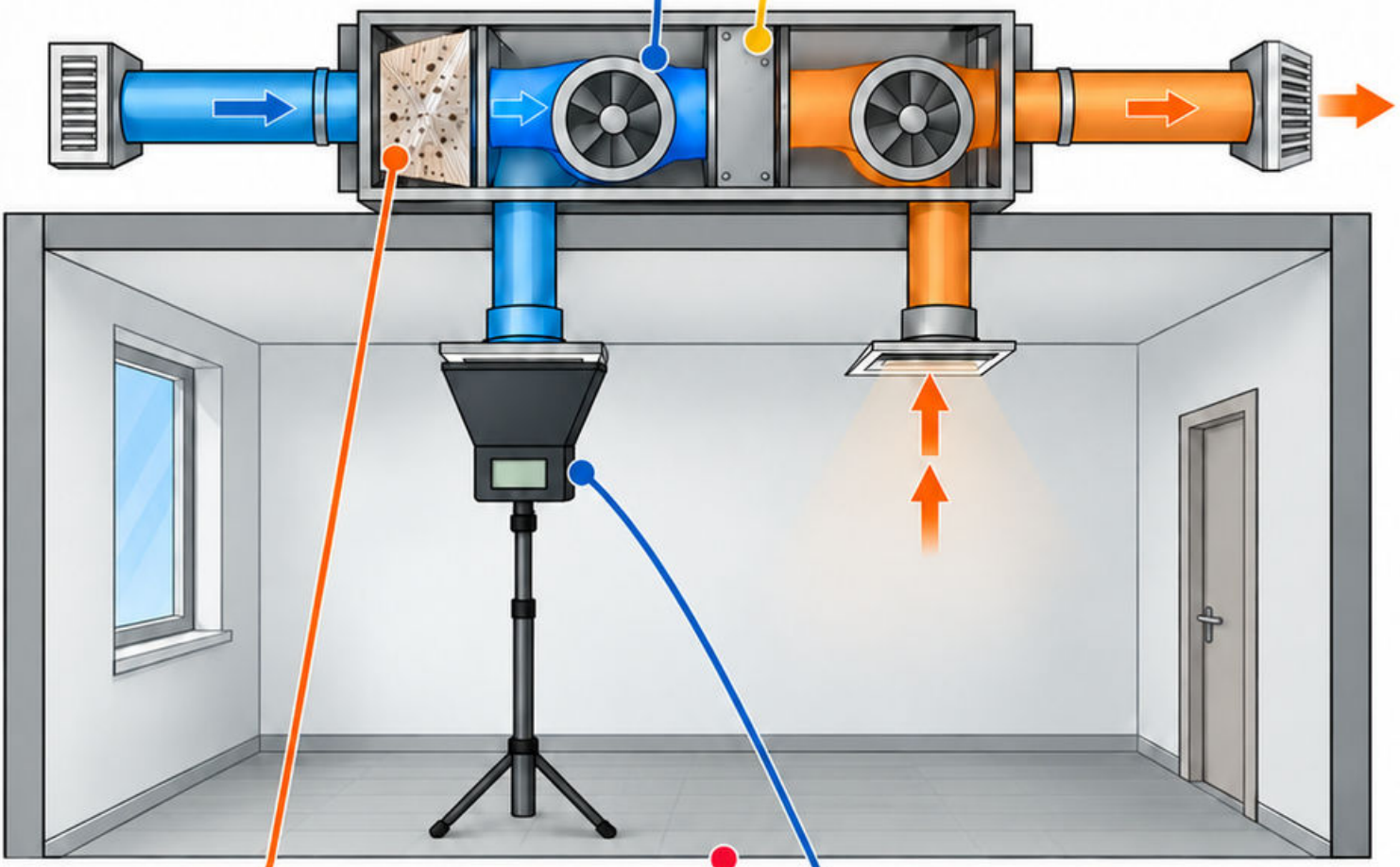

Przykład dydaktyczny

zabrudzony filtr zwiększa opór, co może zmienić strumień, zużycie energii albo obroty układu regulowanego.

Błąd

ocena wydajności jedynie po odczuciu ruchu powietrza albo sumowanie strumieni katalogowych niezależnych wentylatorów bez oporów.

Sprawdź

porównaj pomiary na nawiewnikach i wywiewnikach z projektem. Czy zmiana ustawienia jednego elementu wymaga ponownego sprawdzenia bilansu? [39]

Mapa 233

Odzysk ciepła

Odzysk ogranicza część strat wentylacyjnych, przekazując energię między strumieniami. Nie zastępuje doboru wydajności ani kontroli jakości powietrza.

Sprawność temperaturową oceniaj dla określonych warunków i strumieni. Rzeczywiste zużycie obejmuje także wentylatory, odszranianie i sterowanie.

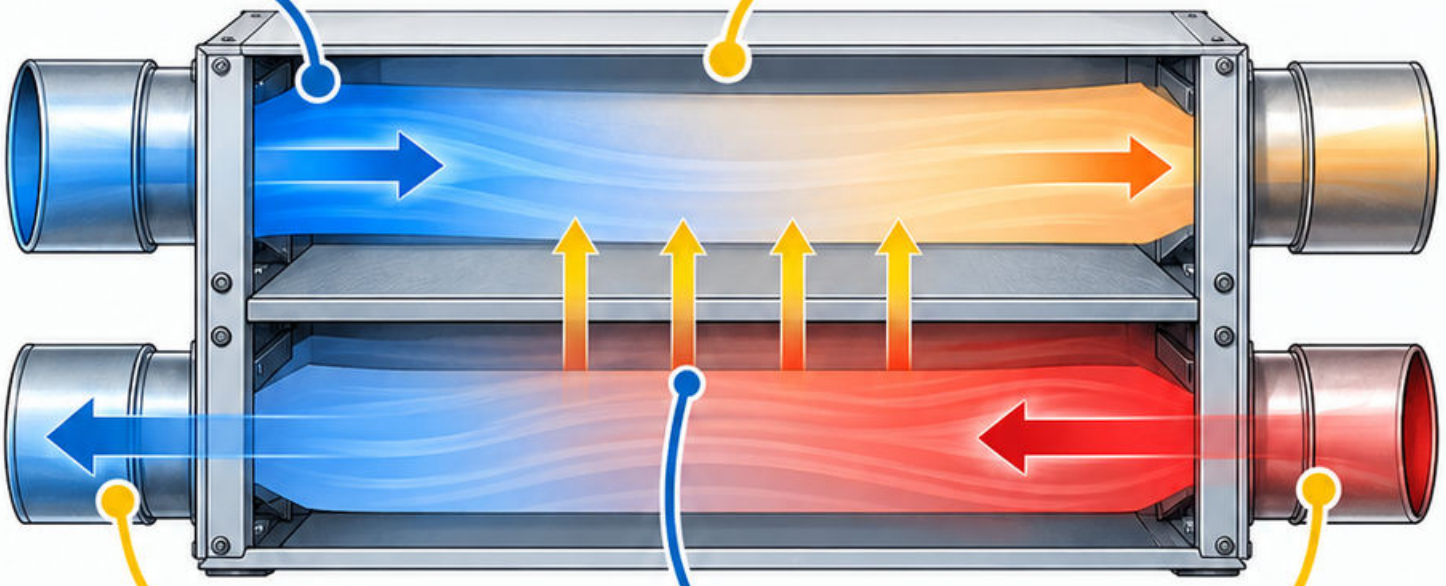

Przykład dydaktyczny: nawiew po wymienniku jest cieplejszy od powietrza zewnętrznego dzięki energii odebranej wywiewowi, bez utożsamiania z pełnym ogrzaniem pomieszczeń.

Błąd: traktowanie wysokiej sprawności jednego testu jako identycznej oszczędności rocznej albo pominięcie zabrudzenia, nieszczelności i obejścia.

Sprawdź: narysuj cztery króćce oraz kierunki przepływu. Czy opis urządzenia rozróżnia odzysk ciepła i ewentualny transfer wilgoci? [39]

Mapa 234
Podstawy klimatyzacji

Mechanizm

Klimatyzacja kształtuje warunki powietrza, obejmując zależnie od układu chłodzenie, ogrzewanie, osuszanie i ruch. Chłodzenie pomieszczenia nie oznacza dopływu świeżego powietrza.

Warunki

Dobór mocy wymaga bilansu zysków, wilgoci i warunków pracy. Pompa ciepła przenosi energię, wykorzystując pracę sprężarki.

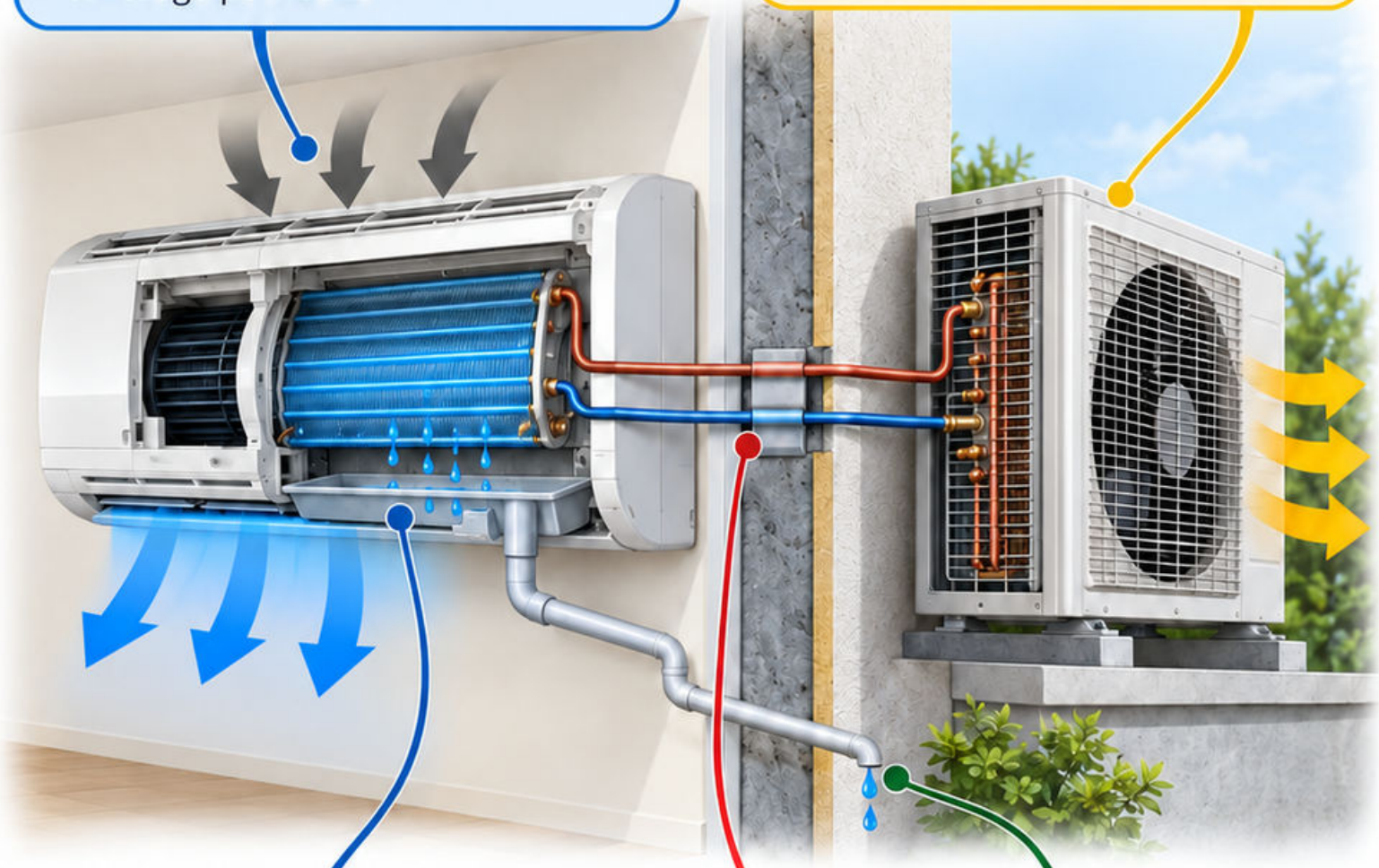

Przykład dydaktyczny

Na chłodnej powierzchni wymiennika może skraplać się wilgoć; skropliny wymagają zaprojektowanego odprowadzenia.

Błąd

Dobór urządzenia tylko z powierzchni pomieszczenia albo uznanie jednostki recyrkulacyjnej za kompletny system wentylacji.

Sprawdź

Oddziel bilans ciepła jawnego od wilgoci i zapewnij obsługę. Czy odpływ skroplin działa w rzeczywistych warunkach ciśnienia? [45]

Mapa 235
Przewody i kanały

Przewody i kanały transportują czynnik, a ich geometria wpływa na prędkość, straty, hałas i dostępność miejsca.

Dobieraj przekrój z przepływu oraz dopuszczonych warunków projektowych. Dla strumienia objętościowego stosuj **Q = Av** przy średniej prędkości.

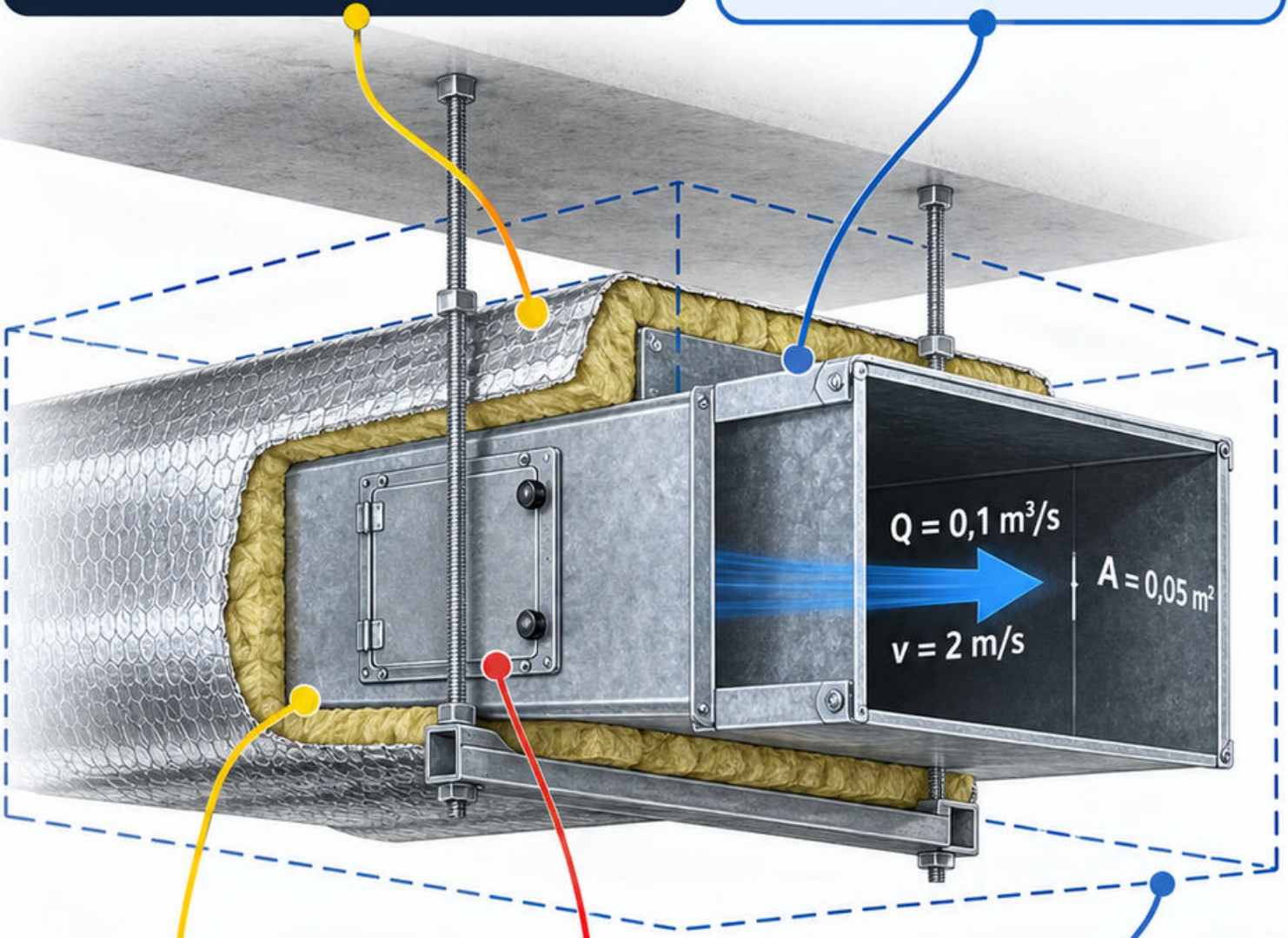

Przykład dydaktyczny:
$Q = 0{,}1\ m^3/s$ i $A = 0{,}05\ m^2$ dają $v = 2\ m/s$, bez oceny akustycznej.

Błąd:
utożsamienie tego obliczenia z pełnym doborem kanału albo pominięcie izolacji, podwieszeń i dostępu do czyszczenia.

Sprawdź:
czy wolna przestrzeń obejmuje cały gabaryt montażowy? Jak zmiana przekroju wpływa na opory oraz wymagania dotyczące wentylatora? [39]

Mapa 236

Przejścia instalacyjne

Przejście przez przegrodę musi zachować wymagane funkcje: konstrukcyjne, ogniowe, akustyczne oraz szczelność zależnie od miejsca.

Dobierz rozwiązanie do przegrody, rodzaju instalacji, otworu i wymaganej klasyfikacji. Dokumentacja systemu określa dopuszczoną konfigurację.

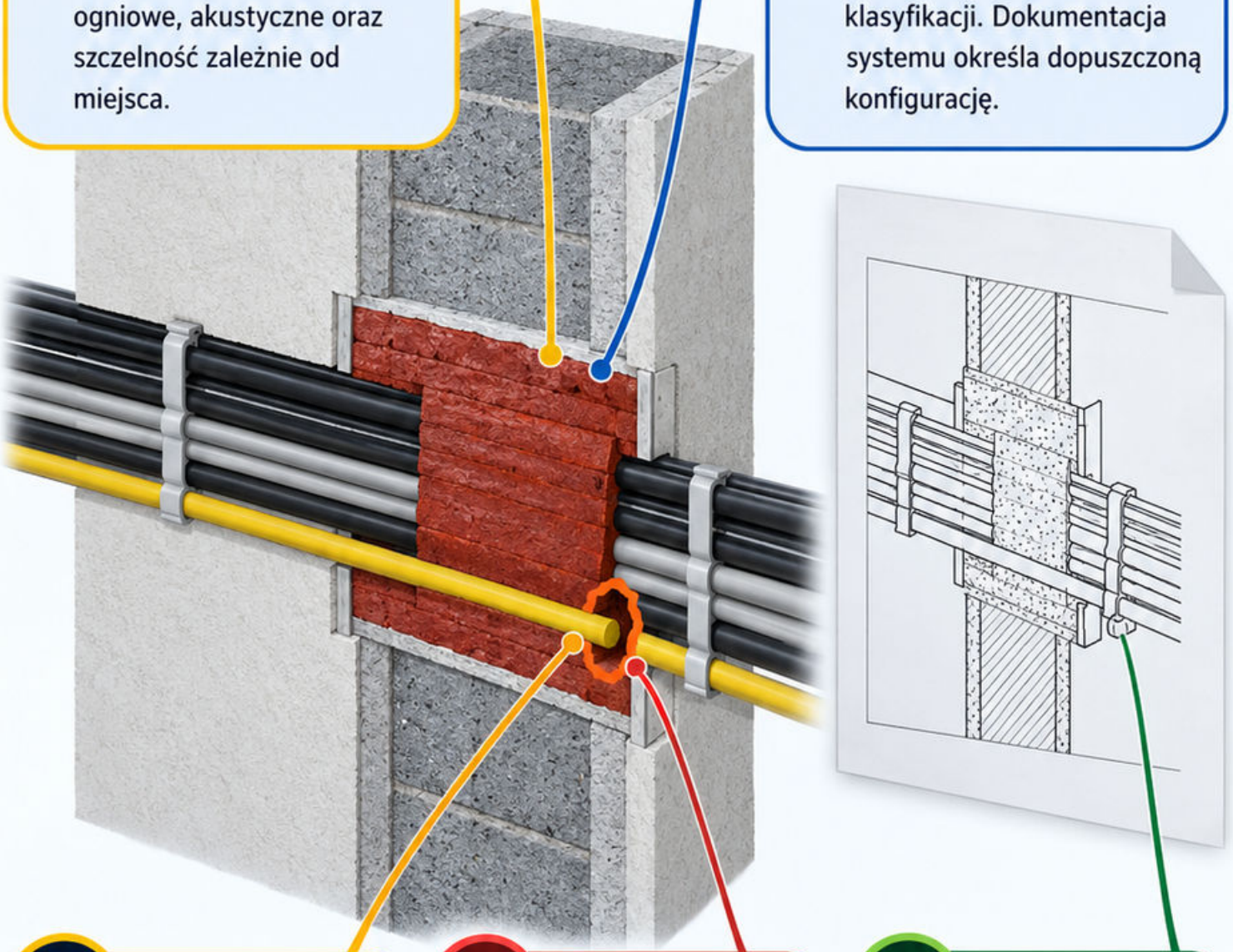

Przykład dydaktyczny: dodanie kabla do odebranego uszczelnienia zmienia konfigurację i wymaga sprawdzenia oraz odtworzenia zgodnego zabezpieczenia.

Błąd: użycie dowolnej piany w każdym przejściu albo przypisanie klasy z opakowania całemu węzłowi bez sprawdzenia warunków.

Sprawdź: porównaj rzeczywisty detal z właściwą ETA lub KOT i instrukcją. Czy przejście ma identyfikację oraz dokumentację przed zakryciem? [41]

Mapa 237
Koordynacja instalacji

Koordynacja łączy trasy, konstrukcję, architekturę i obsługę. Brak kolizji geometrycznej nie wystarcza, jeśli urządzenia nie da się zamontować lub serwisować.

Porównuj rzeczywiste gabaryty z izolacją, podwieszeniami i strefą dostępu. Zmiany otworów konstrukcyjnych wymagają właściwego uzgodnienia.

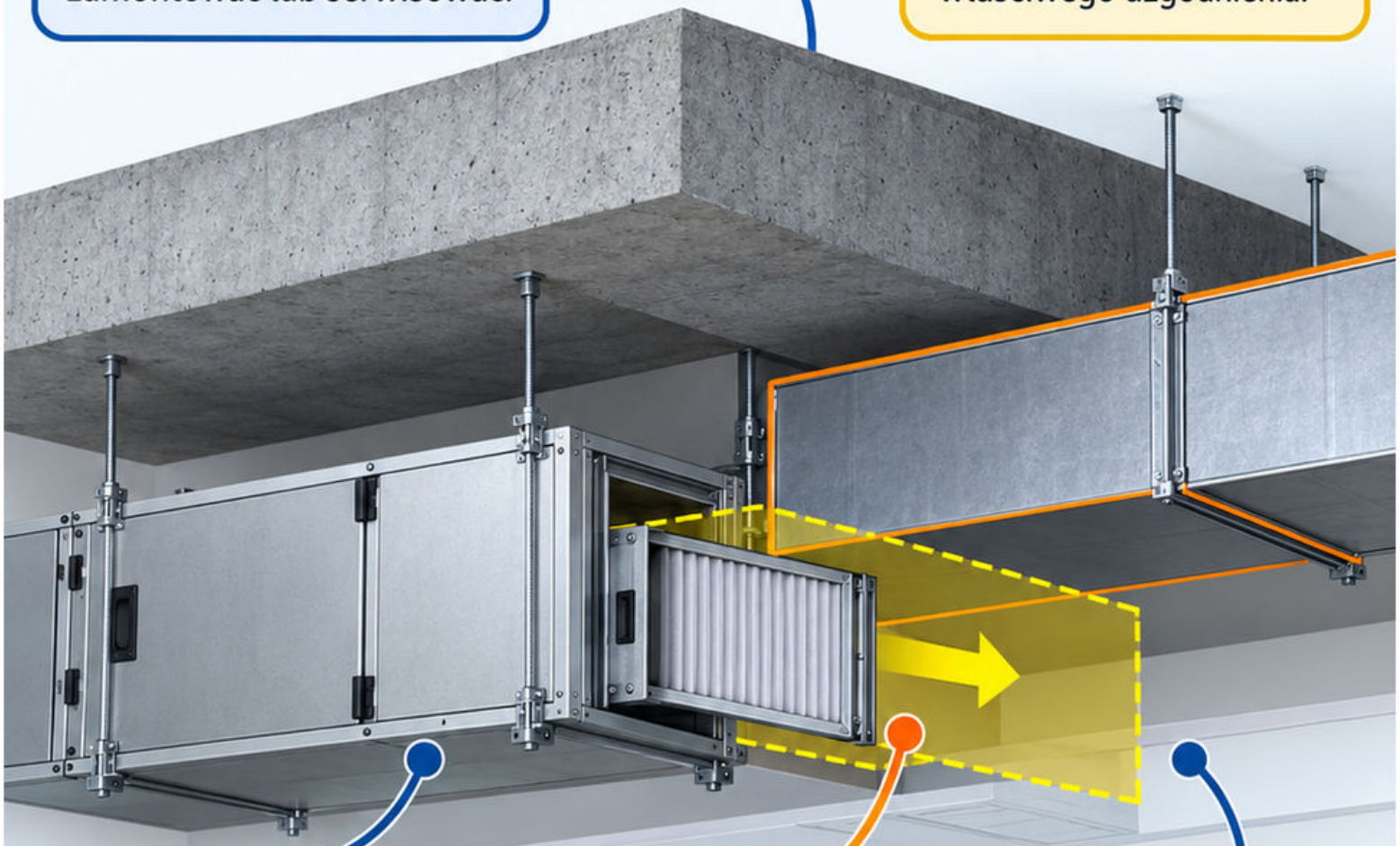

Przykład dydaktyczny: kanał mieści się nad sufitem, lecz blokuje wyjęcie filtra z centrali. Problem ujawnia strefa obsługowa, nie sam obrys.

Błąd: rozwiązanie kolizji przez nieuzgodnione wiercenie w belce albo obniżenie instalacji naruszające wymaganą przestrzeń użytkową.

Sprawdź: przejdź trasę montażu i późniejszej wymiany elementu. Czy każda zmiana została przekazana wszystkim branżom i naniesiona na właściwą rewizję? [41]

Mapa 238

Układy sieci elektrycznej

Oznaczenia TN, TT i IT opisują sposób uziemienia źródła oraz części przewodzących dostępnych. Wpływają na działanie ochrony przy uszkodzeniu.

Mechanizm

Rozróżniaj funkcje przewodów neutralnych, ochronnych i ochronno-neutralnych. Schemat trzeba odczytać z dokumentacji rzeczywistego zasilania.

TN-S

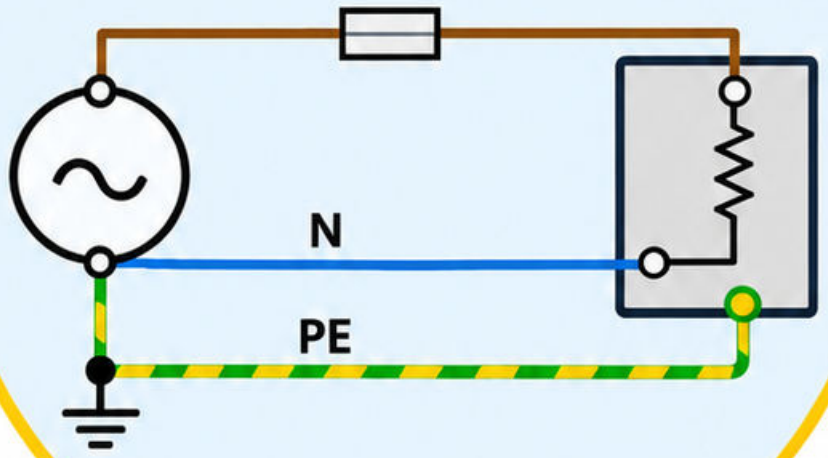

Przykład dydaktyczny

W TN-S funkcje PE i N prowadzone są oddzielnie; nie traktuj ich jako zamiennych tylko z powodu podobnego potencjału.

Błąd

Dobór ochrony bez znajomości układu sieci albo samowolne tworzenie połączeń PE z N w dowolnym miejscu.

Sprawdź

Wskaż drogę prądu uszkodzeniowego i urządzenie ochronne. Czy schemat oraz badania potwierdzają przyjętą metodę ochrony w tym obiekcie? [40]

Mapa 239
Obwody elektryczne

Obwód łączy zasilanie, przewody, zabezpieczenie i odbiorniki. Dobór obejmuje obciążenie, warunki ułożenia, spadek napięcia oraz działanie ochrony.

Mechanizm

Dla jednofazowego odbiornika rezystancyjnego przy przyjętych warunkach $P = UI$. Inne odbiorniki wymagają odpowiedniego uwzględnienia współczynnika mocy.

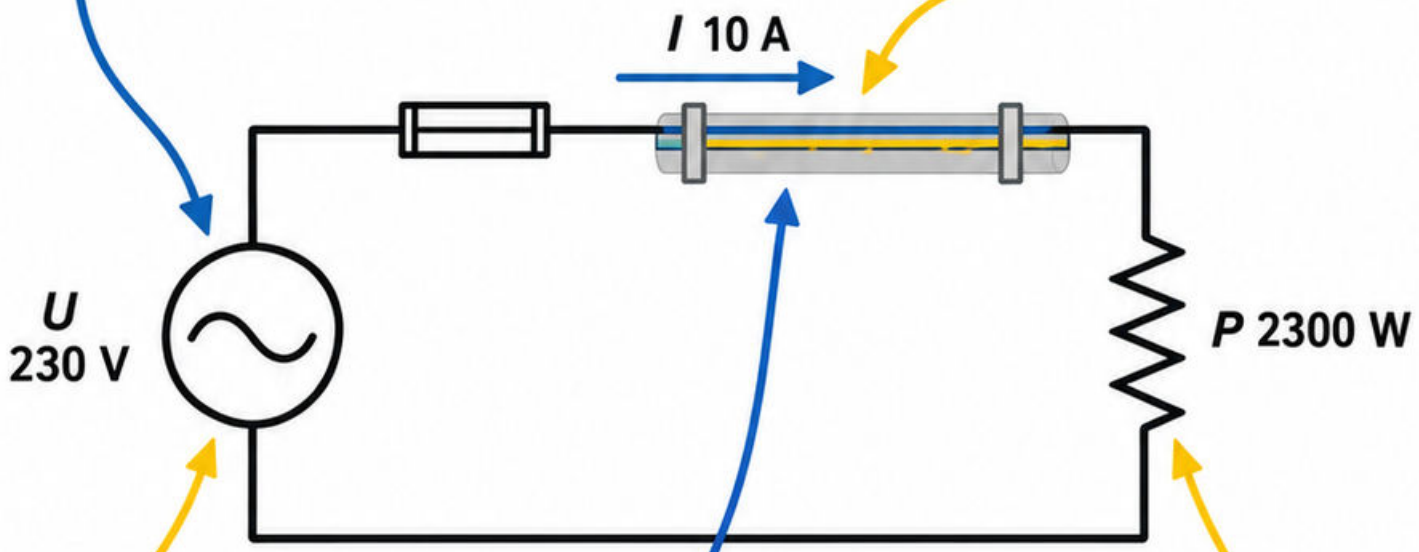

Warunki

Przykład dydaktyczny: $P = 2300$ W i $U = 230$ V dają $I = 10$ A dla wskazanego modelu.

Błąd

Dobór przewodu jedynie z tej wartości bez warunków instalacji albo przenoszenie prostego wzoru na każdy silnik.

Sprawdź

Czy identyfikacja obwodu łączy schemat, rozdzielnicę i protokół badań? Które odbiorniki mogą pracować jednocześnie w przyjętym scenariuszu? [40]

Mapa 240
Zabezpieczenie nadprądowe

Zabezpieczenie nadprądowe ogranicza skutki przeciążenia i zwarcia przy właściwym doborze. Musi współpracować z przewodem oraz warunkami instalacji.

Prąd znamionowy nie opisuje całego działamia. Ważne są charakterystyka czasowo-prądowa, zdolność wyłączania i spodziewane prądy zwarciowe.

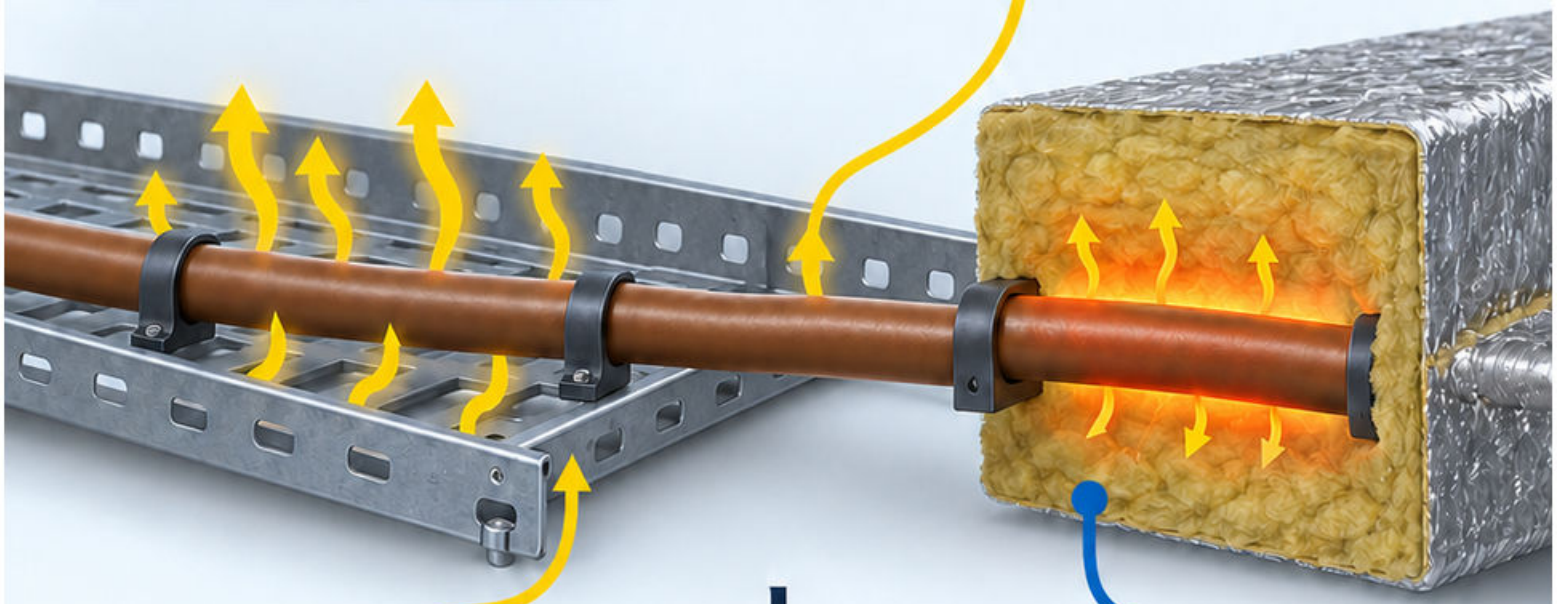

Przykład dydaktyczny: ten sam przewód ułożony w izolacji cieplnej może mieć inne warunki odprowadzania ciepła niż na otwartej trasie.

Błąd: zwiększenie zabezpieczenia, aby usunąć wyzwalanie, bez sprawdzenia obciążalności przewodu i przyczyny przeciążenia albo zwarcia.

Sprawdź: projektant zestawia obciążenie, przewód i aparat jako całość. Czy wymagane warunki wyłączenia potwierdzają obliczenia oraz odpowiednie sprawdzenia instalacji? [40]

Mapa 241

Wyłącznik różnicowoprądowy

RCD reaguje na odpowiednią różnicę prądów w przewodach czynnych przechodzących przez jego układ pomiarowy. Jest elementem określonej metody ochrony.

Dobierz typ i parametry do instalacji oraz odbiorników. Aparat bez funkcji nadprądowej nie zastępuje zabezpieczenia przed przeciążeniem i zwarciem.

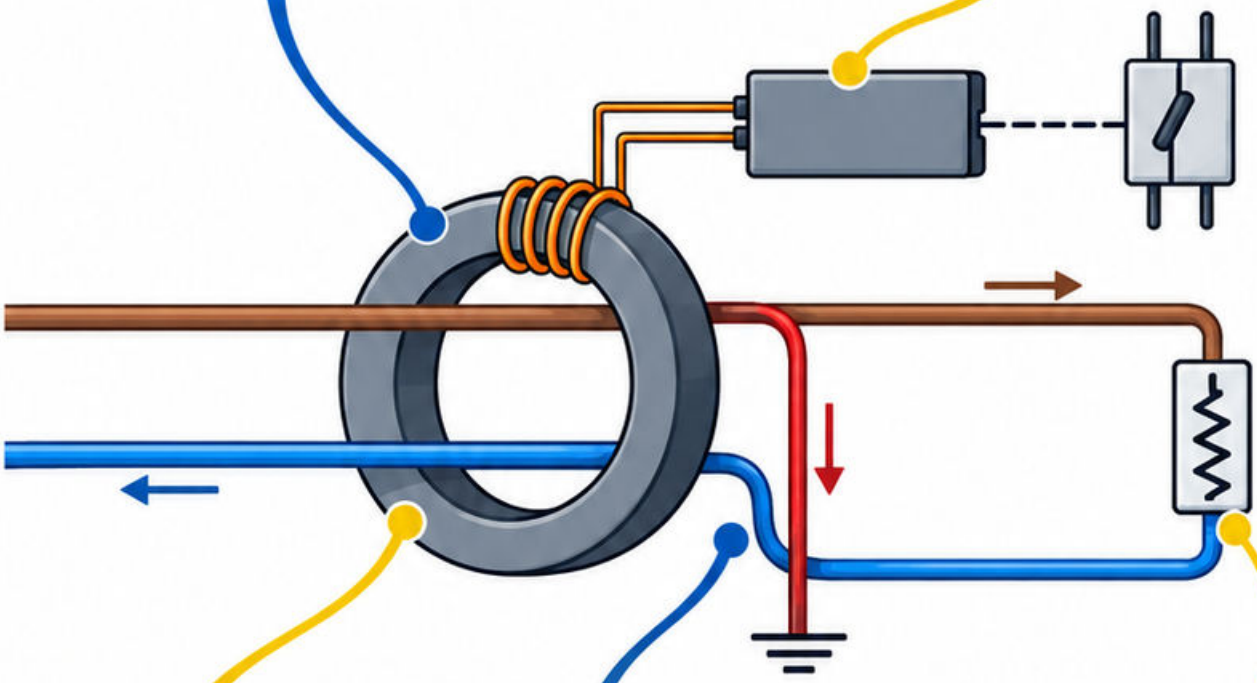

Przykład dydaktyczny: część prądu wraca inną drogą niż przewód objęty pomiarem; pojawia się prąd różnicowy wykrywany przez urządzenie.

Błąd: uznanie RCD za gwarancję ochrony przed każdym dotykiem albo traktowanie przycisku testowego jako pełnego badania instalacji.

Sprawdź: czy układ, ciągłość ochrony i próby odpowiadają projektowi? Dlaczego prąd płynący wyłącznie między przewodami czynnymi może nie wywołać różnicy? [40]

Mapa 242

Przewody ochronne

Mechanizm

Przewód ochronny PE uczestniczy w ochronie przeciwporażeniowej i łączy właściwe części z układem ochronnym. Jego ciągłość ma znaczenie dla działania ochrony.

Warunki

Przekrój, połączenia i prowadzenie wynikają z projektu oraz właściwych zasad. PE nie jest przewodem przeznaczonym do normalnego prądu obciążenia.

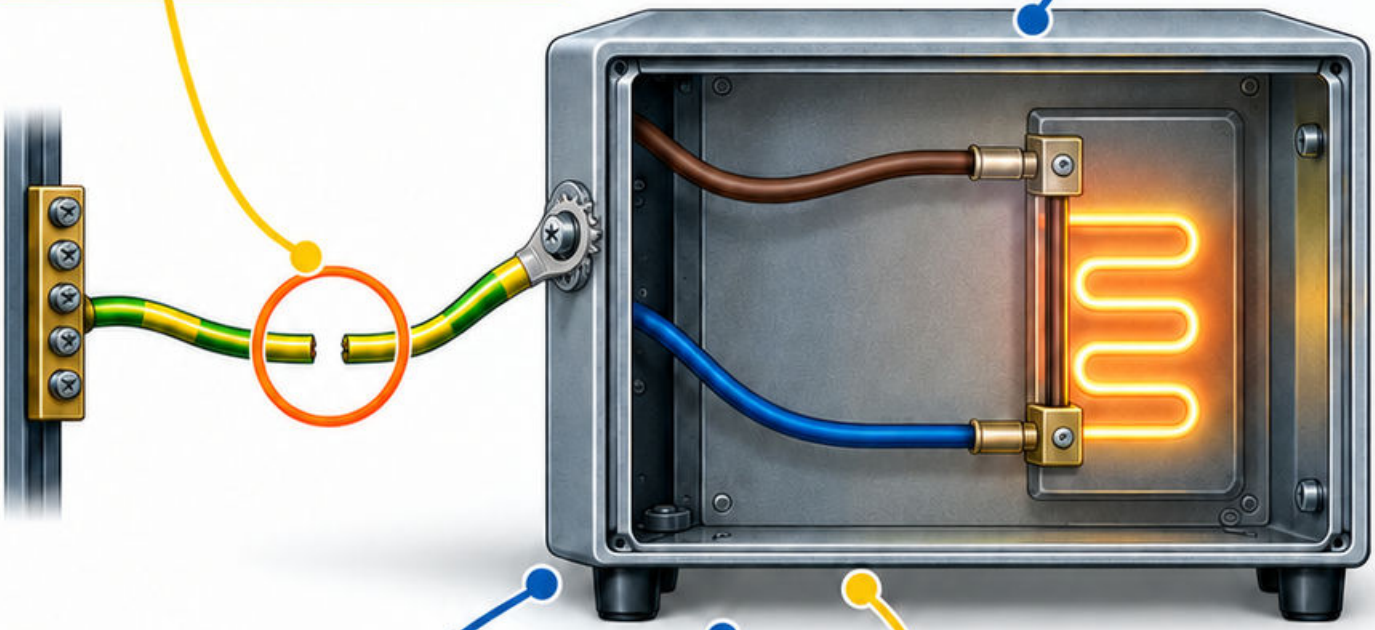

Przykład dydaktyczny

przerwane połączenie ochronne może pozostać niewidoczne podczas zwykłej pracy urządzenia, lecz ujawnić zagrożenie przy uszkodzeniu izolacji.

Błąd

uznanie poprawnego działania odbiornika za dowód ciągłości PE albo użycie przypadkowej rury jako zastępczego połączenia.

Sprawdź

identyfikacja i badanie powinny potwierdzić rzeczywistą drogę ochronną. Czy dokumentacja wskazuje połączenia wymagające kontroli przed zakryciem i po zmianach? [40]

Mapa 243
Połączenia wyrównawcze

Połączenia wyrównawcze ograniczają różnice potencjałów między właściwymi częściami przewodzącymi. Są częścią skoordynowanej ochrony, a nie zamiennikiem wszystkich innych środków.

Zakres połączeń i dobór elementów wynikają z analizy instalacji oraz odpowiedniej dokumentacji. Nie każda metalowa część wymaga identycznego rozwiązania.



Przykład dydaktyczny: przy modernizacji usunięto fragment połączenia z główną szyną; układ wymaga oceny i przywrócenia zgodnego rozwiązania.

Błąd: dowolne łączenie przewodów neutralnych z metalowymi instalacjami albo ocenianie skuteczności jedynie na podstawie widocznego koloru przewodu.

Sprawdź: pokaż rzeczywistą drogę połączenia i jej dokumentację. Czy zmiana elementu instalacji nie przerwała wymaganej ciągłości układu wyrównawczego? [42]

Mapa 244

Uziemienie

Mechanizm

Uziemienie łączy układ z ziemią przez zaprojektowane elementy. Jego funkcja zależy od systemu ochrony oraz warunków elektrycznych i gruntowych.

Warunki

Oceniaj geometrię, połączenia, trwałość i wyniki właściwych pomiarów. Jedna wartość rezystancji nie opisuje wszystkich funkcji ani impulsowych warunków pracy.

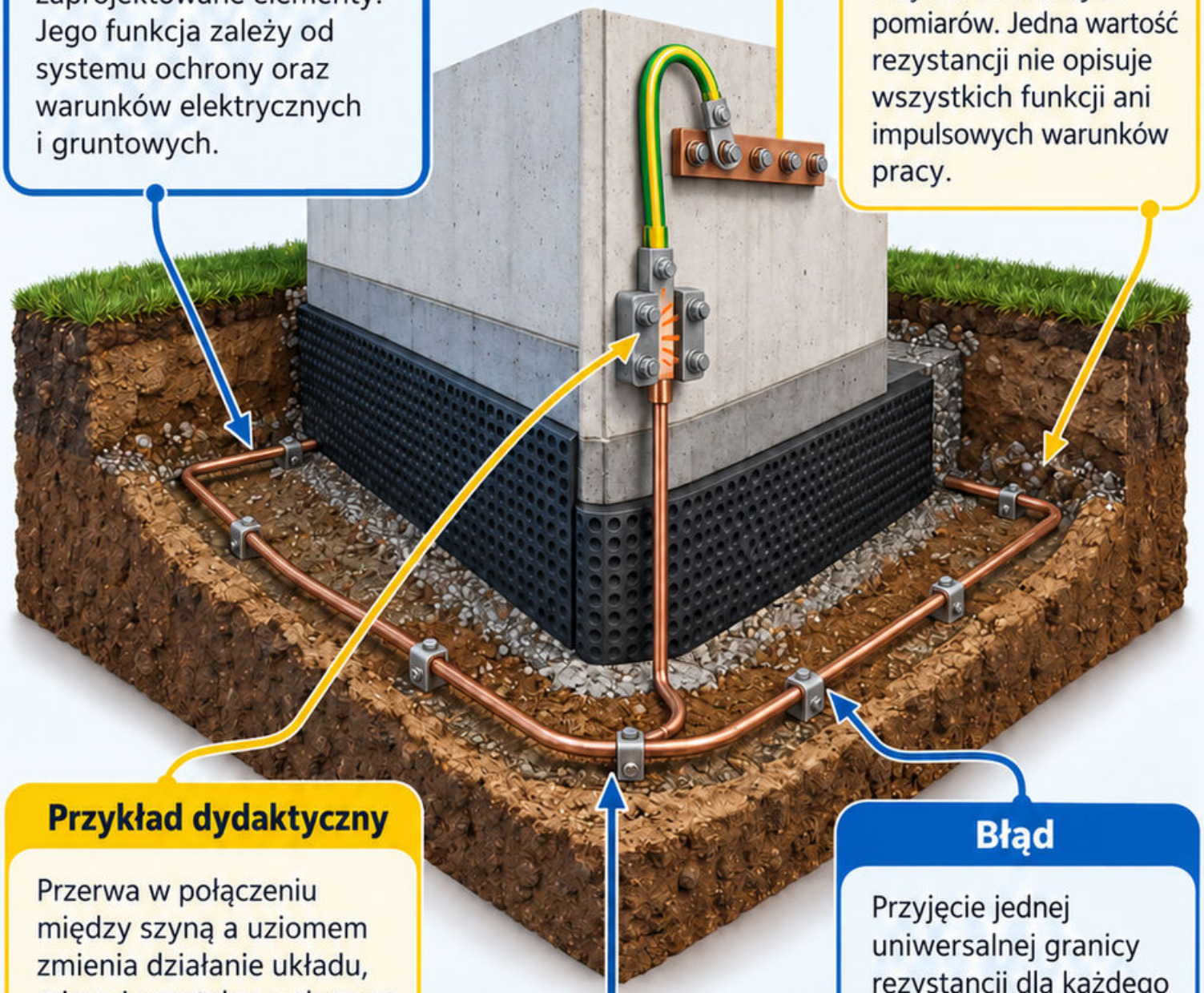

Przykład dydaktyczny

Przerwa w połączeniu między szyną a uziomem zmienia działanie układu, mimo że metalowy element nadal znajduje się w gruncie.

Błąd

Przyjęcie jednej uniwersalnej granicy rezystancji dla każdego obiektu albo pominięcie korozji i dostępności złącza kontrolnego.

Sprawdź

Czy pomiar dotyczy rozpatrywanego uziomu oraz właściwej konfiguracji? Jak dokumentacja pozwoli odtworzyć przebieg elementów po zasypaniu i późniejszych zmianach? [42]

Mapa 245

Ochrona odgromowa

Mechanizm

Ochrona odgromowa obejmuje skoordynowane ograniczanie skutków wyładowania. Rozwiązanie wynika z analizy ryzyka oraz warunków konkretnego budynku.

Warunki

Układ zewnętrzny i wewnętrzny wymagają współpracy: zwody, odprowadzenia, uziemienie, połączenia i ochrona przeciwprzepięciowa pełnią odmienne funkcje.

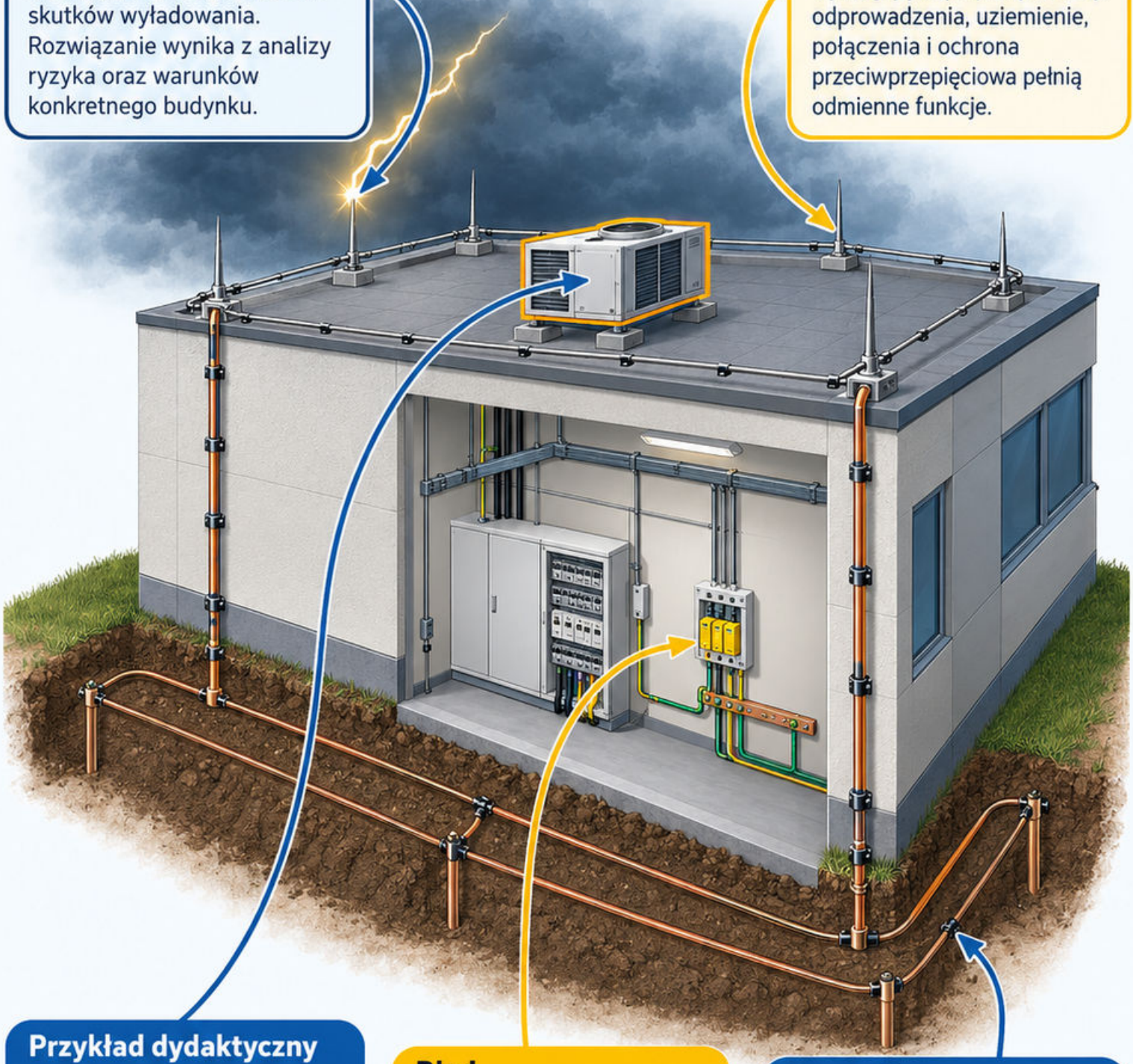

Przykład dydaktyczny

nowe urządzenie na dachu może zmienić warunki istniejącego układu; nie wystarczy zamontować go między widocznymi przewodami.

Błąd

traktowanie jednego zwodu albo ogranicznika przepięć jako kompletnej ochrony oraz pominięcie koordynacji z instalacjami wewnętrznymi.

Sprawdź

czy aktualna dokumentacja obejmuje wyposażenie dachu i trasy instalacji? Które połączenia oraz odstępy wymagają oceny projektanta po zmianie? [42]

Mapa 246

Instalacje przeciwpożarowe realizują określone funkcje wykrywania, alarmowania, ograniczania rozwoju zdarzenia lub wspomagania ochrony. Ich współdziałanie wymaga scenariusza.

Instalacje przeciwpożarowe

Dobór i próby obejmują funkcje, zasilanie, sterowania oraz powiązania między urządzeniami. Samo uruchomienie każdego urządzenia osobno nie potwierdza sekwencji.

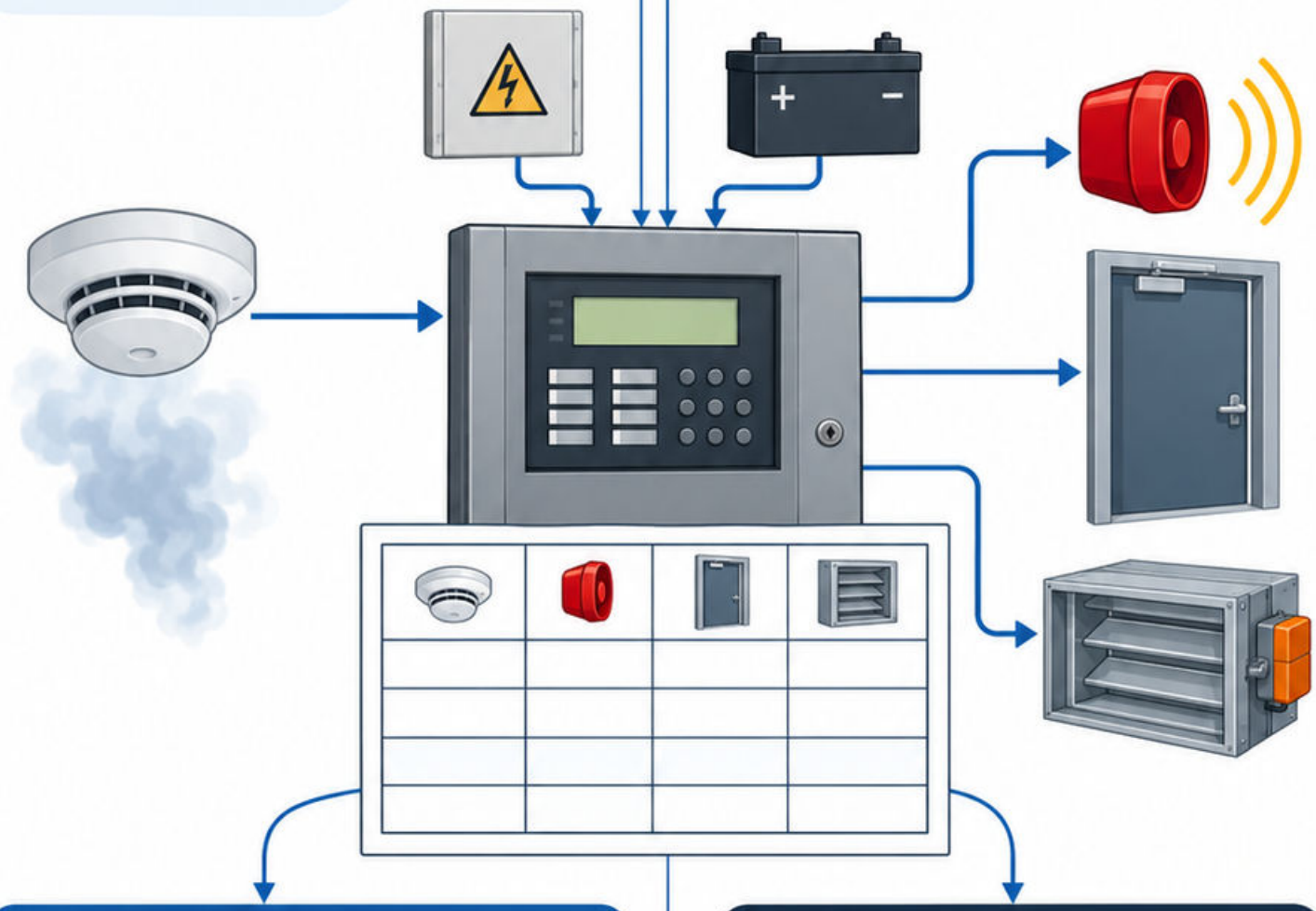

Przykład dydaktyczny:

sygnał alarmu powinien wywołać projektowane reakcje odpowiednich systemów; test porównuje rzeczywiste wykonanie z uzgodnioną macierzą.

Błąd:

zastąpienie próby współdziałania kompletem kart katalogowych albo pominięcie skutków awarii zasilania i przerwanych sygnałów.

Sprawdź:

czy protokoły identyfikują wejście, oczekiwaną reakcję, wynik i odpowiedzialnego? Dokumentacja musi odpowiadać rzeczywiście zamontowanemu układowi oraz przyjętemu scenariuszowi. [44]

Mapa 247

Automatyka budynkowa

Automatyka łączy pomiar, regulator i element wykonawczy. Komunikacja umożliwia wymianę danych, lecz nie gwarantuje poprawności strategii sterowania.

Określ wielkość regulowaną, nastawę, sygnały i reakcję na awarię. Powiązania oraz priorytety muszą odpowiadać funkcji instalacji.

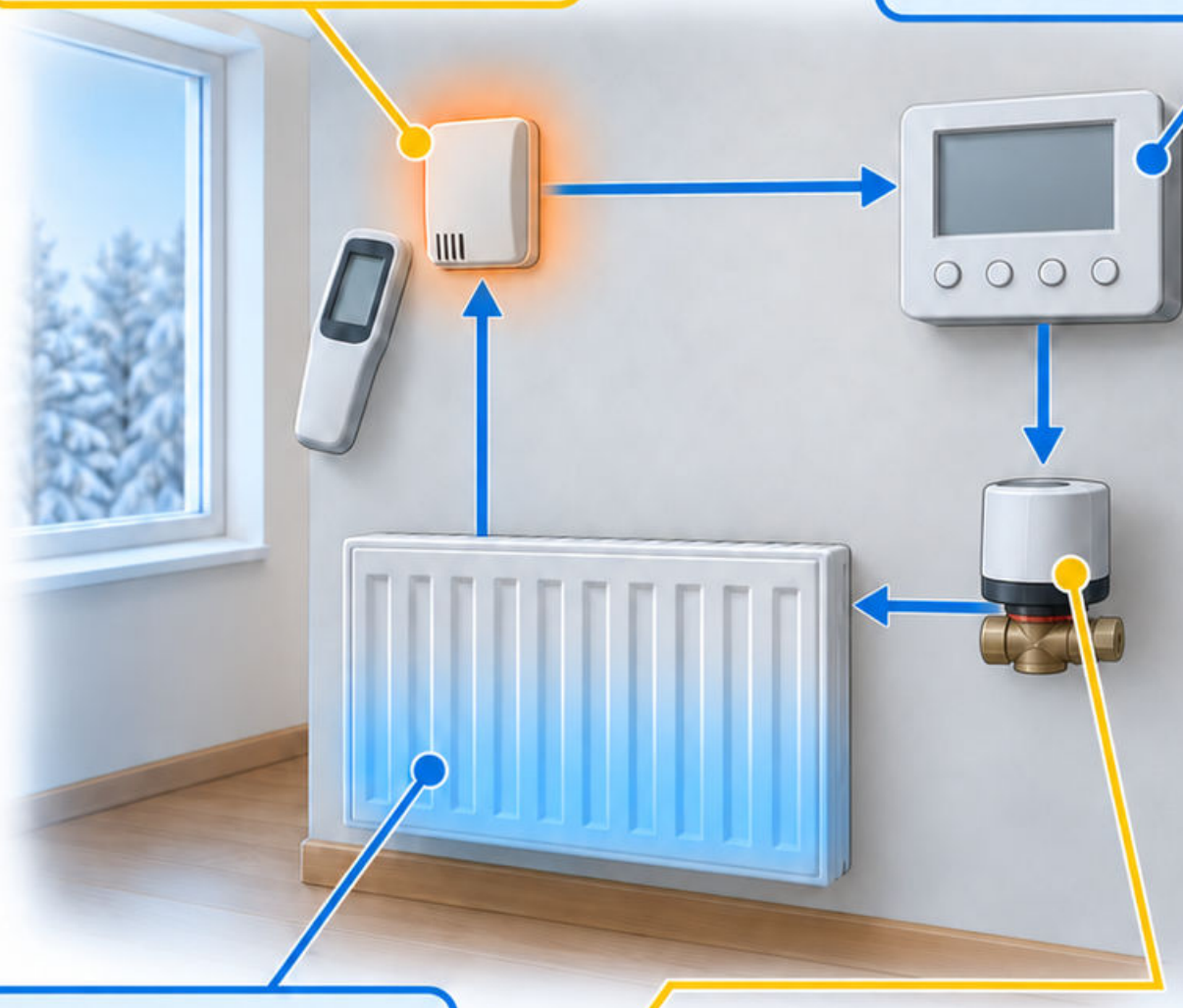

Przykład dydaktyczny: czujnik błędnie zawyża temperaturę, więc regulator ogranicza ogrzewanie mimo chłodu w pomieszczeniu; przyczyna nie leży w samym zaworze.

Błąd: ocena działania wyłącznie z ekranu wizualizacji albo pozostawienie wymuszenia ręcznego po zakończeniu uruchomienia.

Sprawdź: porównaj odczyt z niezależnym pomiarem i prześledź reakcję wykonawczą. Czy po zaniku komunikacji układ przechodzi do określonego stanu? [43]

Mapa 248

Dokumentacja instalacji

Mechanizm

Dokumentacja wiąże projekt, wykonane zmiany, badania i późniejszą obsługę. Umożliwia ustalenie, co zamontowano oraz jak potwierdzono działanie.

Warunki

Zachowaj oznaczenia urządzeń i odcinków zgodne ze schematami. Protokoły powinny wskazywać zakres, metodę, wynik oraz osoby wykonujące właściwe sprawdzenia.

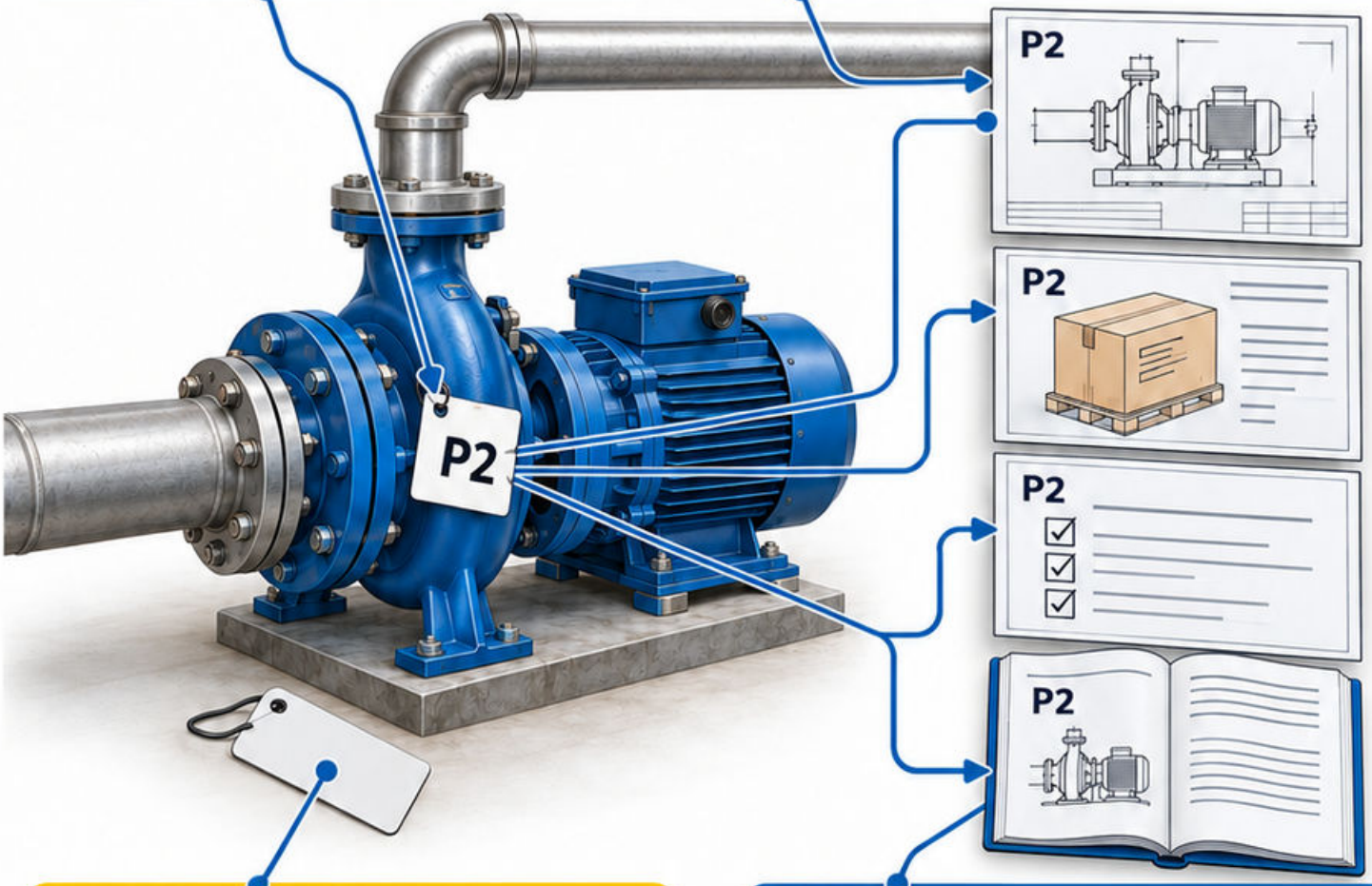

Przykład dydaktyczny

protokół wymienia pompę P2, lecz etykiety w obiekcie zamieniono. Najpierw wyjaśnij identyfikację, potem oceniaj kompletność badań.

Błąd

przekazanie samych instrukcji producentów bez dokumentacji rzeczywistego układu albo pozostawienie nieaktualnych rysunków po przebudowie.

Sprawdź

wybierz jeden element i odszukaj jego schemat, dokument dostawy, wynik próby i instrukcję. Czy wszystkie dotyczą tej samej konfiguracji? [44]

Moduł 9

Geodezja i dokumentacja techniczna

31 map • od mechanizmu do sprawdzenia

Najpierw rozpoznaj warunki. Połącz wielkości z modelem, sprawdź jednostki i prześledź przykład.

Odtwórz zależności bez patrzenia. Wskaż błąd, który zmieniłby wynik, i odpowiedz na pytanie kontrolne.

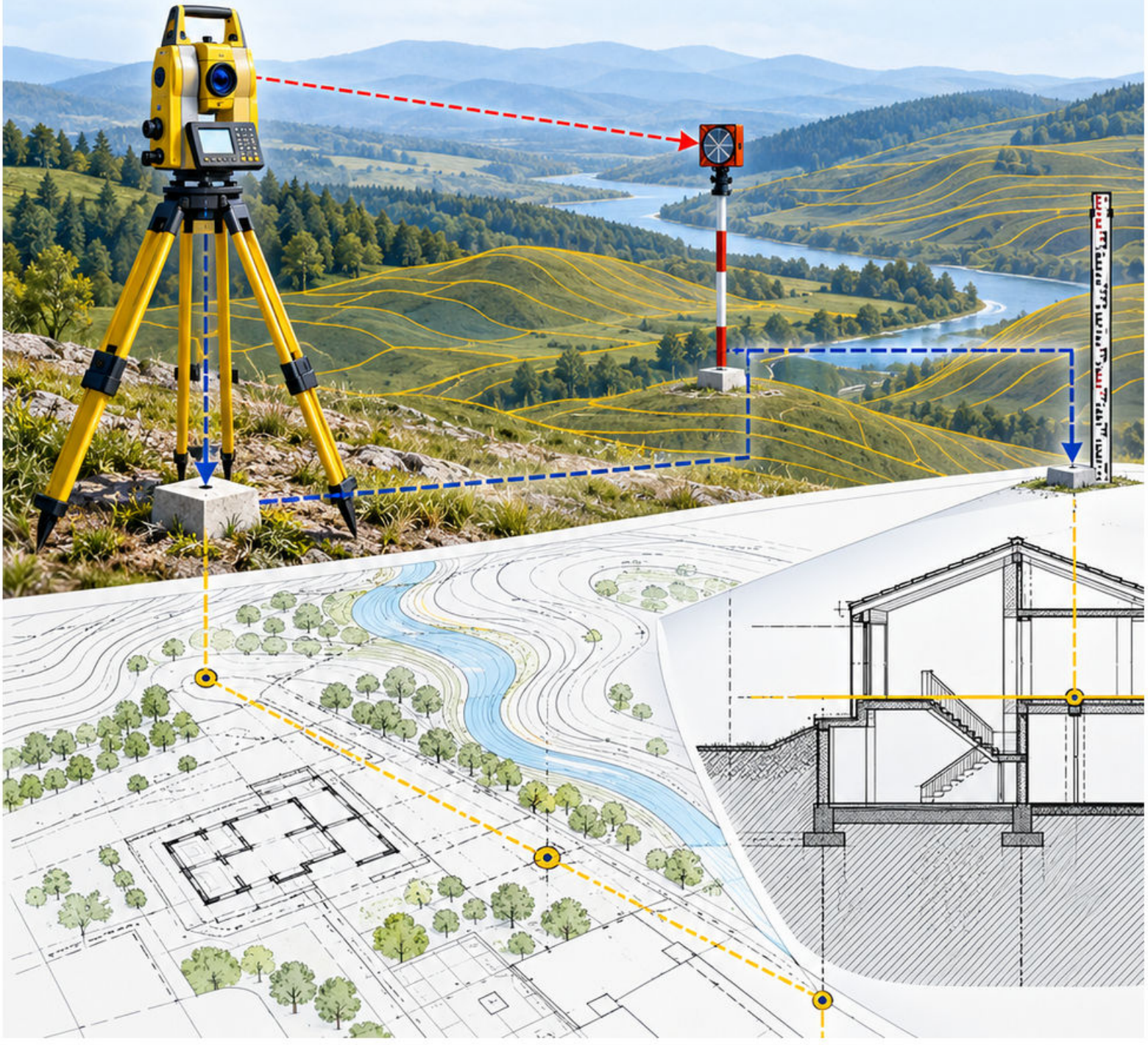

Mapa 249

Układy współrzędnych

Mechanizm

Układ współrzędnych umożliwia jednoznaczne opisanie położenia punktu. Wartości liczbowe mają sens dopiero z identyfikacją układu, osi i jednostek.

Warunki

Przy łączeniu danych sprawdź odwzorowanie, strefę oraz kolejność współrzędnych. Przejście między układami wymaga właściwej transformacji i kontroli.

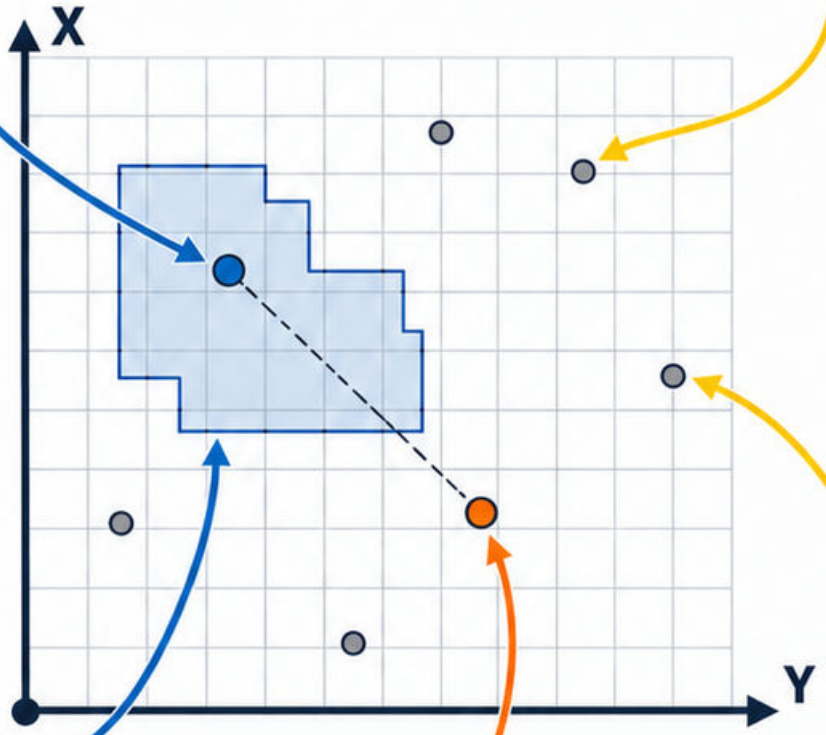

Przykład dydaktyczny

Przykład dydaktyczny: zamiana kolejności X i Y w pliku może umieścić punkt poza budową, mimo poprawnych samych cyfr.

Błąd

Błąd: dopasowanie rysunków przez przypadkowe przesunięcie bez ustalenia układów albo traktowanie współrzędnych lokalnych jak państwowych.

Sprawdź

Sprawdź: skontroluj kilka niezależnych punktów, nie tylko jeden. Czy położenie i odległości pozostają zgodne z materiałami odniesienia? [46]

Mapa 250

Układy wysokościowe

Wysokość punktu zależy od przyjętego układu odniesienia. Wysokość elipsoidalna z pomiaru satelitarnego nie jest automatycznie wysokością normalną.

Przed łączeniem projektów sprawdź nazwę układu i dane reperów. Przeliczenie wymaga właściwego modelu oraz metody, a nie dowolnej stałej.

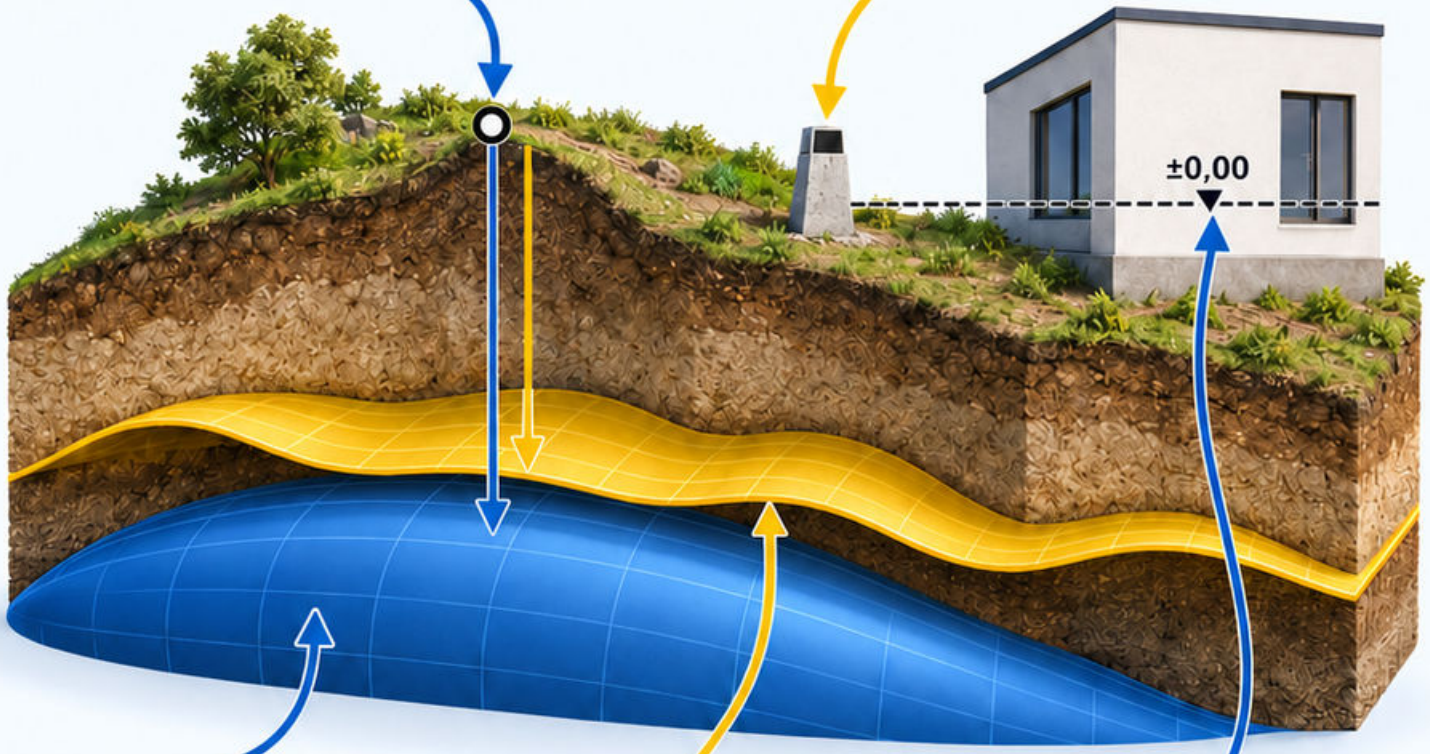

Przykład dydaktyczny: dwa opracowania podają podobne rzędne, lecz odnoszą je do różnych układów. Różnica nie musi być błędem pomiaru.

Błąd: połączenie rzędnych bez identyfikacji układu albo uznanie lokalnego zera budynku za wysokość geodezyjną bez podanej relacji.

Sprawdź: czy projekt podaje odniesienie i stabilny reper? Jak udokumentowano przejście między wysokością geodezyjną a poziomem ±0,00? [53]

Mapa 251

Mapa do celów projektowych

Mapa do celów projektowych przedstawia informacje potrzebne do projektowania w określonym obszarze. Wymaga właściwego opracowania geodezyjnego i aktualnych danych.

Sprawdź zakres, układ, datę, skalę oraz elementy istotne dla zamierzenia. Dane o uzbrojeniu wymagają oceny wiarygodności w kontekście projektu.

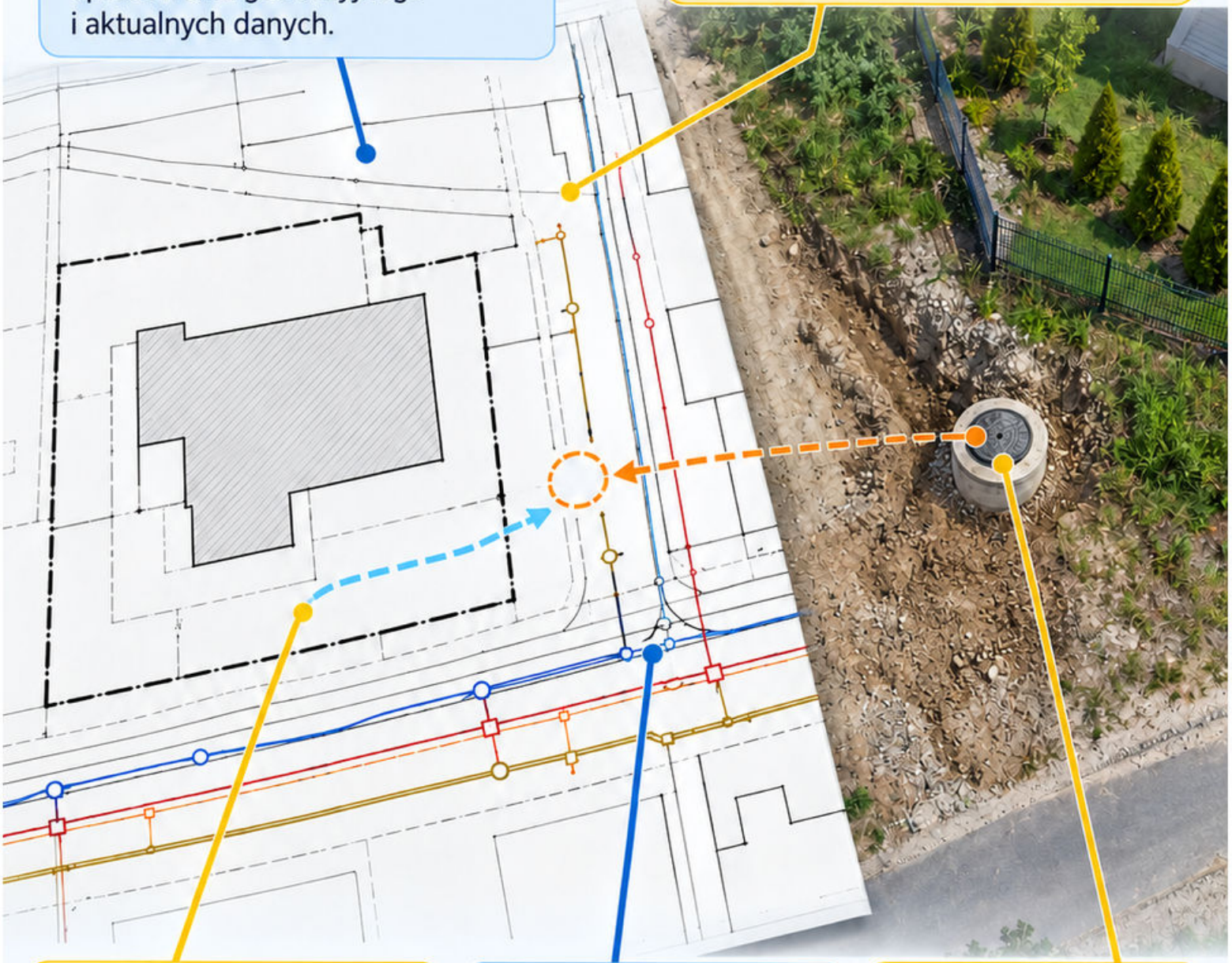

Przykład dydaktyczny: nowa studzienka widoczna w terenie nie występuje w starszym opracowaniu. Rozbieżność zgłoś przed wyznaczeniem trasy przyłącza.

Błąd: zastąpienie mapy projektowej dowolnym zrzutem portalu albo uznanie każdej narysowanej sieci za dokładnie pomierzoną na całej długości.

Sprawdź: kto opracował mapę i jaki ma zakres? Czy zidentyfikowano braki wpływające na fundamenty, przyłącza i organizację robót? [47]

Mapa 252

Skala mapy

Skala 1:n oznacza, że jednostka długości na mapie odpowiada n takim jednostkom w terenie. Pole zmienia się z kwadratem skali.

Przed pomiarem sprawdź rozmiar wydruku lub przeskalowanie pliku. Napis skali nie gwarantuje zachowania wymiarów po automatycznym dopasowaniu do strony.

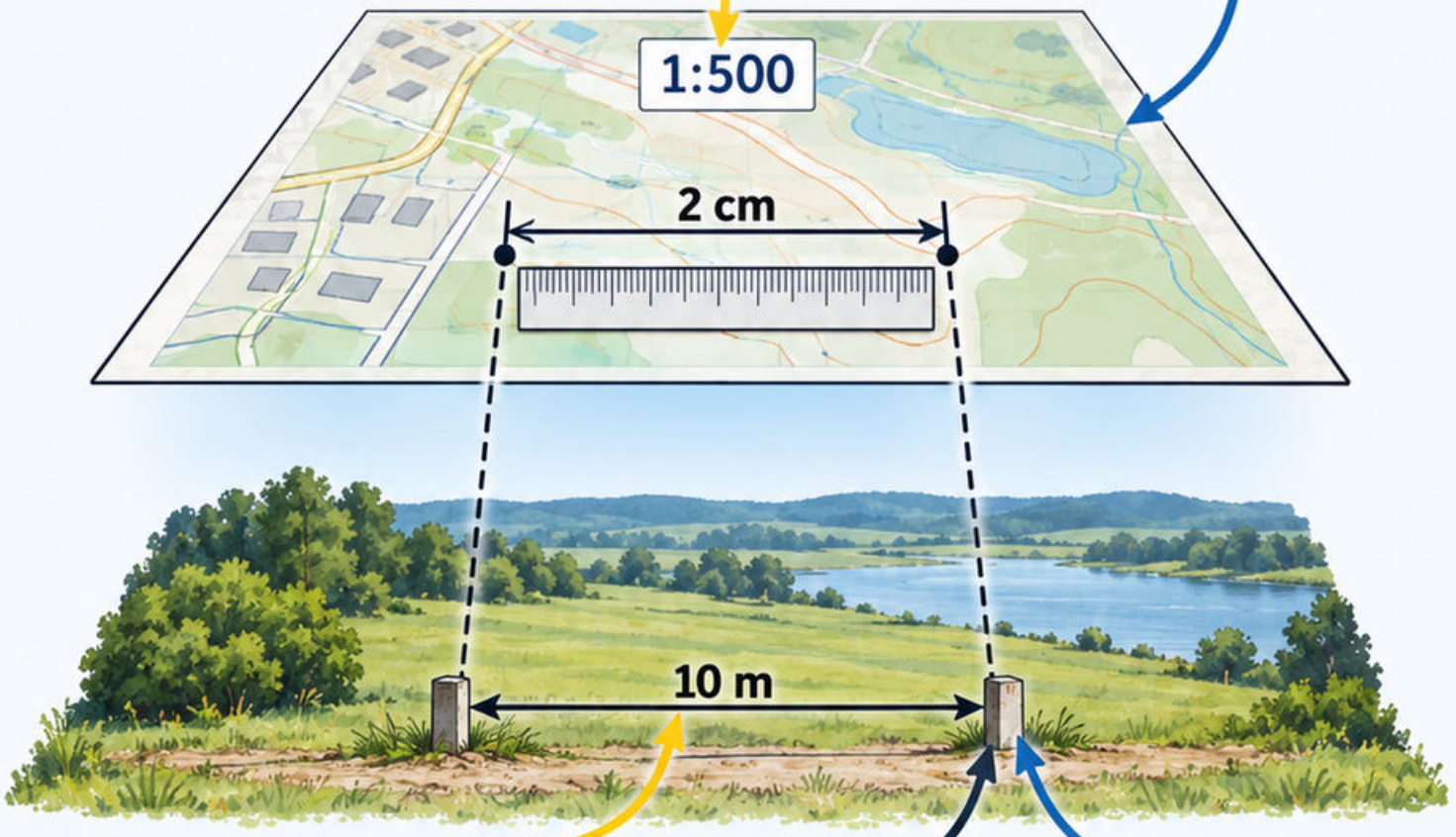

Przykład dydaktyczny:

w skali 1:500 odcinek 2 cm oznacza 10 m, ponieważ 2 × 500 = 1000 cm.

Błąd:

odczytanie 2 cm jako 1000 m albo mierzenie z przeskalowanego obrazu bez kontroli odcinka odniesienia.

Sprawdź:

przelicz 10 m z powrotem na centymetry mapy. Czy linijka kontrolna lub podany wymiar potwierdzają aktualny rozmiar? [46]

Mapa 253
Znaki kartograficzne

Znaki kartograficzne kodują rodzaj oraz położenie obiektów. Odczyt zależy od rodzaju mapy, legendy i sposobu przedstawienia danych.

Rozróżniaj obrys fizycznego elementu, umowny symbol i opis atrybutu. Grubość linii na mapie nie musi odpowiadać rzeczywistej szerokości obiektu.

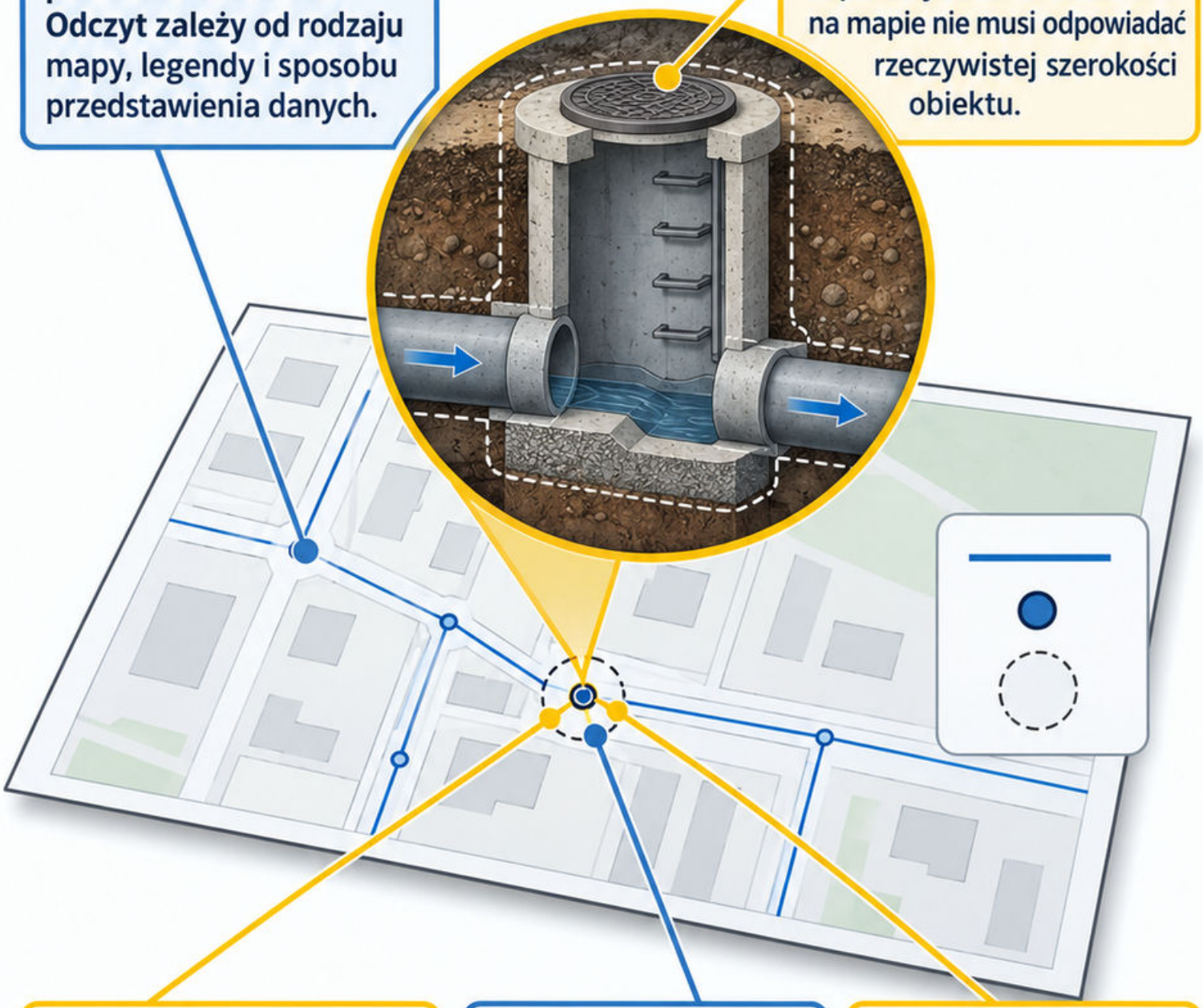

Przykład dydaktyczny: punktowy znak studzienki lokalizuje obiekt, ale do oceny kolizji potrzebne mogą być jego rzeczywiste wymiary i rzędne.

Błąd: rozpoznawanie wszystkich linii po kolorze bez legendy albo uznanie braku symbolu za dowód braku obiektu w terenie.

Sprawdź: odszukaj opis i źródło informacji. Które cechy można odczytać bezpośrednio, a które wymagają dodatkowego pomiaru lub dokumentacji? [47]

Mapa 254
Poziomice

Mechanizm

Poziomica łączy punkty o tej samej wysokości w przyjętym układzie. Układ linii pozwala czytać formę terenu i kierunki zmian wysokości.

Warunki

Przy stałym cięciu warstwicowym mniejsze odległości między poziomicami oznaczają większy spadek. Interpretacja wymaga sprawdzenia opisanych rzędnych.

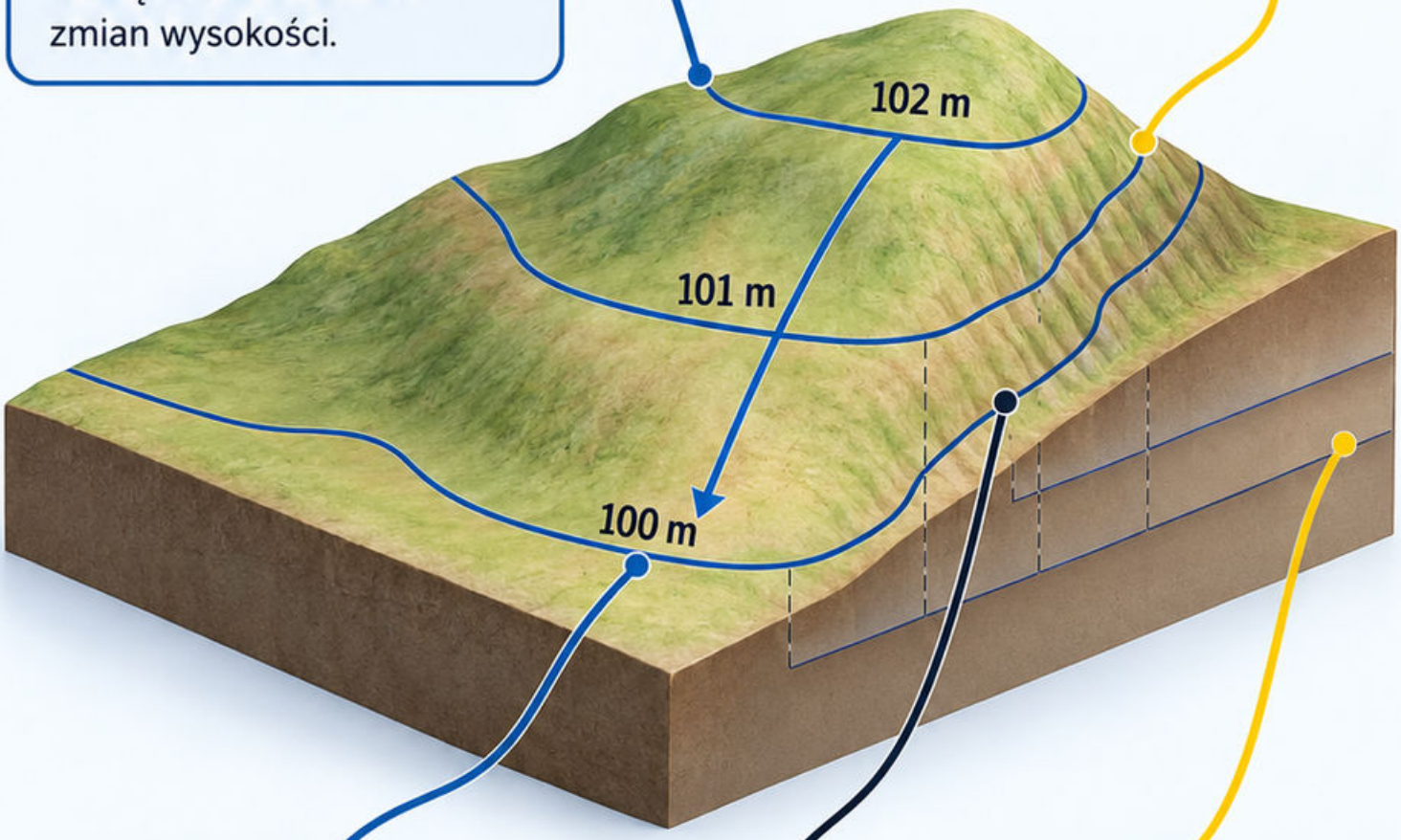

Przykład dydaktyczny

linie 100, 101 i 102 m wskazują wzrost wysokości o 1 m między kolejnymi poziomicami.

Błąd

wyznaczanie kierunku spadku wyłącznie z zagęszczenia linii albo interpolowanie przez nieciągłość terenu bez sprawdzenia skarpy.

Sprawdź

wskaż kierunek od większej do mniejszej rzędnej. Jak przekrój przez te same linie potwierdzi odczytaną formę terenu? [46]

Mapa 255
Spadek terenu

Mechanizm

Spadek $i = \Delta H/L$ opisuje zmianę wysokości względem odległości poziomej. Może być podany bezwymiarowo, w procentach lub promilach.

Warunki

Wybierz kierunek i zachowaj znak różnicy wysokości. Odległość po nachylonej powierzchni nie jest automatycznie długością poziomą.

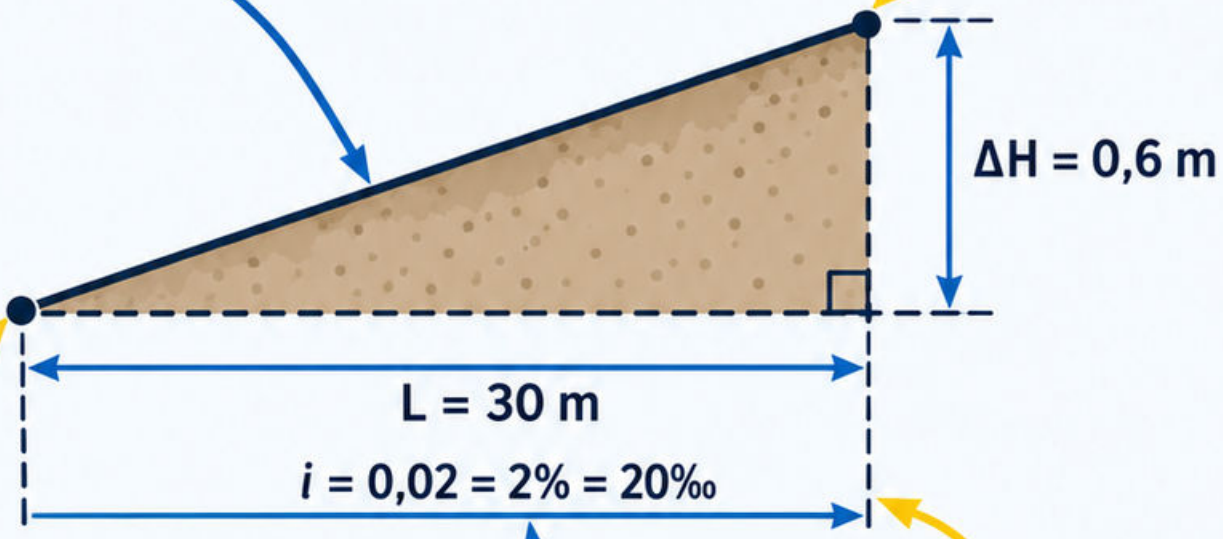

Przykład dydaktyczny

$\Delta H = 0{,}6$ m, $L = 30$ m; $i = 0{,}02 = 2\% = 20‰$.

Błąd

utożsamienie 2% z kątem 2° albo podzielenie wysokości w centymetrach przez długość w metrach bez przeliczenia.

Sprawdź

0,02 × 30 m daje 0,6 m. Jak odwrócenie kierunku odcinka zmienia znak, a nie wartość bezwzględną spadku? [46]

Mapa 256

Pomiar odległości

Mechanizm

Rozróżniaj odległość przestrzenną, poziomą i odwzorowaną na mapie. Właściwa wielkość zależy od celu pomiaru oraz zastosowanego modelu.

Warunki

Przy prostym modelu lokalnym długość pozioma wynika z odległości skośnej i różnicy wysokości. Uwzględnij poprawki właściwe metodzie oraz skali.

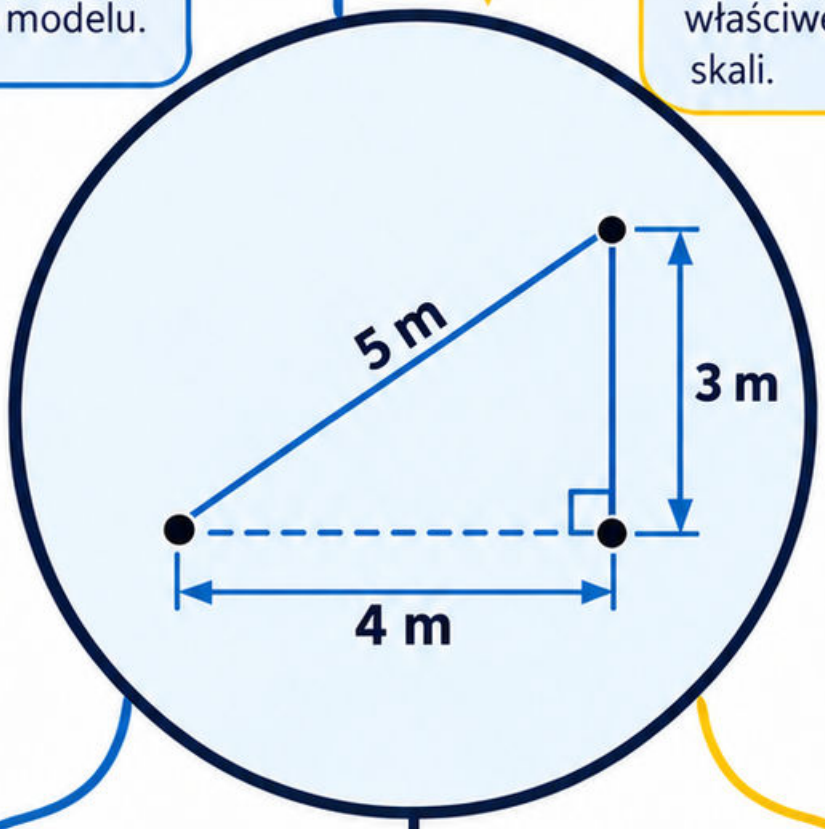

Przykład dydaktyczny

odcinek skośny 5 m i różnica wysokości 3 m dają poziomo 4 m z twierdzenia Pitagorasa.

Błąd

użycie 5 m jako wymiaru poziomego fundamentu albo pominięcie pochylenia taśmy przy pomiarze terenowym.

Sprawdź

$4^2 + 3^2 = 5^2$.
Jakie dane przyrządu potwierdzają, że wyświetlony wynik jest już odległością zredukowaną? [46]

Mapa 257

Pomiar kątów

Mechanizm

Pomiar kąta wiąże kierunki do określonych punktów. Zapis musi identyfikować stanowisko, cel oraz jednostkę odczytu.

Warunki

Rozróżniaj kąt poziomy, pionowy i zenitalny. Stopnie i grady mają różne podziały; pełny obrót to 360° albo 400 gon.

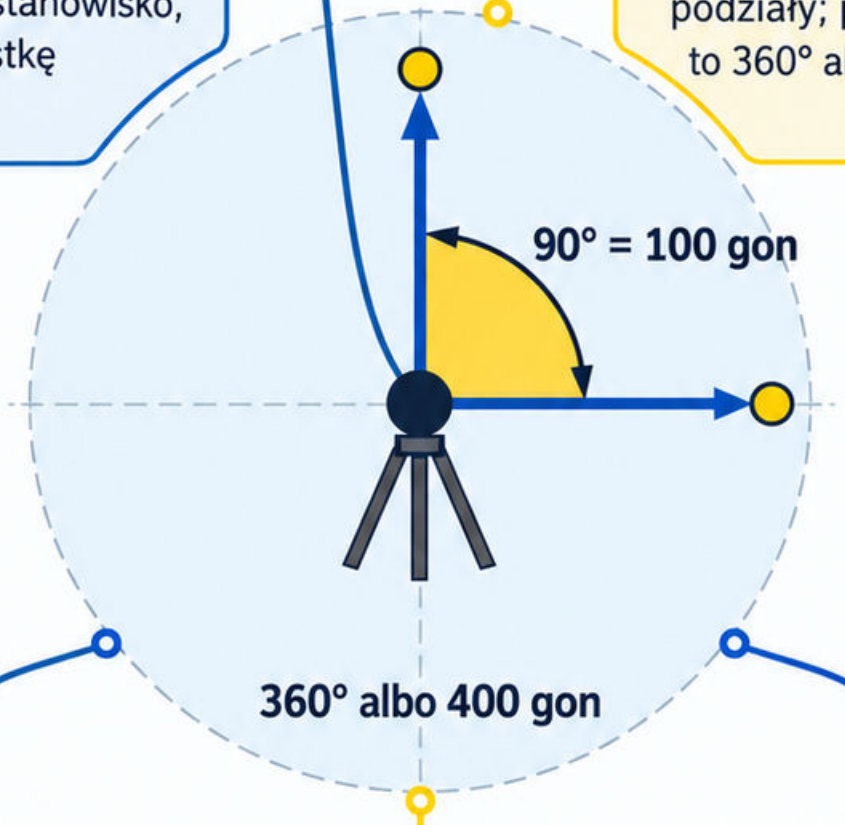

Przykład dydaktyczny

Kąt prosty wynosi 90° = 100 gon. Zmiana jednostki nie zmienia rzeczywistego kierunku.

Błąd

Wprowadzenie wartości 100 gon jako 100° albo pomylenie kąta od poziomu z kątem od zenitu.

Sprawdź

Odczytaj ustawienia instrumentu i konwencję pliku. Czy kierunek odniesienia oraz wysokości instrumentu i celu są udokumentowane? [46]

Mapa 258

Niwelacja geometryczna

Niwelacja geometryczna wyznacza różnicę wysokości z poziomej osi celowej i odczytów na łatach. Zdefiniuj kierunek obliczenia od A do B.

Mechanizm obliczenia

Dla odczytu wstecz w i w przód p:
$\Delta H = w - p$; $H_B = H_A + \Delta H$.

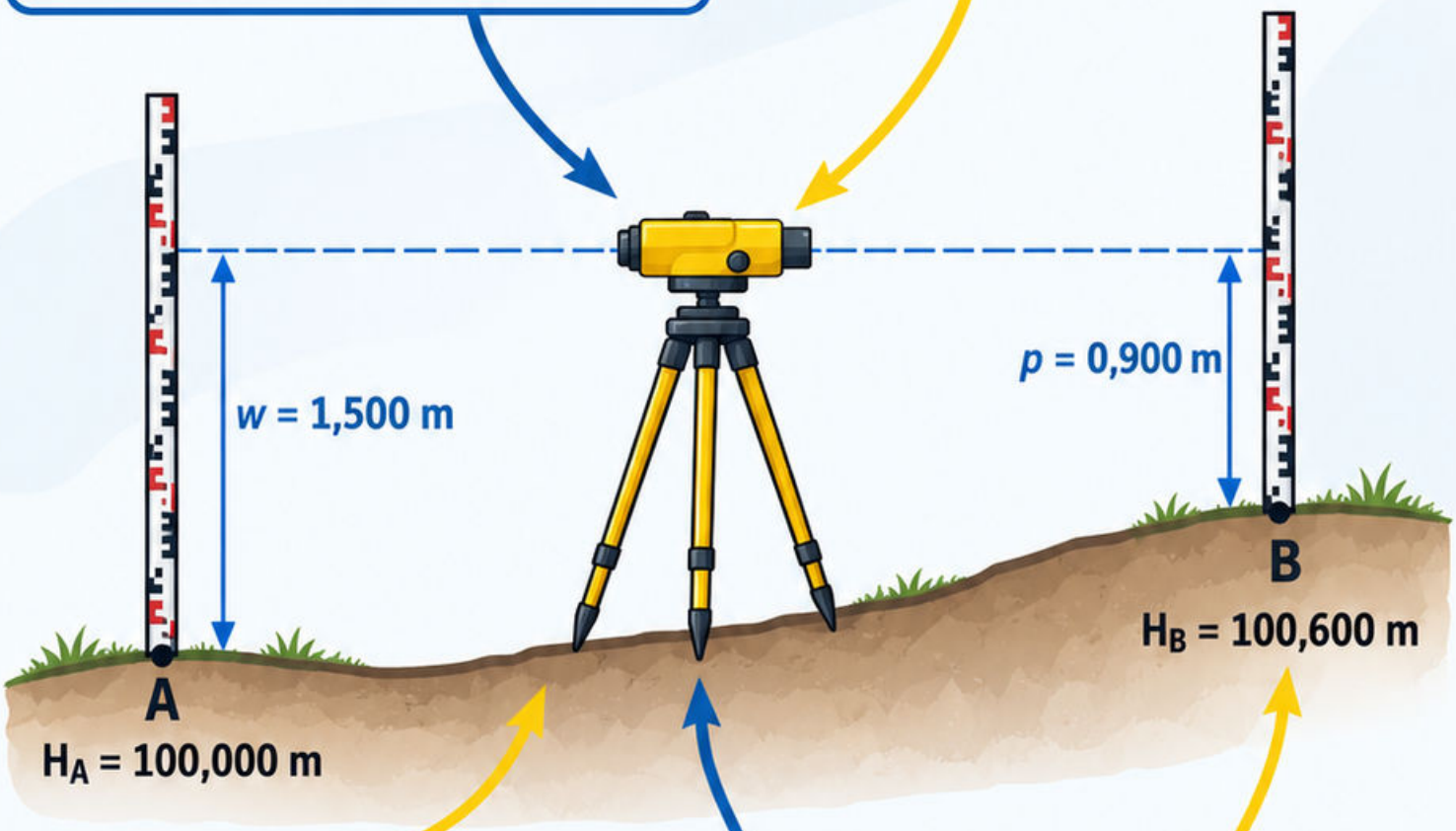

Przykład dydaktyczny

$H_A = 100{,}000$ m,
$w = 1{,}500$ m,
$p = 0{,}900$ m;
$H_B = 100{,}600$ m.

Błąd

odwrócenie odejmowania albo traktowanie większego odczytu na łacie jako wyższego położenia punktu przy tej samej osi celowej.

Sprawdź

punkt B leży 0,600 m wyżej od A. Czy łaty były ustawione pionowo i na właściwych punktach? [49]

Mapa 259
Ciąg niwelacyjny

Mechanizm

Ciąg łączy kolejne stanowiska i punkty przejściowe. Różnica wysokości między końcami jest sumą odczytów wstecz minus suma odczytów w przód.

Warunki

Każdy punkt przejściowy musi być stabilny i jednoznaczny. Organizuj pomiar tak, aby zachować kontrolę oraz ograniczać wpływ błędów systematycznych.

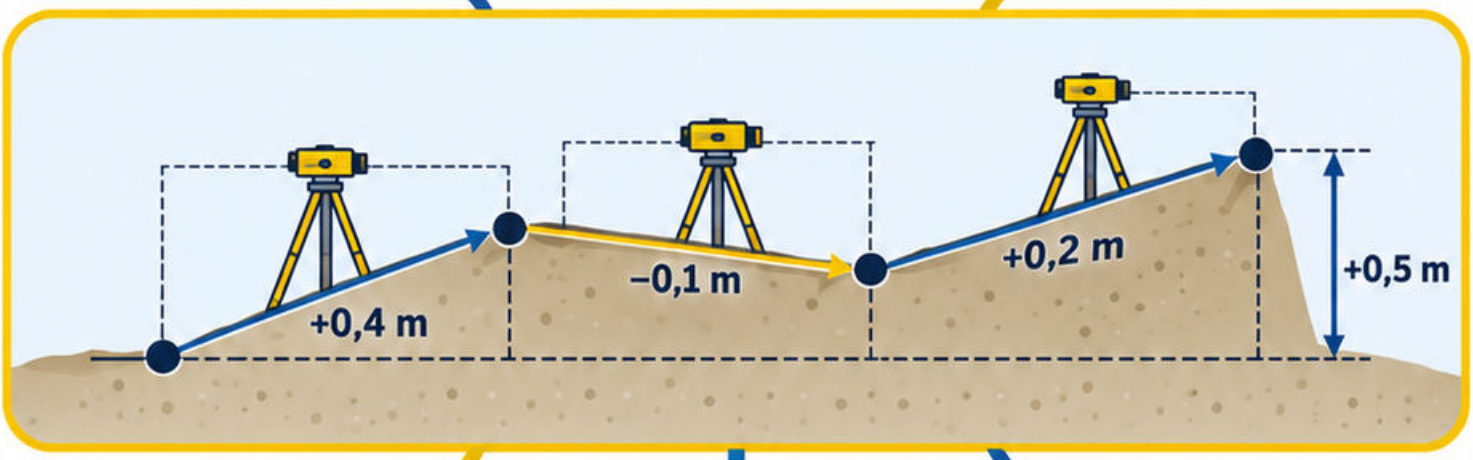

Przykład dydaktyczny

kolejne przewyższenia +0,4 m, −0,1 m i +0,2 m dają łącznie +0,5 m.

Błąd

opuszczenie jednego stanowiska w dzienniku albo zmiana punktu przejściowego między odczytem w przód i kolejnym wstecz.

Sprawdź

suma przewyższeń zgadza się z bilansem odczytów. Jak nawiązanie do znanej wysokości końcowej umożliwia ocenę całego ciągu? [49]

Mapa 260

Błąd zamknięcia

Mechanizm

Błąd zamknięcia porównuje wynik ciągu z niezależnym warunkiem geometrycznym. Wysokościowy ciąg między znanymi reperami pozwala sprawdzić sumę przewyższeń.

Warunki

Przyjmij $f = \Sigma\Delta H - (H_B - H_A)$. Znak zależy od jawnie zapisanej konwencji, a dopuszczenie od właściwych wymagań.

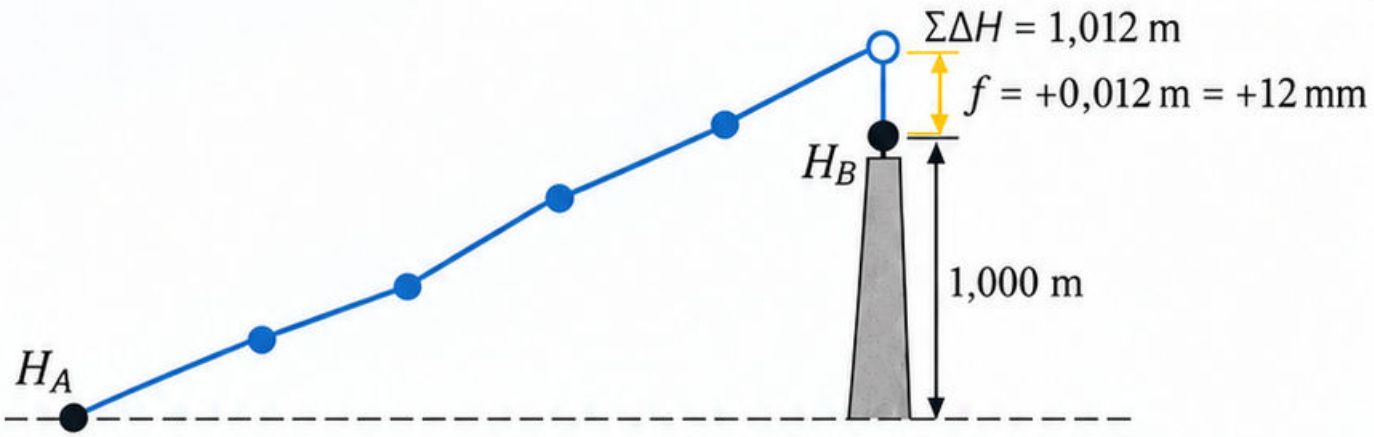

Przykład dydaktyczny

$\Sigma\Delta H$ = 1,012 m, znana różnica 1,000 m; f = +0,012 m = +12 mm.

Błąd

uznanie 12 mm za zawsze dopuszczalne albo rozdzielenie poprawki bez wcześniejszego wyjaśnienia pomyłek i spetnienia kryterium.

Sprawdź

czy wysokości reperów należą do tego samego układu? Jak powtórzenie pomiaru pomaga odróżnić pomyłkę od rozproszenia obserwacji? [49]

Mapa 261 Tachimetria

Mechanizm

Tachimetria wyznacza położenie punktów z kierunków, kątów i odległości. Stanowisko oraz orientacja wiążą obserwacje z układem odniesienia.

Warunki

Uwzględnij wysokość instrumentu, celu i właściwe poprawki. Dane zapisuj wraz z kodem punktu oraz kontrolą niezależnych elementów.



Przykład dydaktyczny

Przykład dydaktyczny: błędna wysokość pryzmatu wpływa na obliczoną wysokość punktu, nawet gdy kierunek poziomy i odległość zmierzono poprawnie.

Błąd

Błąd: rozpoczęcie pomiaru bez sprawdzenia orientacji albo użycie niewłaściwej stałej pryzmatu dla wybranego trybu pracy.

Sprawdź

Sprawdź: pomierz znany punkt kontrolny przed i po serii. Czy odchyłki wskazują problem stanowiska, orientacji czy pojedynczego celu? [46]

Mapa 262

Pomiary GNSS

Mechanizm

GNSS wyznacza pozycję z obserwacji satelitarnych. Metoda i poprawki wpływają na dokładność; ekranowa liczba nie stanowi samodzielnego dowodu jakości.

Warunki

Sprawdź warunki obserwacji, przesłonięcia, odbicia sygnału i rozwiązanie. Wysokości wymagają właściwego odniesienia oraz modelu transformacji.

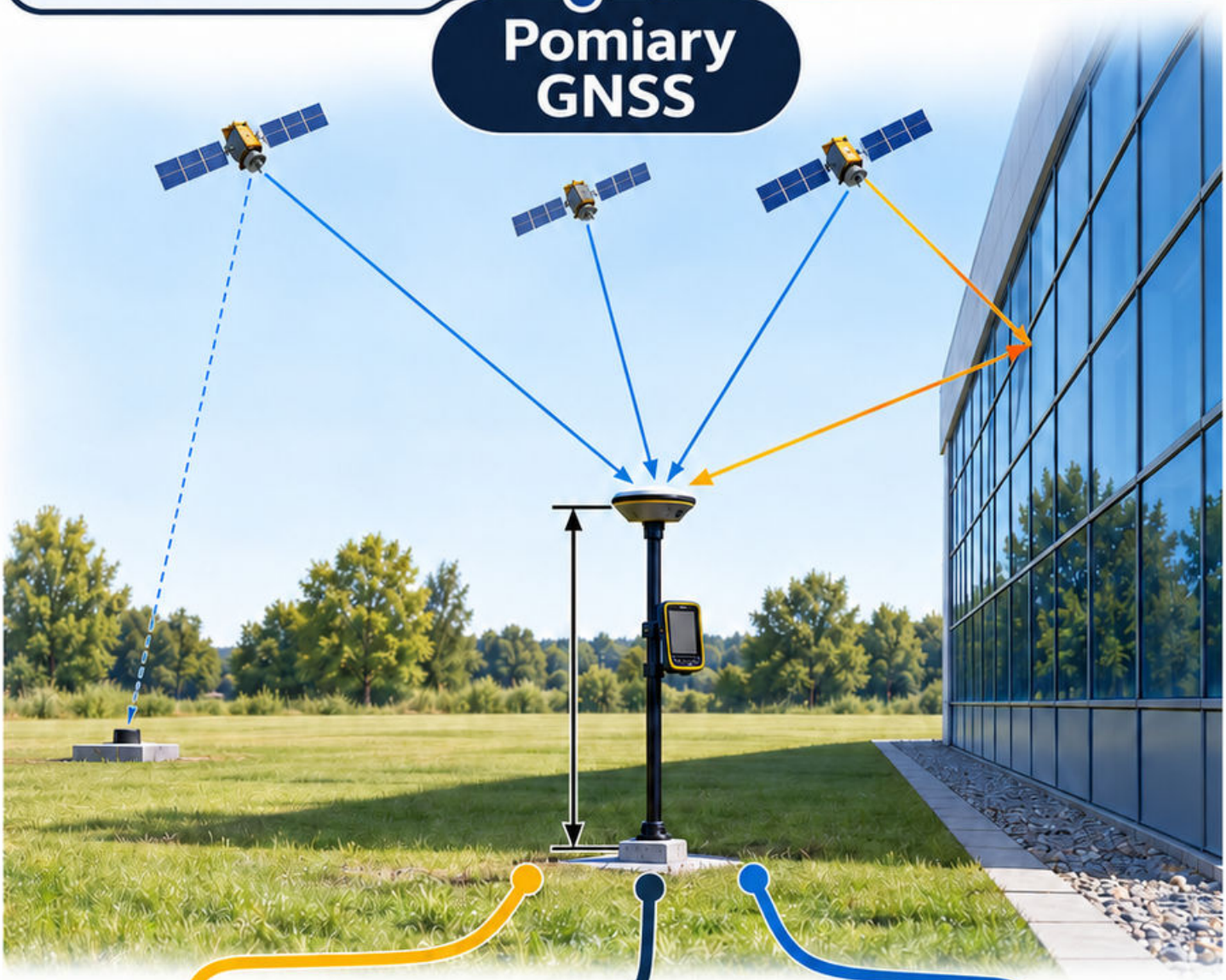

Przykład dydaktyczny

Ściana budynku powoduje wielodrożność sygnału. Powtórzenie na niezależnym stanowisku i porównanie z kontrolą pomaga ujawnić problem.

Błąd

Uznanie każdego rozwiązania ustalonego za bezbłędne albo zamiana wysokości anteny i wysokości punktu w zapisie.

Sprawdź

Zanotuj metodę, czas, antenę i układ. Czy wynik został niezależnie skontrolowany w warunkach odpowiednich dla wymaganej dokładności? [48]

Mapa 263

Osnowa realizacyjna

Osnowa realizacyjna zapewnia punkty odniesienia dla wytyczania i kontroli budowy. Jej geometria oraz stabilność wpływają na spójność wszystkich pomiarów.

Rozmieść punkty tak, aby umożliwiały niezależne sprawdzenia i przetrwały roboty. Po uszkodzeniu odtworzenie wymaga właściwego nawiązania.

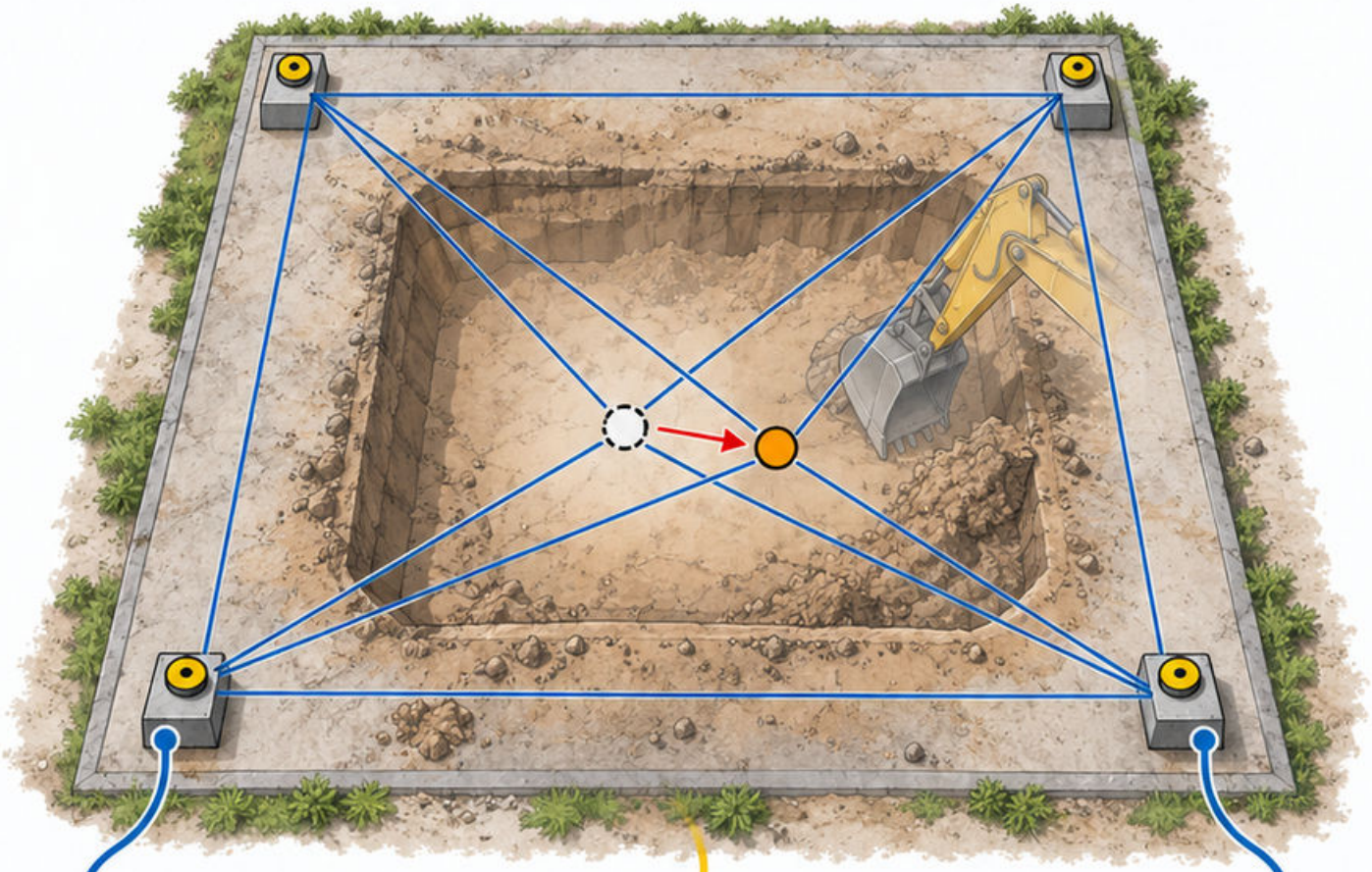

Przykład dydaktyczny: punkt ustawiony w zasięgu pracy koparki przesunął się. Przeniesione z niego osie mogą być błędne mimo poprawnej obsługi przyrządu.

Błąd: poleganie na jednym niesprawdzonym punkcie albo ponowne nadanie starego numeru nowej pozycji bez dokumentacji zmiany.

Sprawdź: porównaj wzajemne położenie kilku punktów i nawiązanie. Czy kontrola wskazuje ruch punktu odniesienia, czy rzeczywistą zmianę konstrukcji? [46]

Mapa 264
Tyczenie osi

Mechanizm

Tyczenie przenosi projektowane osie do terenu na podstawie osnowy i aktualnej dokumentacji. Oś konstrukcyjna nie musi pokrywać się z krawędzią elementu.

Warunki

Sprawdź układ, rewizję i relacje wymiarowe przed pracą. Punkty pomocnicze pozwalają odtworzyć osie po wykonaniu wykopu.

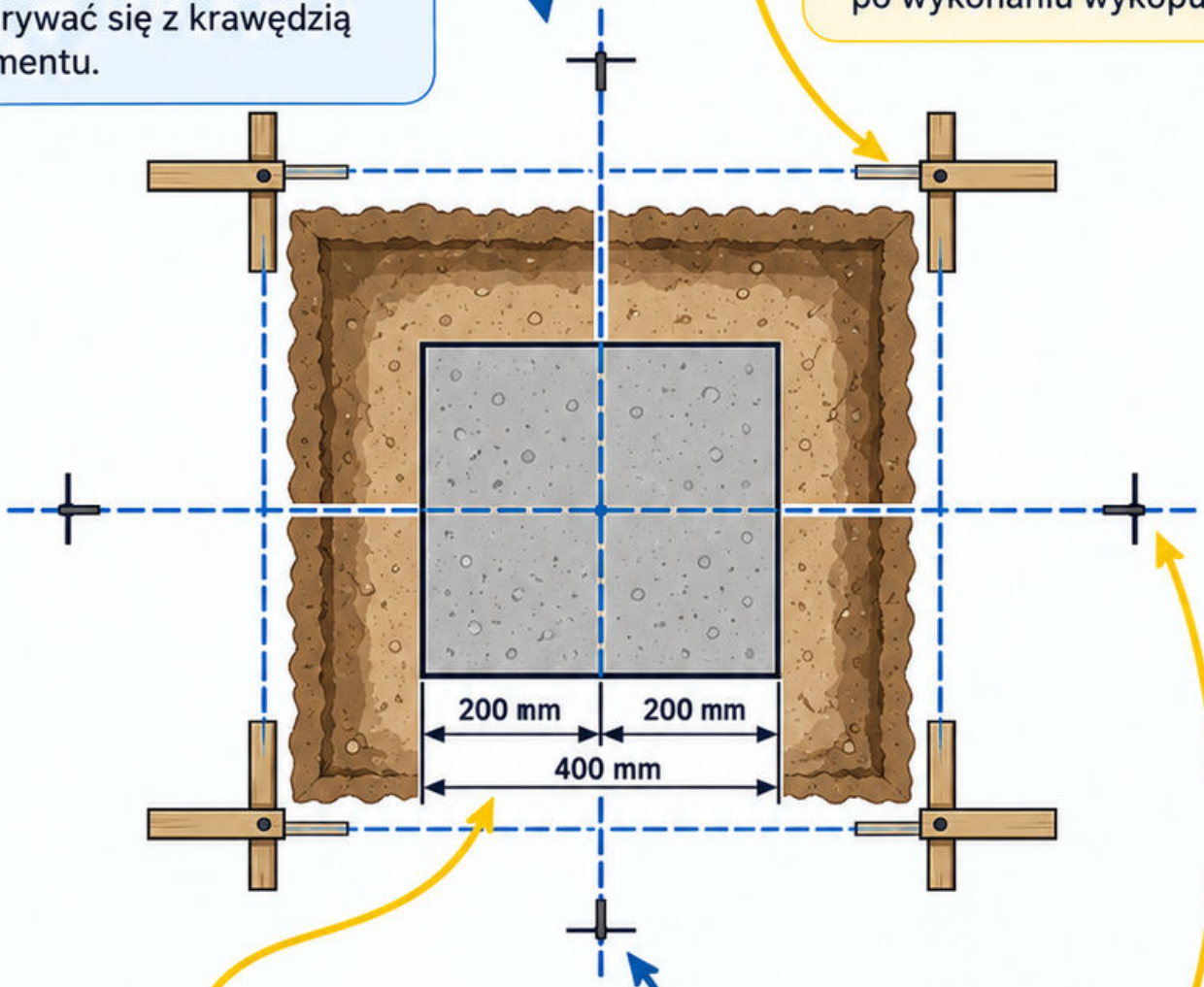

Przykład dydaktyczny

słup symetryczny szerokości 400 mm ma krawędzie po 200 mm od osi, jeśli projekt nie określa mimośrodu.

Błąd

tyczenie krawędzi jako osi albo wykorzystanie pomiaru z rysunku przeskalowanego zamiast jednoznacznych danych projektowych.

Sprawdź

niezależnie skontroluj odległości i przekątne odpowiedniego układu. Czy dokumentacja pokazuje punkty osiowe i zabezpieczone znaki pomocnicze? [46]

Mapa 265

Przenoszenie wysokości

Mechanizm

Przenoszenie wysokości wiąże poziom roboczy ze stabilnym reperem. Każdy kolejny znak powinien zachować jednoznaczne odniesienie i kontrolę.

Warunki

Zapisuj punkt początkowy, metodę i odczyty. Przy zmianie kondygnacji kontroluj błędy kumulowane zamiast kopiować poziom bez niezależnego sprawdzenia.

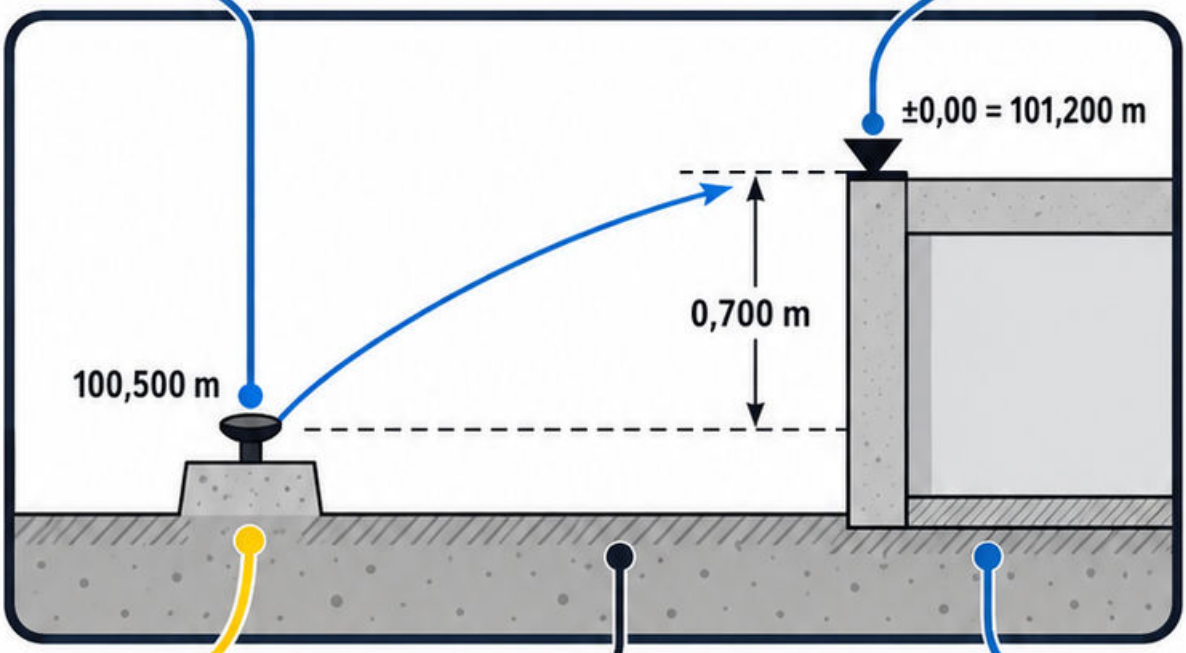

Przykład dydaktyczny

Reper ma 100,500 m, a projektowe ±0,00 odpowiada 101,200 m; poziom zera leży 0,700 m wyżej.

Błąd

Pomylenie wartości względnej z geodezyjną albo odjęcie 0,700 m w niewłaściwym kierunku przy wyznaczaniu znaku.

Sprawdź

Wróć kontrolą do znanego reperu. Czy opis znaku podaje jego wysokość, układ i relację do poziomu ±0,00? [49]

Mapa 266
Kontrola pionowości

Pionowość opisuje kierunek elementu względem lokalnego pionu. Kontrola powinna oddzielać nachylenie elementu od błędu ustawienia i obserwacji.

Mechanizm

Dobierz metodę, punkty na wysokości i odniesienie. Dwie prostopadłe płaszczyzny pomiaru pomagają opisać odchylenie przestrzenne.

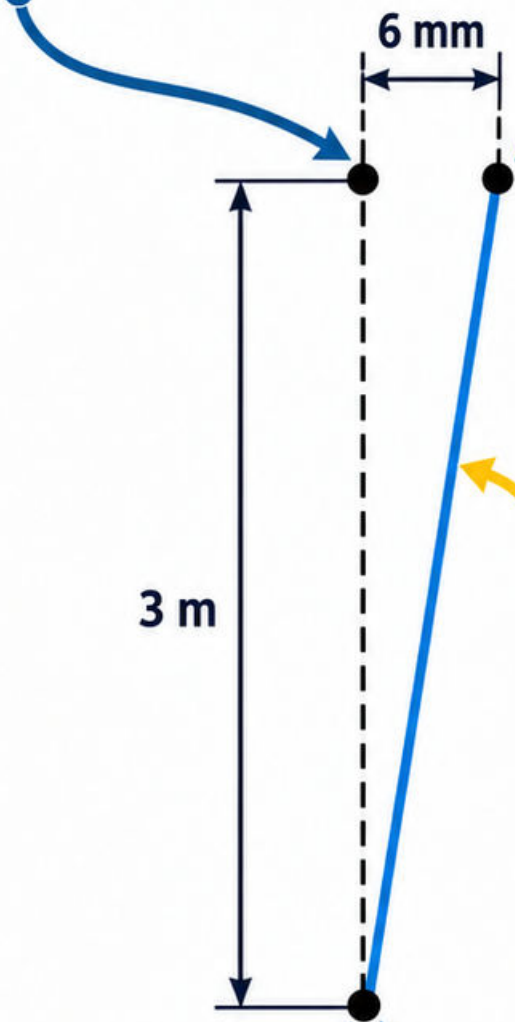

Przykład dydaktyczny

Różnica położenia osi 6 mm na wysokości 3 m daje względne nachylenie 0,002, bez oceny dopuszczalności.

6/3000 = 0,002

Błąd

Uznanie tej wartości za uniwersalną tolerancję albo kontrola jedynie w jednym kierunku przy możliwym odchyleniu poprzecznym.

Sprawdź

6/3000 = 0,002.
Czy punkty odpowiadają tej samej osi, a przyrząd ma niezależnie sprawdzone ustawienie? [46]

Mapa 267

Pomiary przemieszczeń

Mechanizm

Przemieszczenie wynika z porównania położenia w kolejnych epokach względem wiarygodnego odniesienia. Zmiana odczytu może zawierać także błąd pomiaru.

Warunki

Zachowaj identyfikację punktów, metodę, warunki i ocenę niepewności. Kontroluj stabilność punktów odniesienia poza spodziewaną strefą wpływu.

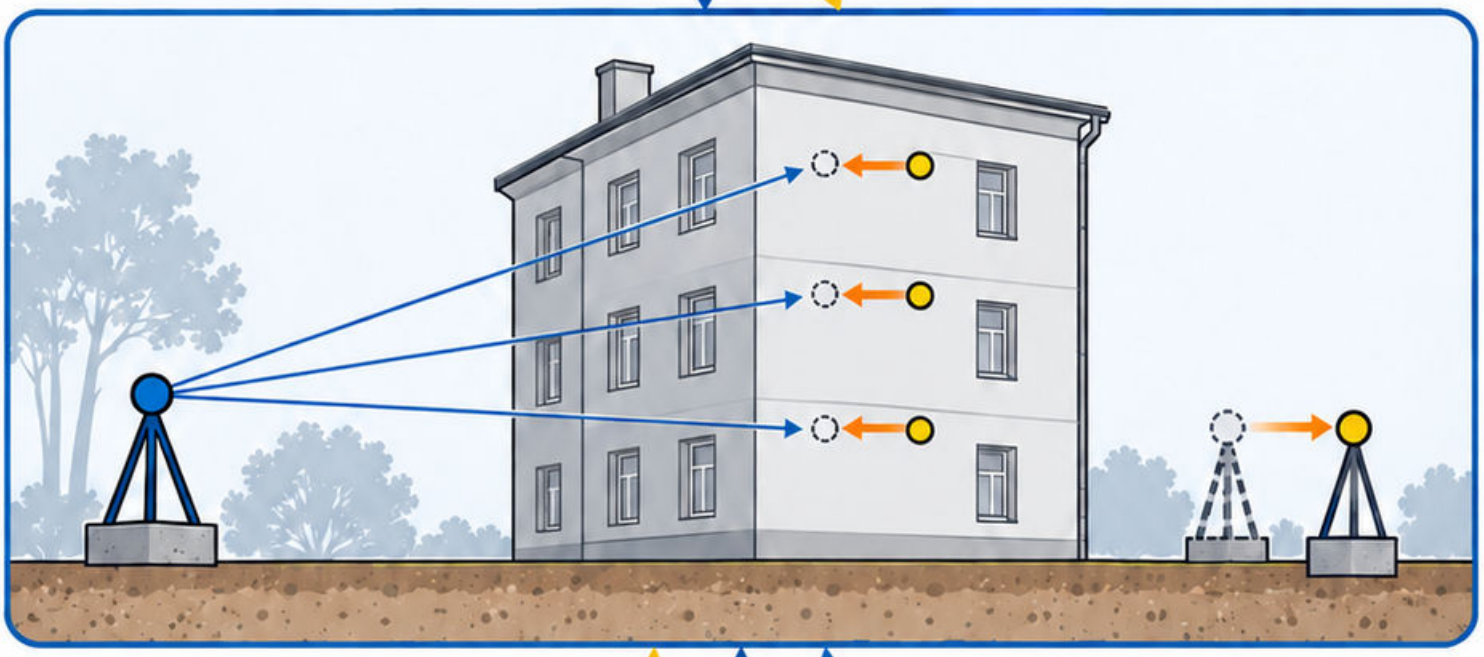

Przykład dydaktyczny

wszystkie punkty wydają się przesunięte podobnie, ponieważ poruszył się jeden reper; dodatkowe odniesienie ujawnia wspólny błąd.

Błąd

traktowanie każdej różnicy jako ruchu konstrukcji albo porównanie wyników z niezgodnych układów i różnych punktów.

Sprawdź

czy obserwowana zmiana przewyższa odpowiednio ocenioną niepewność? Jak dokumentujesz datę, warunki obciążenia oraz reakcję na projektowy próg działania? [46]

Mapa 268

Inwentaryzacja powykonawcza

Inwentaryzacja geodezyjna dokumentuje rzeczywiste położenie wykonanych obiektów w zakresie wymaganym dla danej pracy. Odróżnia ją od skopiowania projektu.

Zorganizuj pomiar elementów podziemnych, zanim zostaną zakryte. Ustal identyfikację, geometrię i wysokości zgodnie z właściwym zakresem opracowania.

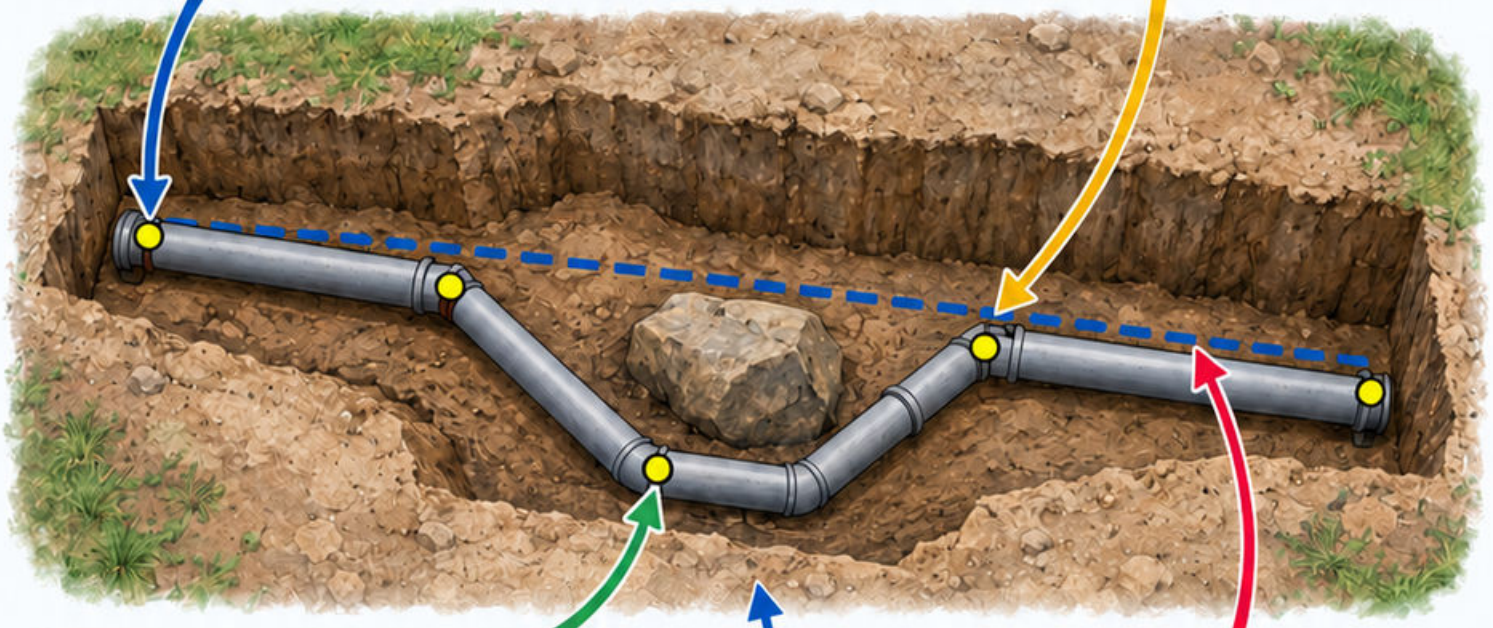

Przykład dydaktyczny: trasa przewodu została zmieniona w wykopie. Pomiar przed zasypaniem pokazuje rzeczywiste położenie zamiast pierwotnego przebiegu projektowego.

Błąd: pomiar tylko pokryw studzienek i założenie, że wszystkie odcinki między nimi przebiegają dokładnie według starego rysunku.

Sprawdź: porównaj wykonanie z projektem i dokumentacją zmian. Czy pomierzone obiekty można jednoznacznie zidentyfikować w późniejszej obsłudze? [47]

Mapa 269

Rzut architektoniczny

Rzut pokazuje budynek w określonym poziomym przekroju i kierunku patrzenia. Łączy układ pomieszczeń, otwory, wymiary oraz odniesienia do innych rysunków.

Czytaj legendę, skalę i oznaczenie kondygnacji. Linie elementów przeciętych oraz widocznych powinny być interpretowane zgodnie z przyjętą konwencją.

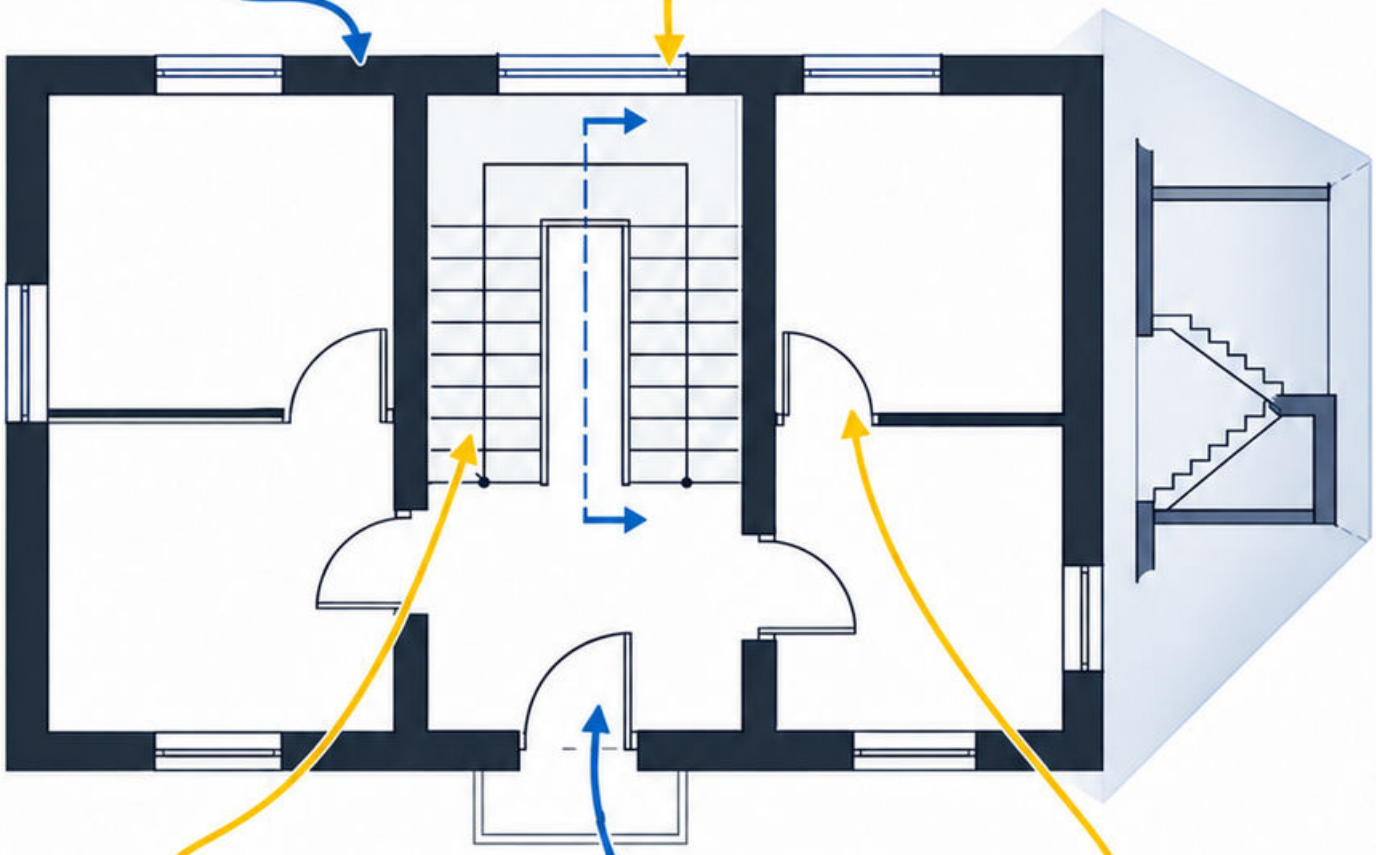

Przykład dydaktyczny: schody na rzucie wymagają odniesienia do przekroju, aby potwierdzić poziomy spoczników i prześwit.

Błąd: odczytanie każdego obrysu jako ściany przeciętej albo pominięcie kierunku otwierania drzwi przy ocenie kolizji.

Sprawdź: znajdź osie, poziom kondygnacji i linię przekroju. Czy wymiary oraz układ otworów pozostają spójne z elewacją? [51]

Mapa 270

Przekrój budynku

Przekrój odsłania relacje pionowe: poziomy, warstwy, fundamenty, stropy i dach. Jego przebieg oraz kierunek patrzenia odczytaj z rzutu.

Rozróżniaj element przecięty od elementu widocznego za płaszczyzną. Rzędne wymagają wspólnego zera i identyfikacji rodzaju powierzchni.

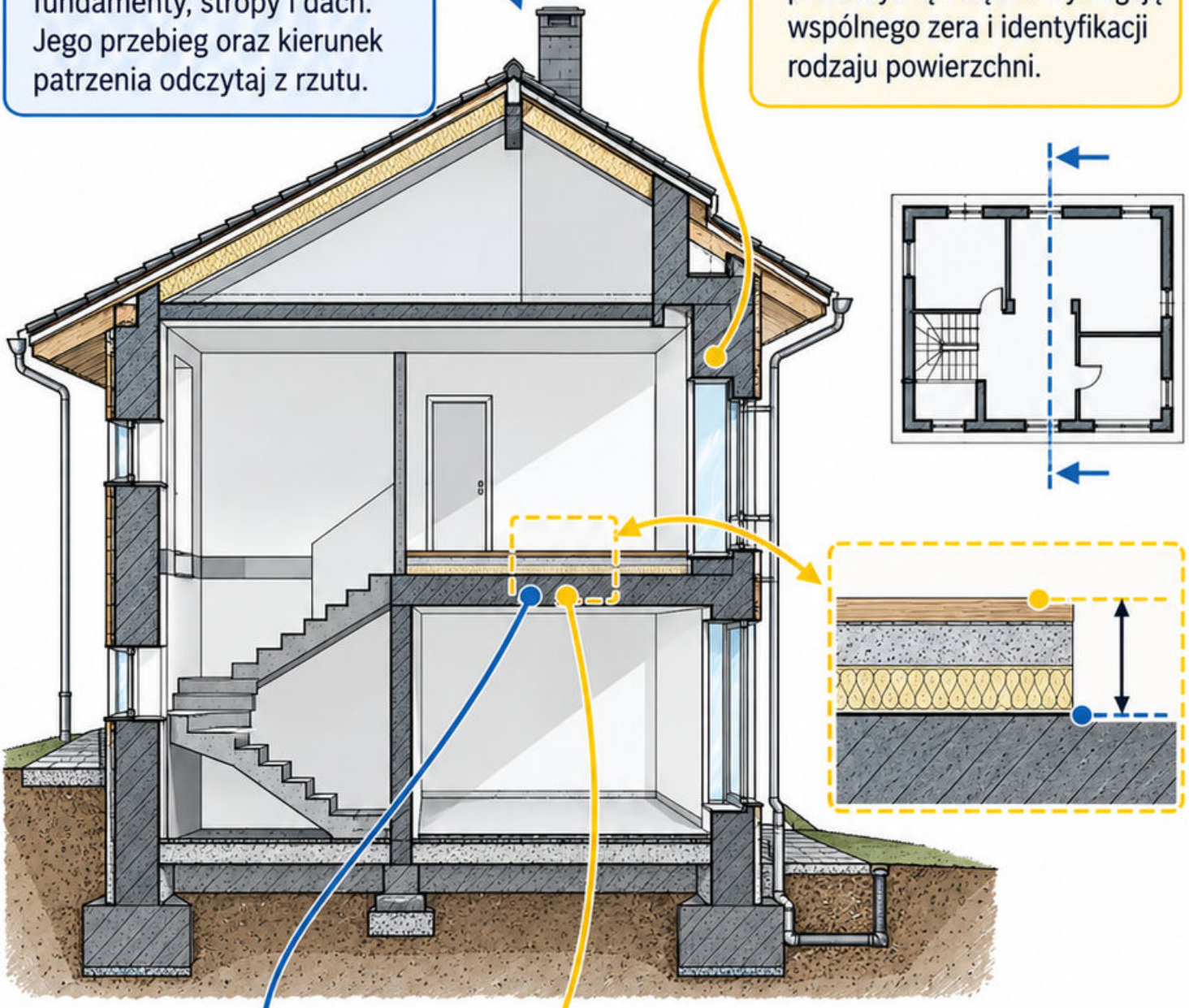

Przykład dydaktyczny: poziom posadzki gotowej jest wyższy od wierzchu stropu konstrukcyjnego o grubość przewidzianych warstw podłogi.

Błąd: wykorzystanie rzędnej posadzki do tyczenia surowego stropu bez odjęcia warstw albo odczyt przekroju po niewłaściwej stronie.

Sprawdź: połącz każdą rzędną z konkretną powierzchnią. Czy suma warstw odtwarza różnicę między poziomem konstrukcji a wykończeniem? [51]

Mapa 271

Elewacja

Elewacja przedstawia zewnętrzny widok budynku z określonego kierunku. Pomaga sprawdzać kompozycję, otwory, materiały i relacje wysokościowe.

Odczytuj ją łącznie z rzutami oraz przekrojami. Widok zewnętrzny nie pokazuje wszystkich ukrytych warstw i połączeń konstrukcyjnych.

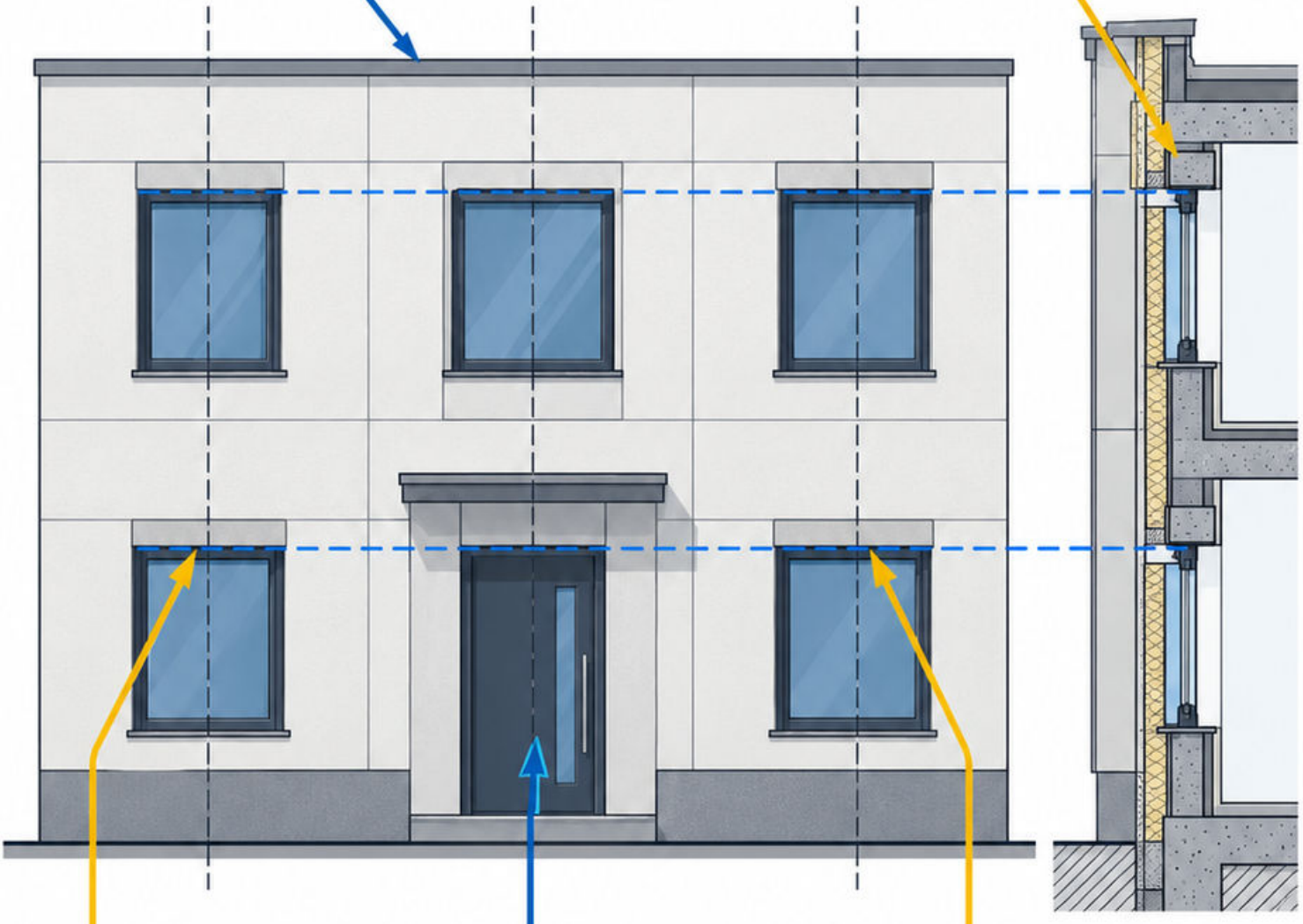

Przykład dydaktyczny: górna krawędź okna na elewacji powinna odpowiadać poziomowi otworu oraz rozwiązaniu nadproża w innych rysunkach.

Błąd: wykonanie wymiaru przez zmierzenie grafiki zamiast użycia danych albo uznanie dekoracyjnego podziału za rzeczywistą dylatację konstrukcji.

Sprawdź: porównaj osie okien, poziomy i oznaczenia materiałów. Czy nazwa kierunku elewacji zgadza się z orientacją na planie? [51]

Mapa 272

Osie konstrukcyjne

Mechanizm

Osie tworzą wspólny język lokalizacji elementów między branżami. Oznaczenia pozwalają wskazać słup, otwór lub detal bez polegania na przypadkowym opisie.

Warunki

Sprawdź ciągłość oznaczeń, rozstaw i relację osi do przekroju. Element może być osiowy albo mieć jawnie podany mimośród.

Przykład dydaktyczny

Przykład dydaktyczny: słup przy przecięciu B/3 identyfikujesz tak samo na rzucie fundamentów i konstrukcji stropu, jeśli dokumentacja zachowuje spójność.

Rzut fundamentów

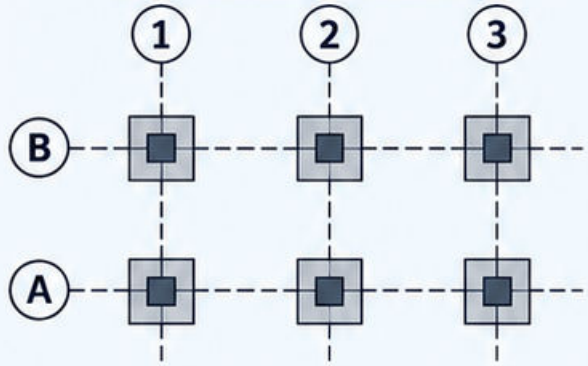

Rzut konstrukcji stropu

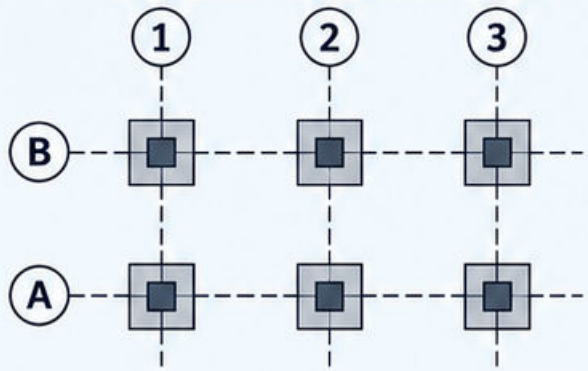

Słup osiowy

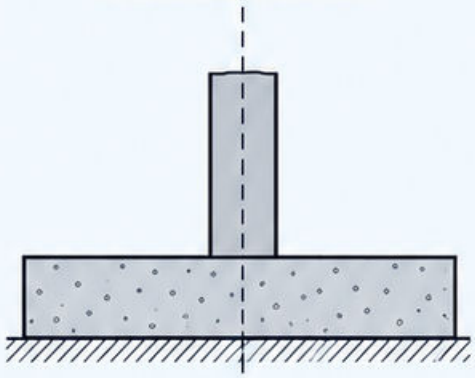

Słup z mimośrodem

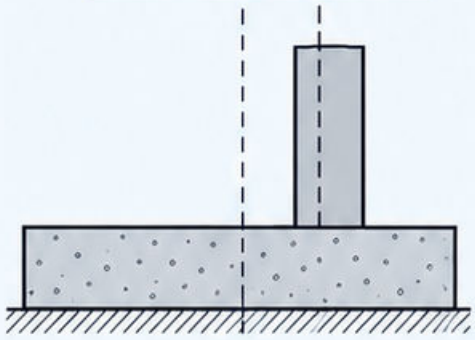

Błąd

Błąd: przesunięcie osi w jednej branży bez aktualizacji pozostałych albo założenie, że każda ściana jest symetryczna względem osi.

Sprawdź

Sprawdź: porównaj dwa niezależne rysunki i wymiarowanie. Czy położenie rzeczywistej krawędzi można jednoznacznie wyznaczyć od oznaczonej osi? [50]

Mapa 273
Łańcuchy wymiarowe

1 Mechanizm

Łańcuch wymiarowy porządkuje odległości między określonymi elementami. Wymiar całkowity i częściowe muszą tworzyć spójną relację geometryczną.

2 Warunki

Najpierw rozpoznaj punkty odniesienia: osie, krawędzie konstrukcji lub wykończenia. Nie dodawaj odległości odnoszących się do różnych powierzchni.

3 Przykład dydaktyczny

Przykład dydaktyczny: odcinki 2,0 m i 3,0 m na jednej prostej dają łącznie 5,0 m między skrajnymi punktami.

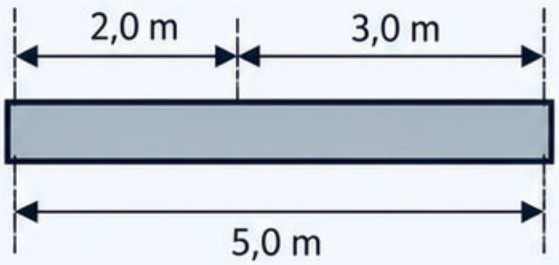

4 Błąd

Błąd: ukrycie sprzeczności przez zmierzenie rysunku albo wykonanie według jednego wymiaru bez wyjaśnienia różnicy z pozostałymi.

5 Sprawdź

Sprawdź: przelicz zamknięcie łańcucha i jednostki. Który dokument oraz rewizja rozstrzygają rozbieżność, zanim trafi ona na budowę? [50]

Mechanizm

Rzędna przypisuje poziom konkretnej powierzchni lub punktowi. W projekcie może być geodezyjna albo względna wobec przyjętego zera budynku.

Warunki

Odczytaj znak i wskazany element: posadzkę, konstrukcję, spód przewodu czy teren. Zawsze zachowuj relację do układu odniesienia.

Mapa 274
Rzędne wysokościowe

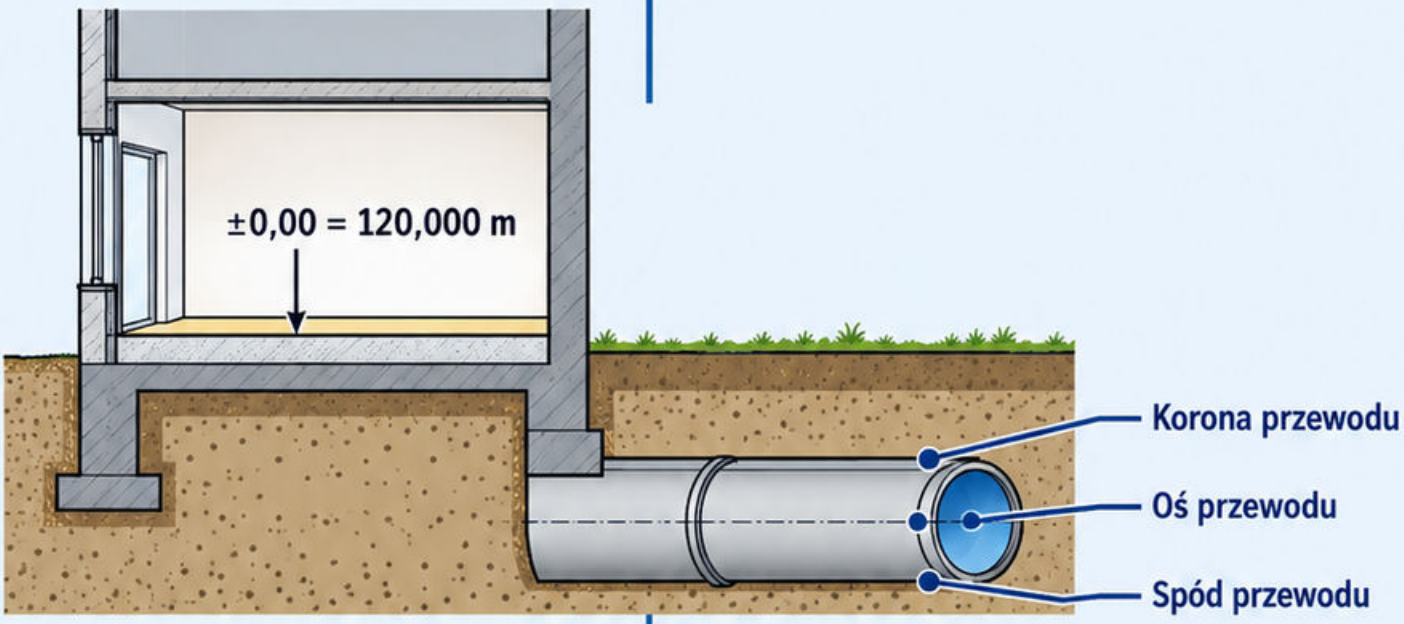

Przykład dydaktyczny

Przykład dydaktyczny: ±0,00 = 120,000 m, poziom względny −0,300 m odpowiada wysokości 119,700 m w podanym odniesieniu.

Błąd

Błąd: pomylenie spodu rury z jej osią albo porównanie rzędnych podanych w różnych układach wysokościowych bez przeliczenia.

Sprawdź

Sprawdź: dodaj poziom względny do wysokości zera i wykonaj kontrolę odwrotną. Czy wszystkie branże opisują tę samą powierzchnię? [50]

Mapa 275

Oznaczenia materiałów

1. Mechanizm

Oznaczenia materiałów pomagają czytać przekrój oraz przypisać warstwy do opisu. Ich znaczenie wynika z legendy i dokumentacji danego opracowania.

2. Warunki

Wzór kreskowania sam nie podaje klasy wyrobu, wymaganej grubości ani wszystkich właściwości. Powiąż symbol z opisem i specyfikacją.

3. Przykład dydaktyczny

Przykład dydaktyczny: warstwa narysowana jako izolacja może wymagać konkretnej odmiany wyrobu; podobny wygląd nie potwierdza zgodności dostawy.

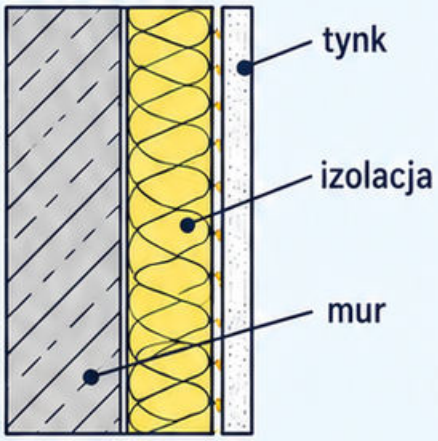

4. Błąd

Błąd: rozpoznanie materiału wyłącznie po kolorze wydruku albo pominięcie odsyłacza do detalu, gdzie zmienia się układ warstw.

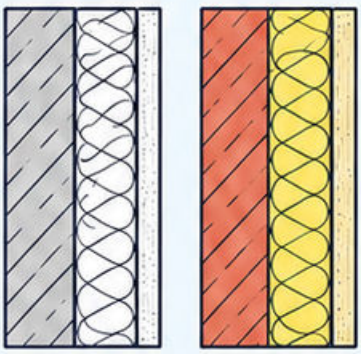

5. Sprawdź

Sprawdź: przypisz każdej warstwie nazwę, grubość i właściwy dokument. Czy rzut, przekrój oraz zestawienie mówią o tym samym rozwiązaniu? [51]

Mapa 276

Rysunek zbrojenia

Rysunek zbrojenia wiąże pozycje prętów z elementem, przekrojami i zestawieniem. Czytaj średnice, liczbę, rozstaw, kształt oraz miejsca prowadzenia.

Sprawdź otulinę, zakotwienia, zakłady i kolejność warstw zgodnie z projektem. Numer pozycji nie oznacza automatycznie średnicy ani długości.

Przykład dydaktyczny: pozycja P3 występuje cztery razy; zestawienie musi odpowiadać rzeczywistej liczbie oraz kształtowi pręta na rysunku.



Pozycja	Kształt pręta	Liczba
P3		4

Błąd: pominięcie jednej grupy widocznej tylko w przekroju albo wykonanie wszystkich prętów według samego widoku głównego.

Sprawdź: wybierz pozycję i prześledź ją przez rzut, przekrój oraz zestawienie. Czy pręty można rzeczywiście zamontować z zachowaniem wskazanych warstw? [52]

Mapa 277

Rysunek konstrukcji stalowej

Mechanizm

Rysunek stalowy opisuje elementy, połączenia i ich usytuowanie. Odczyt wymaga powiązania widoku ogólnego z detaiami warsztatowymi oraz montażowymi.

Warunki

Rozróżniaj wymiary osiowe, długości elementów i rozstawy otworów. Oznaczenia spoin oraz śrub odczytuj zgodnie z legendą i właściwą dokumentacją.

Przykład dydaktyczny

Przykład dydaktyczny: długość belki nie musi równać się odległości osi podpór, ponieważ rozwiązanie połączenia uwzględnia blachy i luzy montażowe.

Błąd

Błąd: wyznaczenie otworów z przeskalowanego wydruku albo pominięcie informacji o orientacji blachy i stronie wykonania detalu.

Sprawdź

Sprawdź: porównaj numer elementu, przekrój, materiał i rewizję. Czy geometria połączenia odpowiada obu łączonym częściom oraz przewidzianej kolejności montażu? [50]



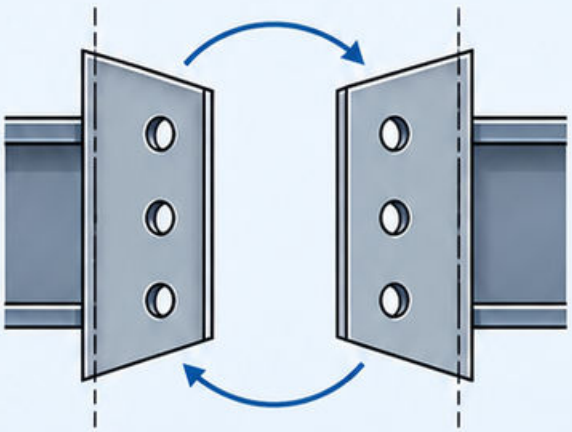

Mapa 278

Zestawienia materiałowe

1 Mechanizm

Zestawienie zbiera policzalne elementy powiązane z dokumentacją. Jednostka i zakres pozycji muszą być jasne, aby uniknąć podwójnego liczenia.

2 Warunki

Oddziel ilość projektową, zamówieniową i rzeczywiście wbudowaną. Naddatki i odpady wymagają osobnego uzasadnienia, zamiast ukrywania ich w wymiarze.

3 Przykład

Przykład dydaktyczny: sześć identycznych elementów po 2,0 m daje długość projektową 12,0 m przed doliczeniem uzasadnionych naddatków.

4 Błąd

Błąd: policzenie tych samych prętów raz z rzutu i ponownie z przekroju albo połączenie pozycji z różnych rewizji.

5 Sprawdź

Sprawdź: odtwórz liczbę z rysunku i porównaj sumę jednostek. Czy każda pozycja ma identyfikator pozwalający wrócić do jej źródła? [50]

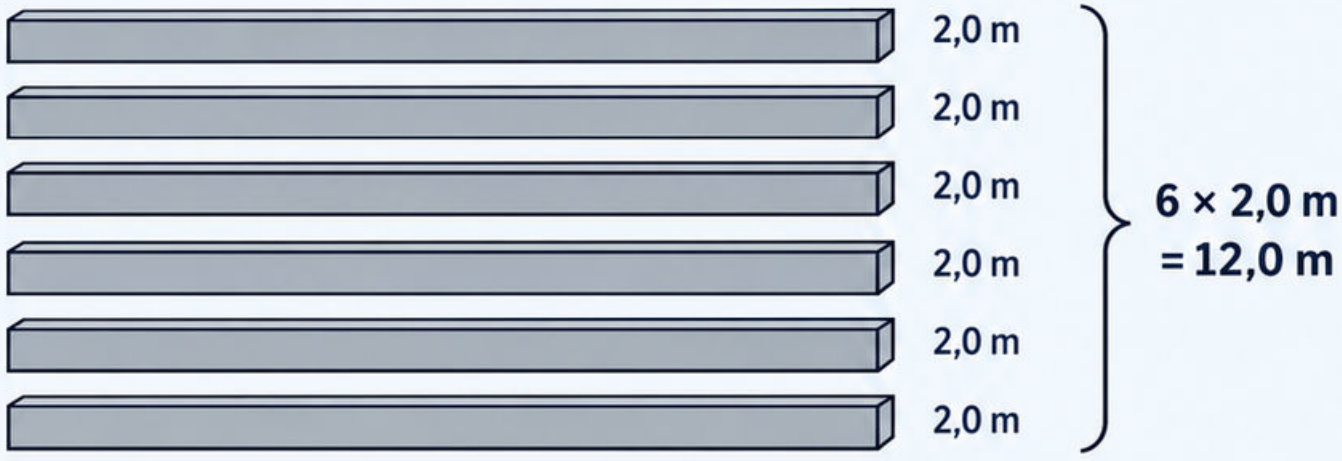

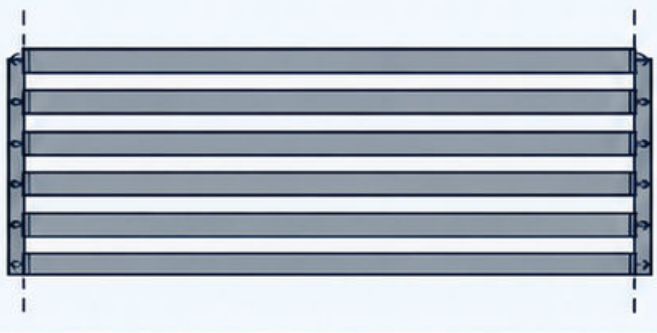

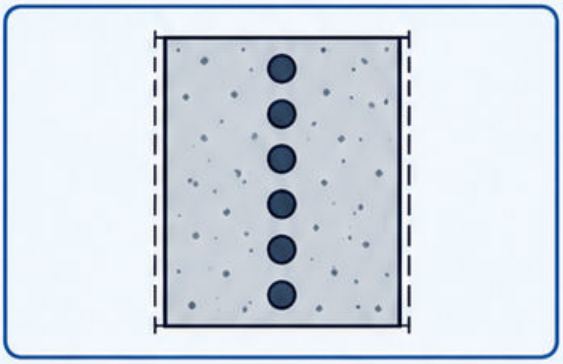

Mapa 279 Rewizje dokumentacji

Mechanizm

Rewizja identyfikuje stan dokumentu po zmianie. Kontrola wersji zapewnia, że projektant, wykonawca i dostawca odnoszą się do tego samego rozwiązania.

Warunki

Sprawdzaj numer rysunku, oznaczenie rewizji, datę i status wydania. Zmiana jednej branży może wymagać aktualizacji powiązanych detali i zestawień.

Przykład dydaktyczny

Przykład dydaktyczny: rewizja B zmienia otwór, ale wykonawca ma wydruk A. Rejestr dystrybucji pozwala wskazać i wycofać nieaktualny egzemplarz.

Błąd

Błąd: kierowanie się wyłącznie najnowszą datą pliku albo nadpisanie wersji bez zachowania historii uzgodnionych zmian.

Sprawdź

Sprawdź: porównaj dokument na stanowisku roboczym z rejestrem obowiązujących wydań. Czy zatwierdzony zakres zmiany przekazano wszystkim zainteresowanym branżom? [50]

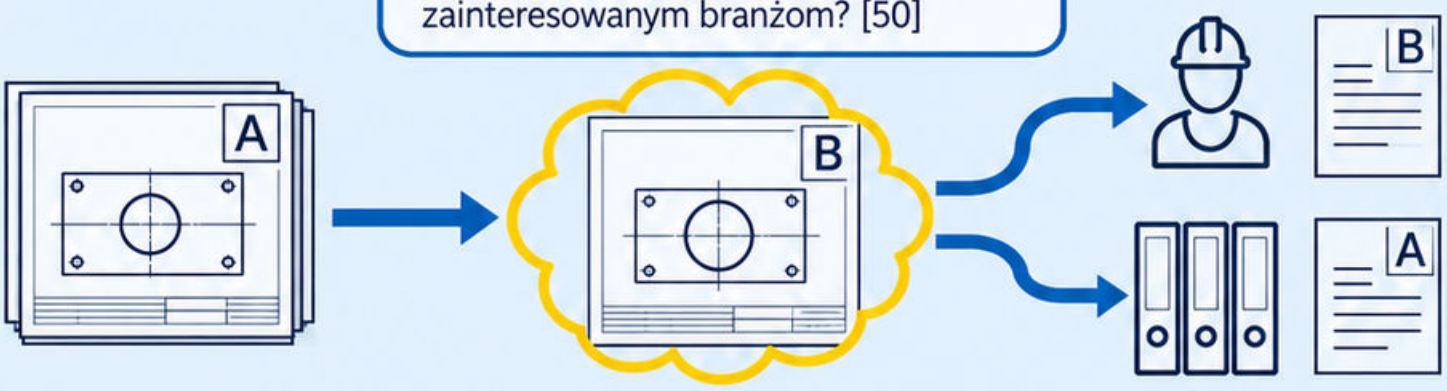

Moduł 10: Technologia i organizacja robót

Od przygotowania terenu do ochrony gotowych robót

Połącz technologię z kolejnością, zasobami i kontrolą faz przejściowych. Najpierw warunki i bezpieczeństwo, następnie wykonanie, na końcu dowód gotowości do kolejnego zadania.



31 map • organizacja placu • konstrukcja • wykończenie • logistyka

Mapa 280: Etapy inwestycji

Cel:
powiązać decyzje i roboty, zanim rozpocznie się kolejny etap inwestycji.

Przebieg:
rozpoznanie potrzeb → projekt i uzgodnienia → przygotowanie → wykonanie → sprawdzenia → przekazanie i właściwe formalności użytkowania.



Warunek:
zakres decyzji administracyjnych zależy od rodzaju inwestycji; gotowy budynek nie oznacza automatycznie spełnienia wszystkich formalności.

Przykład:
montaż zakończono, ale brak sprawdzenia instalacji. Etap wykonawczy nie jest jeszcze gotowy do pełnego przekazania.

Błąd:
zaplanowanie odbioru na dzień ostatniej dostawy, bez czasu na próby i dokumenty.

Sprawdź:
jaka konkretna decyzja, wynik albo dokument otwiera następny etap?

rozpoznanie potrzeb → projekt i uzgodnienia → przygotowanie → wykonanie → sprawdzenia → przekazanie i właściwe formalności użytkowania

Źródła: [54]

Mapa 281: Role uczestników budowy

Role: inwestor organizuje przedsięwzięcie, projektant opracowuje rozwiązania, kierownik budowy prowadzi roboty, a ustanowiony inspektor nadzoru inwestorskiego kontroluje je w swoim zakresie.



Inwestor organizuje przedsięwzięcie

Projektant opracowuje rozwiązania

Kierownik budowy prowadzi roboty

Inspektor nadzoru inwestorskiego kontroluje je w swoim zakresie

Dokumentuj: kto zatwierdza rozwiązanie, kto wykonuje, kto sprawdza i komu zgłasza się rozbieżność.



Przykład: rura koliduje z belką. Brygadzista zgłasza problem; zmiana konstrukcyjna wymaga właściwego rozwiązania projektowego.

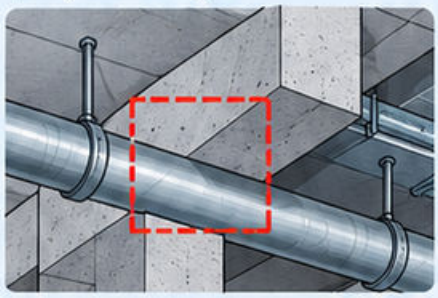

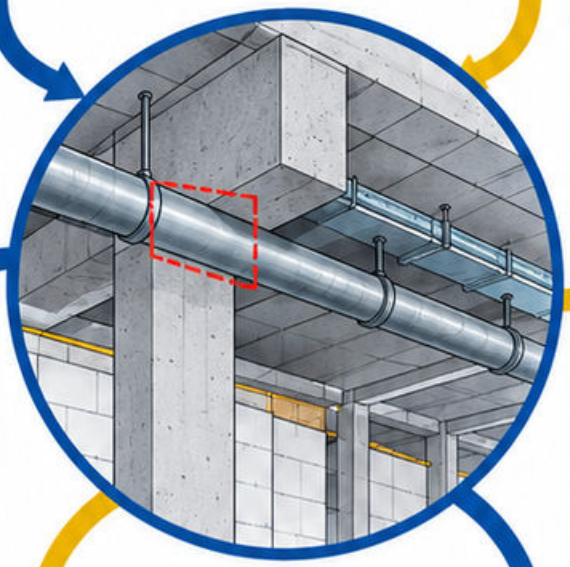

Błąd: uznanie ustnej zgody dostawcy za zmianę projektu nośnego elementu.



Sprawdź: czy decyzja ma właściciela, udokumentowaną podstawę oraz aktualny rysunek dostępny wykonawcy?



Zakres funkcji i wymaganych uprawnień ustal dla konkretnego przedsięwzięcia, zamiast przypisywać wszystkim uczestnikom identyczne obowiązki.



Źródła: [54]

Mapa 282: Przekazanie terenu budowy

Przekazanie terenu ustala stan wyjściowy i dostęp do obszaru robót. Nie zastępuje przygotowania bezpiecznego stanowiska.

Zapisz: granice, dojścia, istniejące sieci, obiekty do ochrony, punkty pomiarowe oraz stan nawierzchni i ogrodzeń.

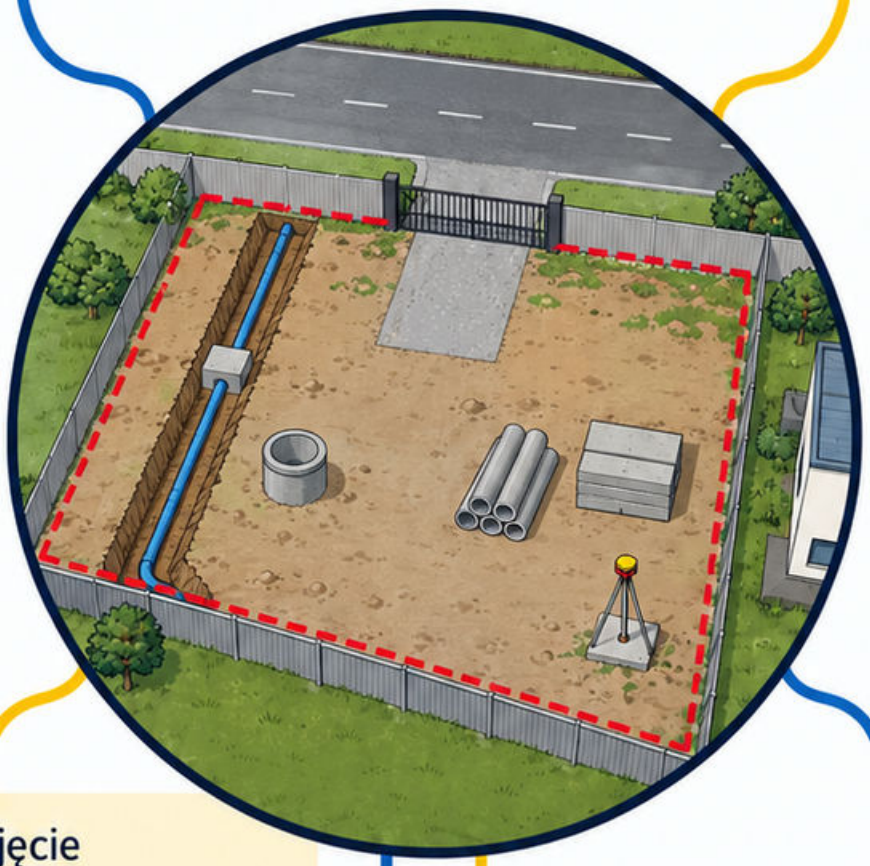

Przykład: zdjęcie uszkodzonego fragmentu płotu z oznaczeniem lokalizacji pozwala odróżnić wadę wcześniejszą od szkody powstałej podczas budowy.

Błąd: protokół ograniczony do zdania „teren przekazano", bez zakresu i przeszkód.

Sprawdź: czy operator wie, gdzie przebiega nieodłączona sieć i którędy może wjechać?

Warunek rozpoczęcia: wyjaśnione ograniczenia oraz zabezpieczenia właściwe dla planowanych robót, nie sama data podpisu protokołu.

Źródła: [54] [55]

Mapa 283: Plan zagospodarowania budowy

Cel: pogodzić dostawy, pracę ludzi, urządzenia i dostęp ratowniczy na ograniczonej powierzchni.

Rozmieść: bramy, drogi, składowiska, rozładunek, zaplecze, media i strefy wyłączone z dostępu.

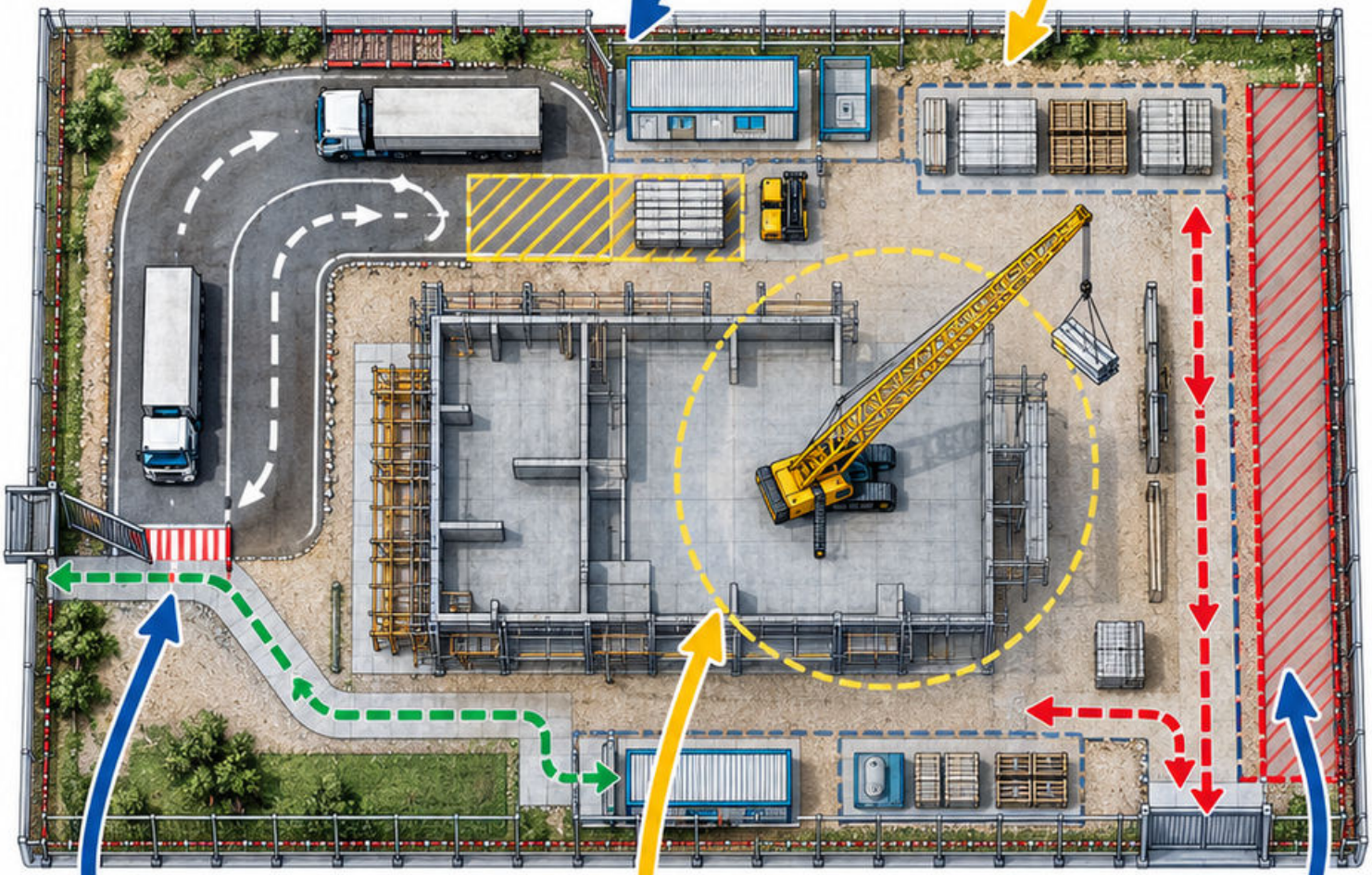

Przykład: droga piesza prowadzi do zaplecza poza stanowiskiem cofania ciężarówki; punkt przecięcia wymaga kontrolowanego przejścia.

Warunek: układ odpowiada aktualnej fazie budowy i rzeczywistemu zasięgowi maszyn.

Błąd: pozostawienie planu z etapu wykopu podczas wykonywania elewacji i przestawienia rusztowań.

Sprawdź: czy dostawa dojedzie i rozładuje się bez zastawiania ewakuacji oraz wejścia pracowników w strefę ładunku?

Źródła: [55]

Mapa 284: Drogi tymczasowe

Droga tymczasowa musi przenosić planowane pojazdy, umożliwiać manewr i odprowadzać wodę z powierzchni użytkowej.

Dobór: podłoże → obciążenie pojazdów → konstrukcja drogi → odwodnienie → utrzymanie.



Przykład: koleiny po dostawie wskazują problem nośności lub odwodnienia; zasypanie ich samym suchym piaskiem nie wyjaśnia przyczyny.

Warunek: sprawdź także przejazdy nad instalacjami i krawędzie przy wykopie.

Błąd: ocenianie drogi wyłącznie z szerokości na planie, bez promienia skrętu i podłoża.

Sprawdź: czy najcięższy przewidziany pojazd przejedzie bez uszkodzenia drogi, sieci i zabezpieczenia wykopu?

Źródła: [55]

Mapa 285: Zaplecze budowy

Zaplecze zapewnia warunki higieniczne, odpoczynek, przebieranie i organizację pracy odpowiednie do liczby osób oraz rodzaju robót.

Powiązania: czyste dojście, woda, sanitariaty, zasilanie i bezpieczne miejsce przechowywania wyposażenia.



Przykład: kontener stoi blisko frontu, ale wejście wymaga przejścia pod pracującym żurawiem; lokalizacja jest organizacyjnie wadliwa.

Błąd: traktowanie zaplecza jako wolnej przestrzeni do składowania substancji i odpadów.

Sprawdź: czy pracownik dotrze do sanitariatu bez przekraczania niekontrolowanej strefy maszyn?

Warunek: zmiana liczby ekip lub fazy robót wymaga ponownego sprawdzenia dostępności i obsługi zaplecza.

Źródła: [55]

Mapa 286: Roboty przygotowawcze

Przygotowanie poprzedza zasadniczy front robót: sprawdź dokumentację, rozpoznaj sieci, zabezpiecz teren i wyznacz odniesienia pomiarowe.

Kolejność zależy od zagrożeń. Rozpoznanie czynnej instalacji powinno poprzedzać pracę maszyny w jej sąsiedztwie.



Przykład: humus zdejmuj i odkładaj oddzielnie tam, gdzie ma zostać wykorzystany, nie mieszając go z gruntem konstrukcyjnym zasypki.

Błąd: zniszczenie punktów geodezyjnych podczas porządkowania terenu przed ich zabezpieczeniem.

Sprawdź: co musi być znane lub zabezpieczone, zanim operator rozpocznie pierwszy przejazd?

Warunek gotowości: teren jest dostępny, rozpoznany i przygotowany dla konkretnego zadania, a nie jedynie pusty.

Źródła: [54] [55]

Mapa 287: Roboty ziemne

Roboty ziemne łączą geometrię, warunki gruntu, wodę, transport i ochronę otoczenia. Ilość gruntu nie określa bezpieczeństwa wykopu.

Przykład obmiaru: przy pionowych ścianach i stałej głębokości $5 \times 4 \times 1{,}2 = 24\ m^3$ gruntu rodzimego.

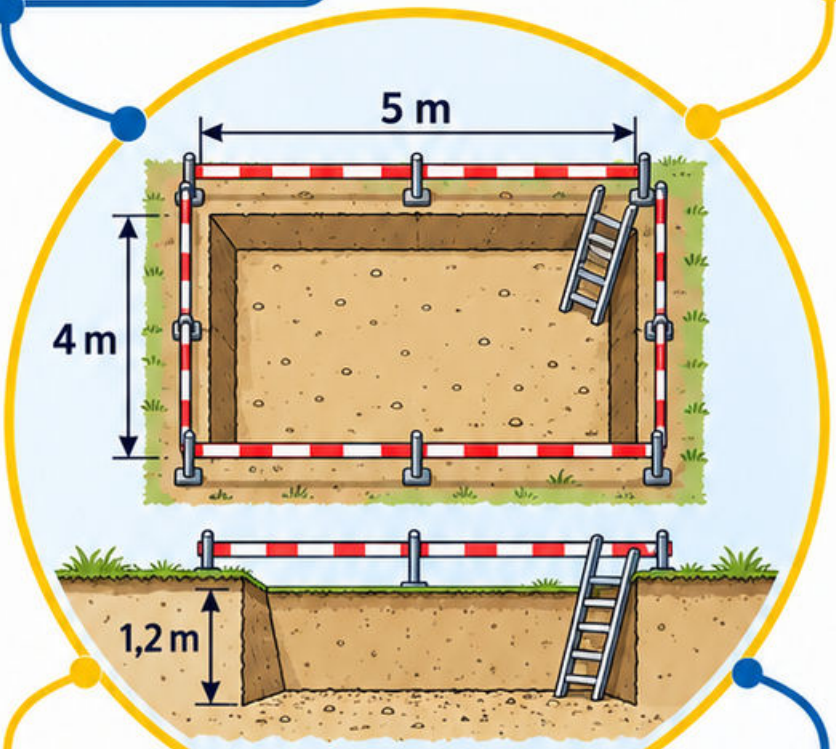

Warunek: ten model geometryczny nie opisuje skarp ani przegłębień; obudowę dobiera się odrębnie.

Błąd: utożsamianie objętości rodzimej z objętością luźnego urobku w samochodzie.

Sprawdź: zgodność dna z projektem, stan skarp lub obudowy oraz drogę bezpiecznego wyjścia.

Po zmianie warstw lub dopływu wody ponownie oceń przyjętą technologię, zanim pogłębisz wykop.

Źródła: [55] [56]

Mapa 288: Odwodnienie wykopu

Odwodnienie ma umożliwić wykonanie robót bez destabilizacji gruntu i niekontrolowanego wpływu na sąsiednie obiekty.

Mechanizm: odpompowanie zmienia przepływ i poziom wody; może wywołać wynoszenie cząstek albo zmianę osiadań.

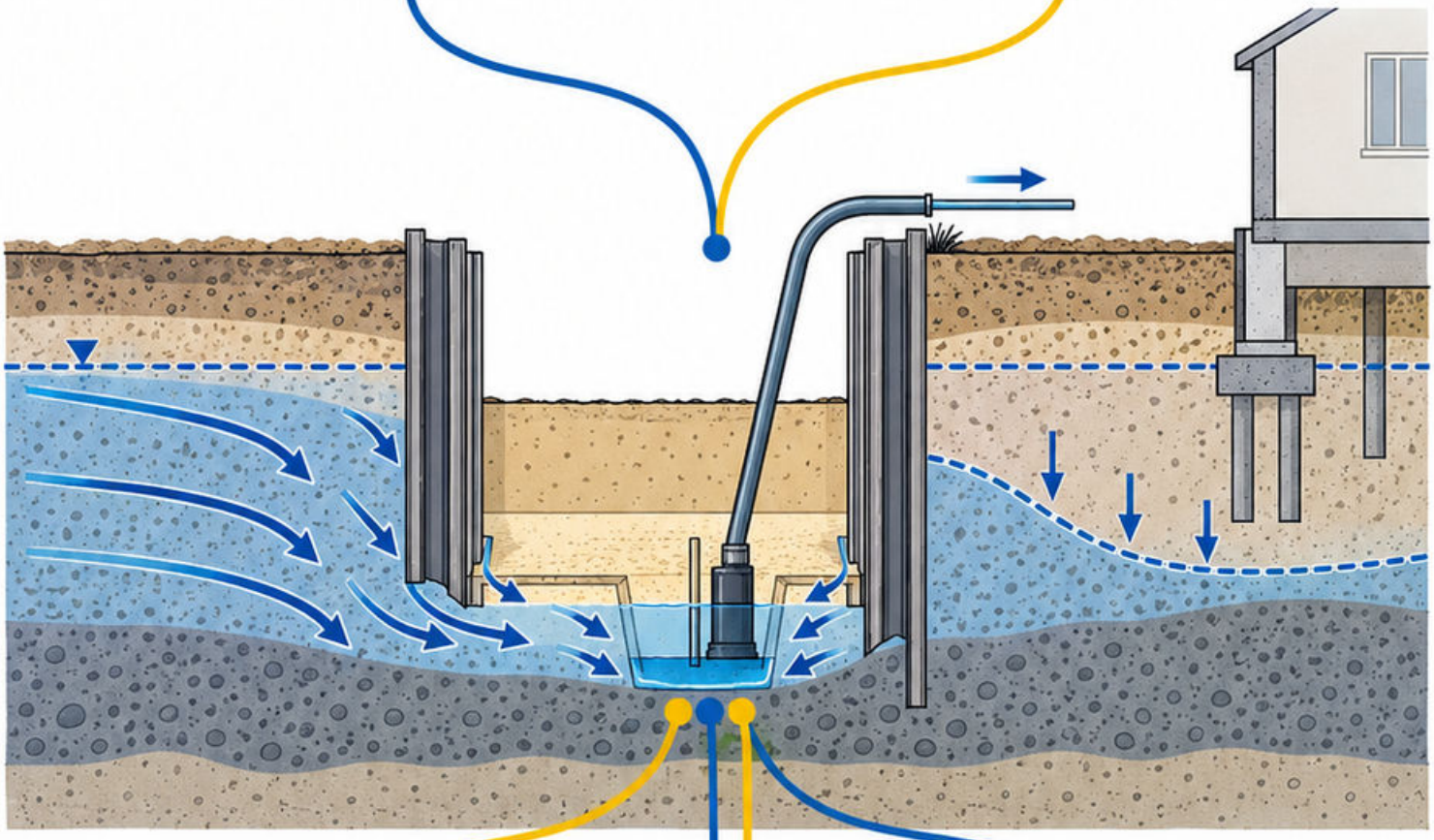

Przykład: mętny odpływ i zapadanie dna wymagają wyjaśnienia; sprawna pompa nie dowodzi bezpiecznej pracy układu.

Błąd: zwiększanie wydajności pompowania bez rozpoznania przyczyny napływu i warunków gruntowych.

Sprawdź: sposób poboru, filtrację, odprowadzenie wody oraz ustalone obserwacje podłoża i otoczenia.

Dobór rozwiązania i kryteriów obserwacji powierz właściwej osobie; nie ustalaj ich wyłącznie według głębokości kałuży.

Źródła: [55]

Mapa 289: Deskowanie

Deskowanie nadaje geometrię i przenosi oddziaływanie świeżej mieszanki aż do osiągnięcia warunków bezpiecznego demontażu.

Łańcuch: poszycie → rygle i ściągi → podpory → podłoże. Każde połączenie uczestniczy w przekazaniu obciążenia.

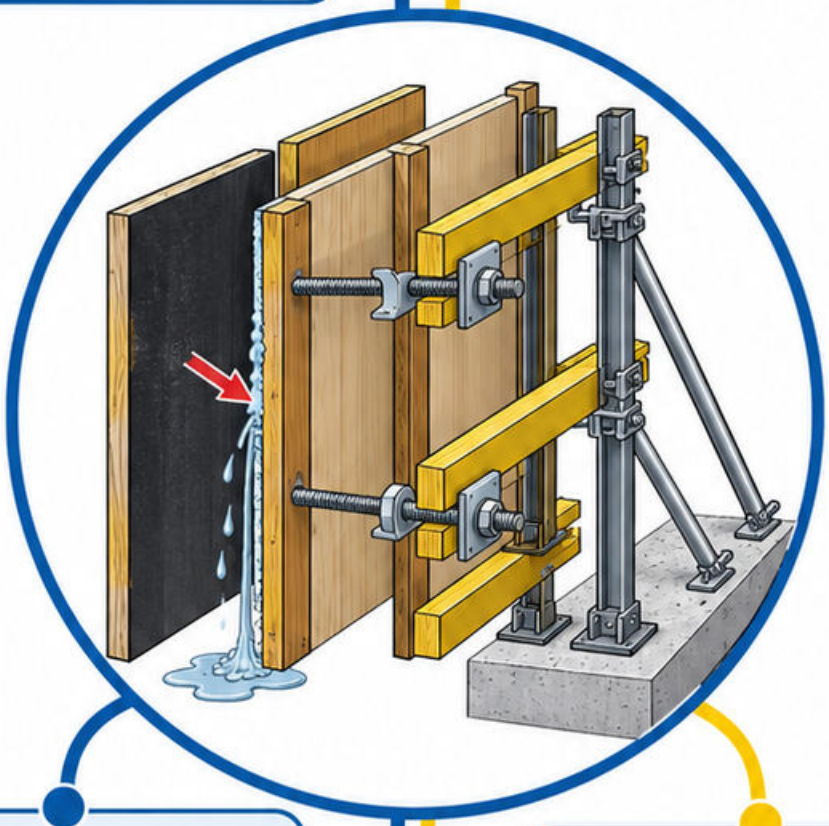

Przykład: szczelina w styku płyt pozwala wypływać zaczynowi i sprzyja powstawaniu raków przy powierzchni elementu.

Błąd: sprawdzenie wymiarów bez kontroli usztywnienia, podłoża i zamknięcia otworów.

Sprawdź przed podaniem **mieszanki:** kompletność systemu, szczelność, geometrię i dostęp do betonowania.

Warunek: tempo układania i właściwości mieszanki muszą odpowiadać przyjętemu rozwiązaniu deskowania.

Źródła: [55] [57]

Mapa 290: Podparcia tymczasowe

Podparcie tymczasowe musi mieć nośność i stateczność w fazie montażu oraz obciążania, niezależnie od docelowej pracy konstrukcji.

Rozpatruj: rozstaw, stężenia, połączenia, podstawy i przekazanie obciążenia na niższe kondygnacje albo grunt.

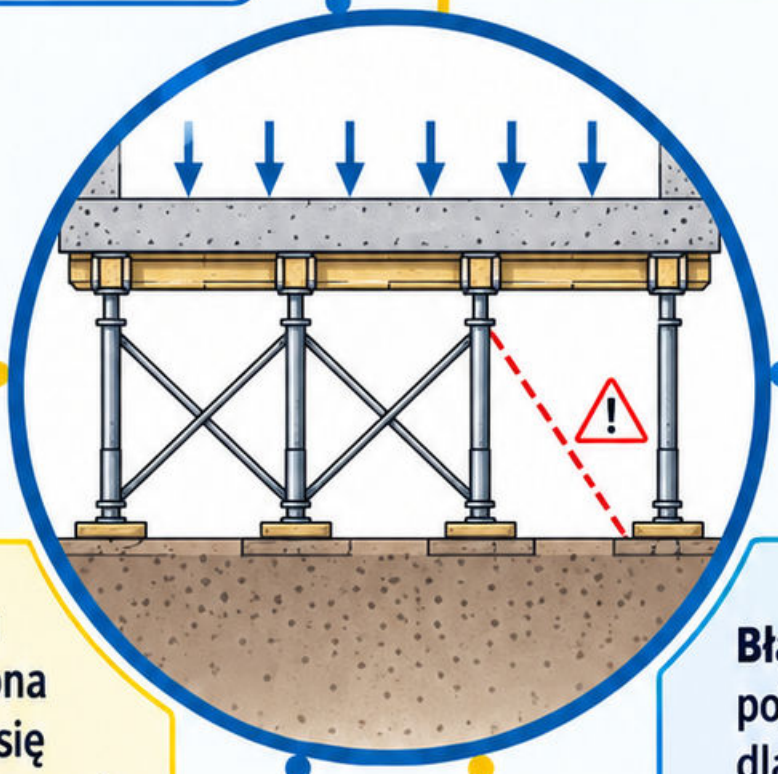

Przykład: mocna podpora ustawiona na zapadającym się podkładzie nie zapewnia stablinego podparcia stropu.

Błąd: usuwanie pojedynczej podpory dla przejazdu bez sprawdzenia zmienionego układu.

Sprawdź: czy po każdej zmianie zachowano drogę przenoszenia sił i wymagane usztywnienie?

Montaż, użytkowanie i demontaż prowadź według właściwego rozwiązania; brak widocznego ugięcia nie stanowi samodzielnego kryterium bezpieczeństwa.

Źródła: [55]

Mapa 291: Roboty zbrojarskie

Roboty zbrojarskie wymagają zgodności liczby, średnicy, kształtu i położenia prętów z aktualnym rysunkiem oraz zestawieniem.

Relacje: zakotwienie przekazuje siłę, strzemiona pełnią określoną funkcję poprzeczną, a dystanse utrzymują wymaganą otulinę.



Przykład: przesunięcie kosza do boku zmniejsza otulinę z jednej strony, choć masa wbudowanej stali pozostaje bez zmian.

Błąd: odbiór wyłącznie na podstawie zgodności kilogramów z przedmiarem.

Sprawdź: zakłady, strefy zagęszczenia, czystość, stabilność oraz dostęp mieszanki między prętami.

Po montażu przepustów ponownie skontroluj kosz; instalacje nie mogą samowolnie wymuszać cięcia zbrojenia.

Źródła: [57]

Mapa 292: Transport mieszanki betonowej

Transport powinien zachować wymagane właściwości mieszanki do chwili wbudowania i współgrać z wydajnością układania.

Plan: dojazd → kontrola dostawy → podanie → betonowanie. Uwzględnij kolejkę, przejazd pompy i możliwą awarię.



Przykład: podawanie 18 m^3/h przy betonowaniu 12 m^3/h tworzy narastające oczekiwanie dostaw.

Błąd: przywracanie urabialności samowolnym dolewaniem wody, zamiast uzgodnionego postępowania z dostawcą.

Sprawdź: dokument dostawy, zgodność zamówienia, stan mieszanki i przygotowanie stanowiska przed rozpoczęciem rozładunku.

Dopuszczalnego czasu nie przyjmuj jako jednej wartości dla każdej receptury i pogody; ustal wymagania konkretnej dostawy.

Źródła: [57]

Mapa 293: Układanie betonu

Układaj mieszankę tak, aby zachować jednorodność, otoczyć zbrojenie i nie przeciążyć deskowania w danej fazie betonowania.

Przygotuj kolejność warstw, sposób podawania i dostęp urządzenia zagęszczającego do naroży oraz stref gęstego zbrojenia.



Przykład: podawanie w jedno miejsce i rozciąganie mieszanki wibratorem może rozdzielić zaczyn od grubego kruszywa.

Błąd: ocenianie prawidłowości tylko po gładkiej powierzchni górnej, bez kontroli przebiegu układania.

Sprawdź: brak segregacji, nieprzewidzianych przerw oraz przemieszczeń zbrojenia i szalunku.

Warunki warstwowania dobierz do elementu i mieszanki; geometria belki i ściany wymaga różnych dostępów roboczych.

Źródła: [57]

Mapa 294: Zagęszczanie betonu

Zagęszczanie usuwa nadmiar uwięzionego powietrza i pomaga mieszance wypełnić przestrzeń między prętami oraz przy szalunku.

Dobierz urządzenie, miejsca zanurzenia i sposób pracy do urabialności oraz geometrii; nie każda mieszanka wymaga identycznego postępowania.

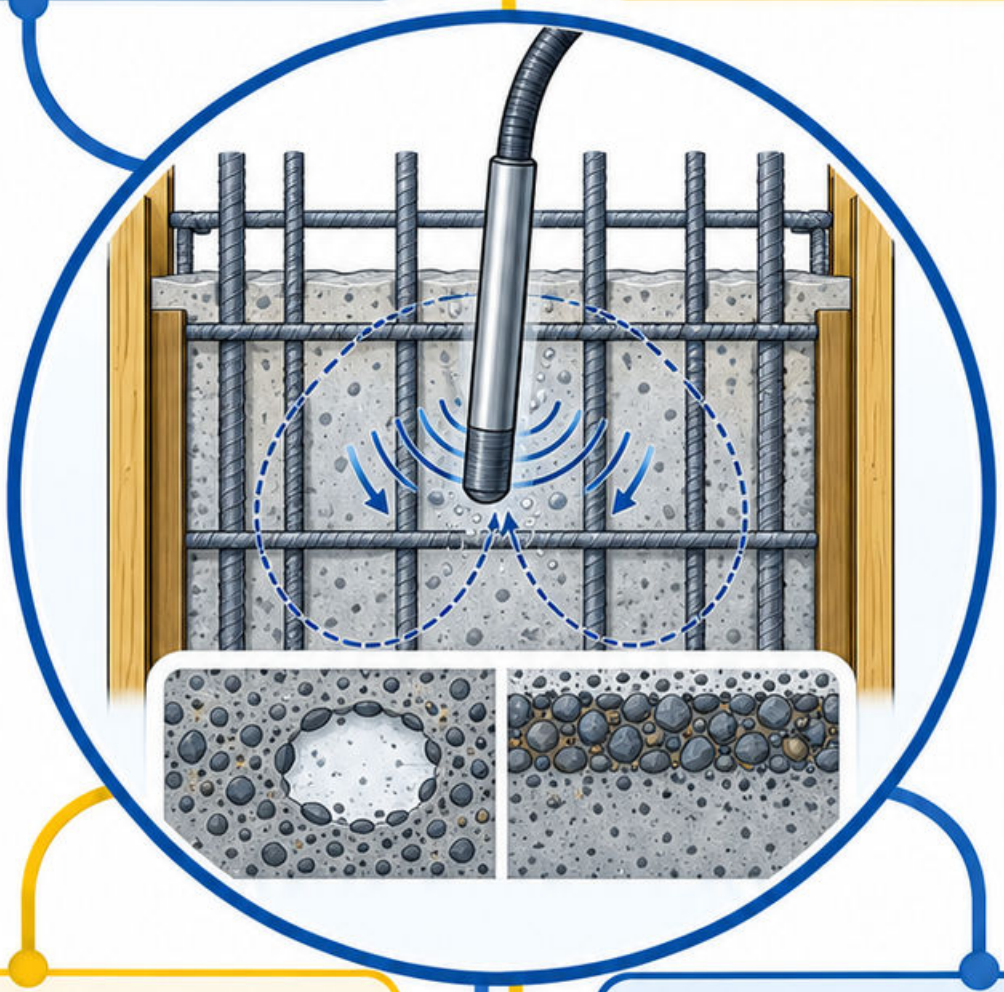

Przykład: gęsty kosz bez dostępu dla buławy wymaga rozwiązania technologicznego przed przyjazdem mieszanki, nie po powstaniu pustek.

Błąd: wydłużanie wibrowania w jednym miejscu w przekonaniu, że zawsze poprawia jednorodność.

Sprawdź: dostęp do całej warstwy i oznaki segregacji; po rozdeskowaniu oceń strefy trudno dostępne.

Sam widoczny zaczyn na powierzchni nie dowodzi prawidłowego zagęszczenia wnętrza elementu.

Źródła: [57]

Mapa 295: Przerwy robocze

Przerwa robocza jest stykiem etapów betonowania wymagającym ustalonego miejsca, przygotowania powierzchni i zachowania projektowej pracy połączenia.

Rozróżnij: zakończenie dostawy, wiązanie mieszanki oraz zaprojektowany styk. Każde zatrzymanie nie staje się automatycznie poprawną przerwą.

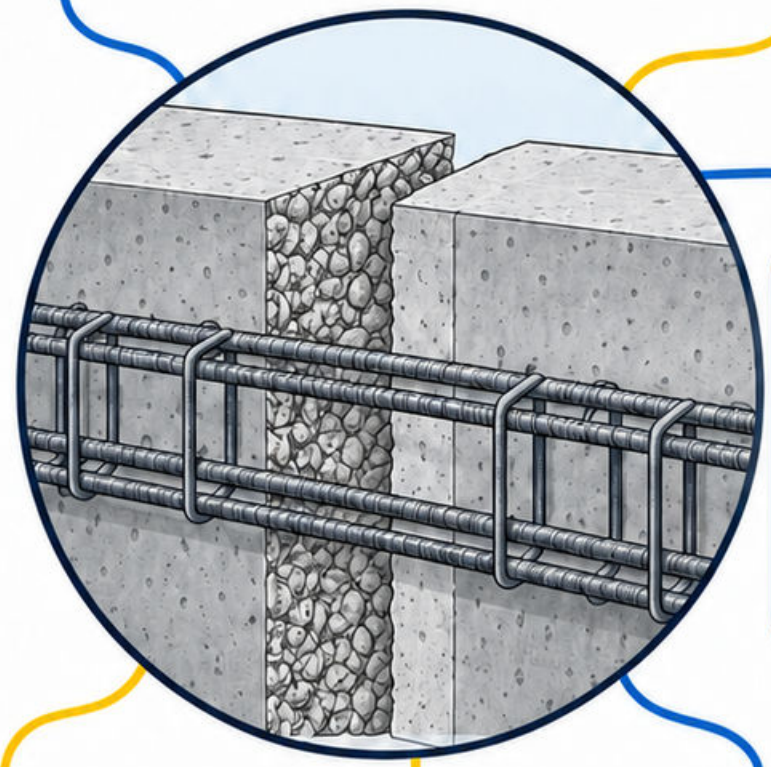

Przykład: awaria pompy pozostawia czoło betonu w przypadkowym przekroju belki; dalsze postępowanie wymaga uzgodnienia.

Błąd: zalanie stwardniałej powierzchni bez sprawdzenia i przygotowania przewidzianego dla danego styku.

Sprawdź: lokalizację, stan podłoża, ciągłość zbrojenia i ewentualne rozwiązanie szczelności.

Przed wznowieniem zapisz czas i warunki przerwy oraz wykonanie uzgodnionych czynności przygotowawczych.

Źródła: [57]

Mapa 296: Rozdeskowanie

Rozdeskowanie obejmuje różne czynności: zdjęcie bocznych form nie jest tym samym co usunięcie podpór przenoszących obciążenie.

Decyzja zależy od osiągniętych właściwości betonu, temperatury dojrzewania, geometrii oraz obciążeń podczas dalszej budowy.

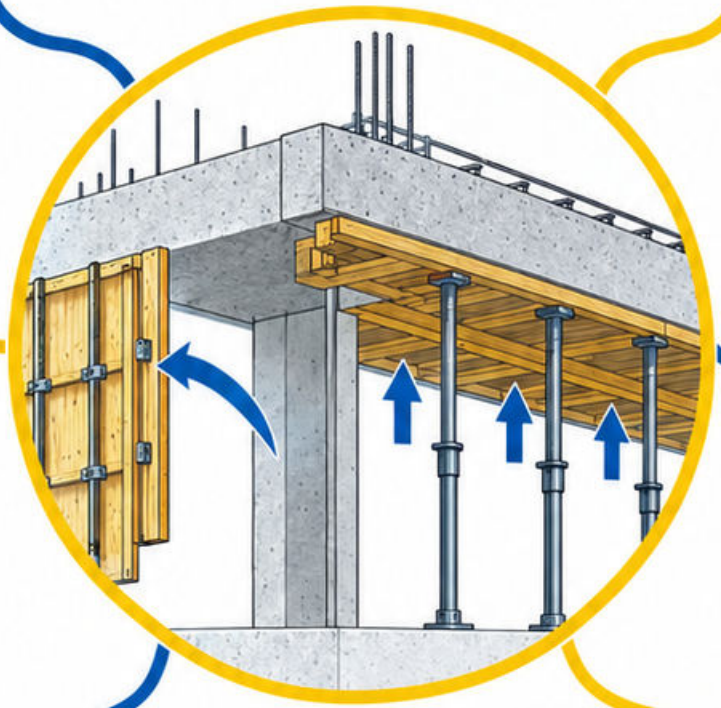

Przykład: składowanie materiału na świeżym stropie zmienia sytuację względem samego ciężaru własnego po usunięciu podpór.

Błąd: stosowanie jednej liczby dni do wszystkich elementów i warunków pogodowych.

Sprawdź: podstawę decyzji, kolejność zdejmowania i potrzebę podparcia wtórnego; nie oceniaj wytrzymałości na podstawie koloru powierzchni.

Usuwanie prowadź zgodnie z rozwiązaniem wykonawczym, bez przypadkowego przeciążania sąsiednich podpór.

Źródła: [57]

Mapa 297: Roboty murowe

Murowanie łączy właściwy wyrób, zaprawę, przewiązanie i geometrię ściany. Zasady spoin zależą od konkretnego systemu.

Przykład: styk fabrycznych piór i wpustów oraz styk po docięciu pustaka mogą wymagać odmiennego postępowania.

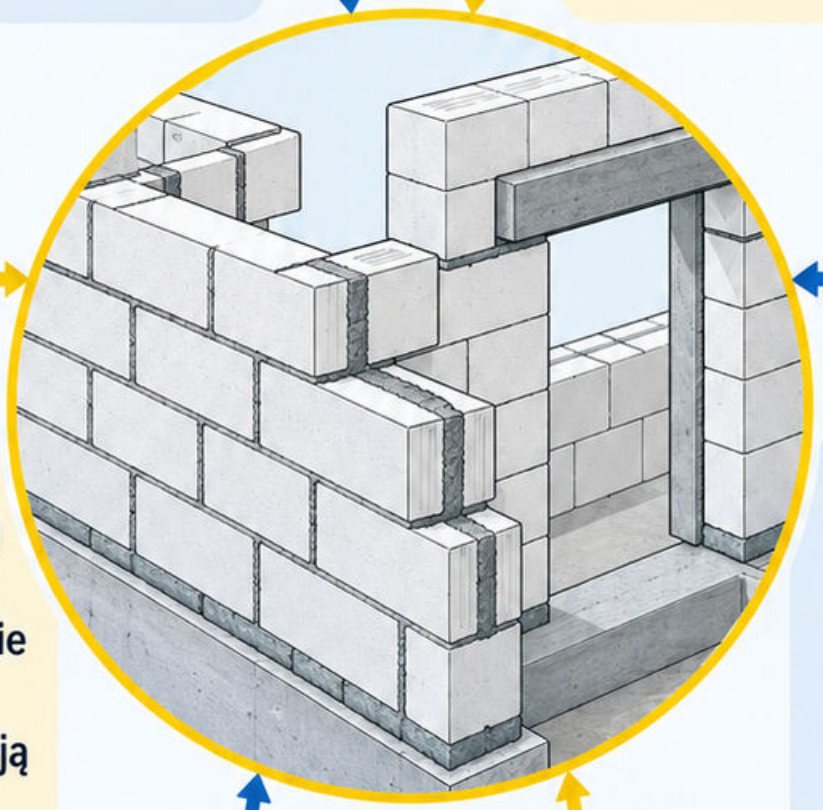

Kontroluj pierwszą warstwę, naroża, otwory i podparcie nadproży; błędy początku narastają w kolejnych warstwach.

Błąd: przeniesienie reguły niewypełniania wybranych spoin na wszystkie połączenia, niezależnie od kształtu elementów.

Sprawdź: zgodność przewiązania i rodzaju spoin z dokumentacją, zanim mur zostanie zakryty.

Zmianę materiału albo bruzdy w ścianie nośnej oceń przed wykonaniem, uwzględniając jej funkcję konstrukcyjną.

Źródła: [58]

Mapa 298: Montaż prefabrykatów

Montaż prefabrykatu wymaga bezpiecznego podniesienia, ustawienia, tymczasowej stabilizacji i wykonania połączeń w przewidzianej kolejności.

Sprawdź masę, punkty podnoszenia, zawiesia, podparcie oraz dostęp montażystów przed uruchomieniem operacji podnoszenia.

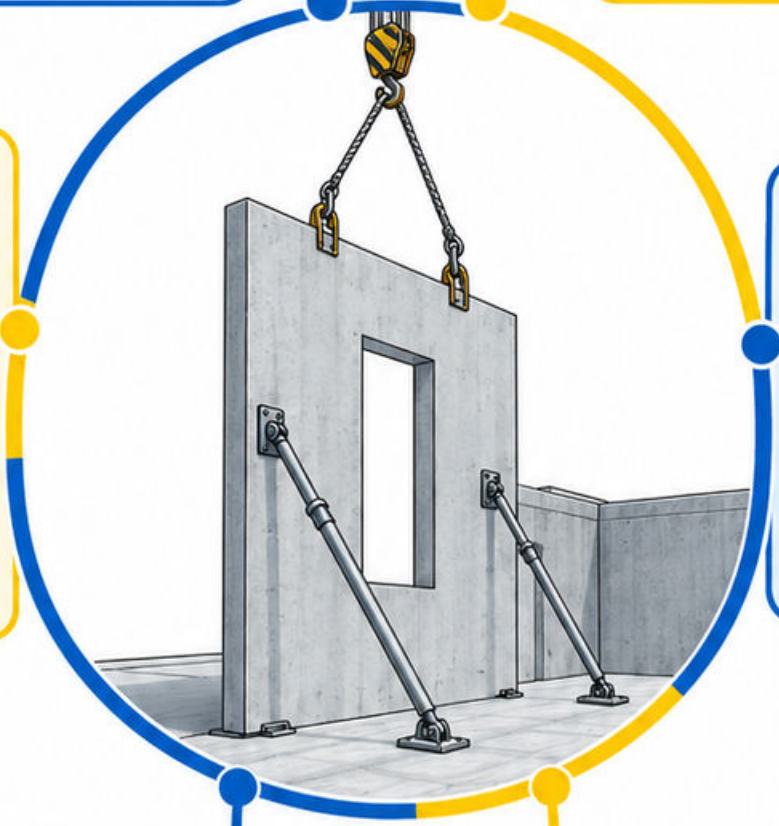

Przykład: pionowa płyta bez ukośnego podparcia może przewrócić się po zwolnieniu zawiesi, mimo poprawnego położenia na osi.

Błąd: traktowanie ostatecznego połączenia jako istniejącego już w chwili ustawienia elementu.

Sprawdź przed odpięciem: stabilność fazy montażowej i wykonanie wskazanych zabezpieczeń.

Geometrię i złącza kontroluj po ustawieniu; sama zgodność rzędnej nie potwierdza bezpiecznej pracy całego połączenia.

Źródła: [55]

Mapa 299: Montaż konstrukcji stalowej

Montaż stali prowadź tak, aby każda faza tworzyła układ o zapewnionej stateczności i drodze przenoszenia obciążeń.

Węzły: elementy, śruby lub spoiny, stężenia, tolerancje montażu i podparcie; wymagania wynikają z dokumentacji wykonawczej.

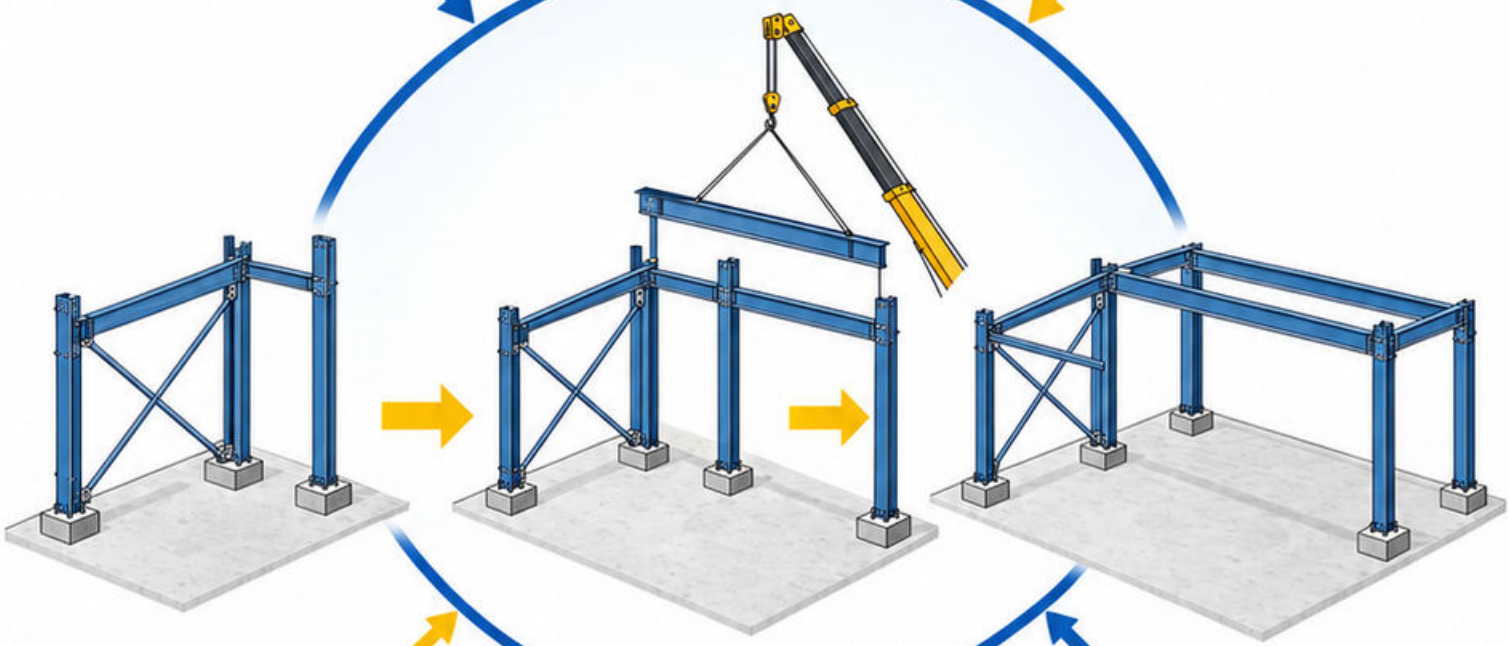

Przykład: ustawienie kolejnych słupów bez zmontowanego stężonego pola nie odtwarza pracy gotowej hali.

Błąd: usunięcie stężenia tymczasowego tylko dlatego, że belka została przykręcona kilkoma śrubami montażowymi.

Sprawdź: warunek zwolnienia zawiesi, kompletność połączeń oraz kolejność kontroli przed powłoką ochronną.

Oznaczenie śruby i właściwa procedura jej wykonania są istotniejsze niż podobieństwo średnicy do elementu wskazanego w projekcie.

Źródła: [55]

Mapa 300: Roboty dachowe

Roboty dachowe wymagają równoczesnej kontroli bezpieczeństwa pracy, podłoża, szczelności i wpływu pogody na wykonywane warstwy.

Sekwencja: dostęp i zabezpieczenia → sprawdzenie podłoża → warstwy → obróbki oraz przejścia → kontrola odpływu.



Przykład: poprawne pasy pokrycia nie uszczelnią niedopracowanego przejścia komina ani zakończenia przy attyce.

Błąd: pozostawienie niezabezpieczonej krawędzi podczas krótkiej dostawy materiału na dach.

Sprawdź: sposób wejścia, warunki prowadzenia robót, połączenia i wpusty przed przekazaniem kolejnej ekipie.

Składowanie materiału uwzględnij w sprawdzeniu obciążeń i organizacji; nie gromadź go przypadkowo w jednym miejscu połaci.

Źródła: [55]

Mapa 301: Hydroizolacja fundamentów

Hydroizolacja fundamentu działa jako ciągły układ połączeń, nie zbiór osobno pokrytych płaskich powierzchni.

Powiąż: podłoże → naroża i przejścia → warstwę poziomą → warstwę pionową → ochronę przed zasypywaniem.



Przykład: niepołączony styk podłogi i ściany pozostawia drogę wody mimo poprawnej grubości powłoki na ścianie.

Błąd: odbiór izolacji przed wykonaniem przejść, a następnie ich zakrycie bez ponownej kontroli.

Sprawdź: ciągłość, zgodność materiałów i stan po montażu warstwy ochronnej.

Dobór rozwiązania musi odpowiadać gruntowi, wodzie i konstrukcji; masa przeciwwilgociowa nie stanowi automatycznie rozwiązania na każde parcie wody.

Źródła: [59]

Mapa 302: Ocieplenie elewacji

Ocieplenie elewacji jest układem współpracujących warstw i mocowań. Zgodność pojedynczego składnika nie potwierdza zgodności całego zestawu.

Sprawdź podłoże, układ płyt, mocowania, warstwę zbrojoną oraz detale otworów zgodnie z dokumentacją systemu.

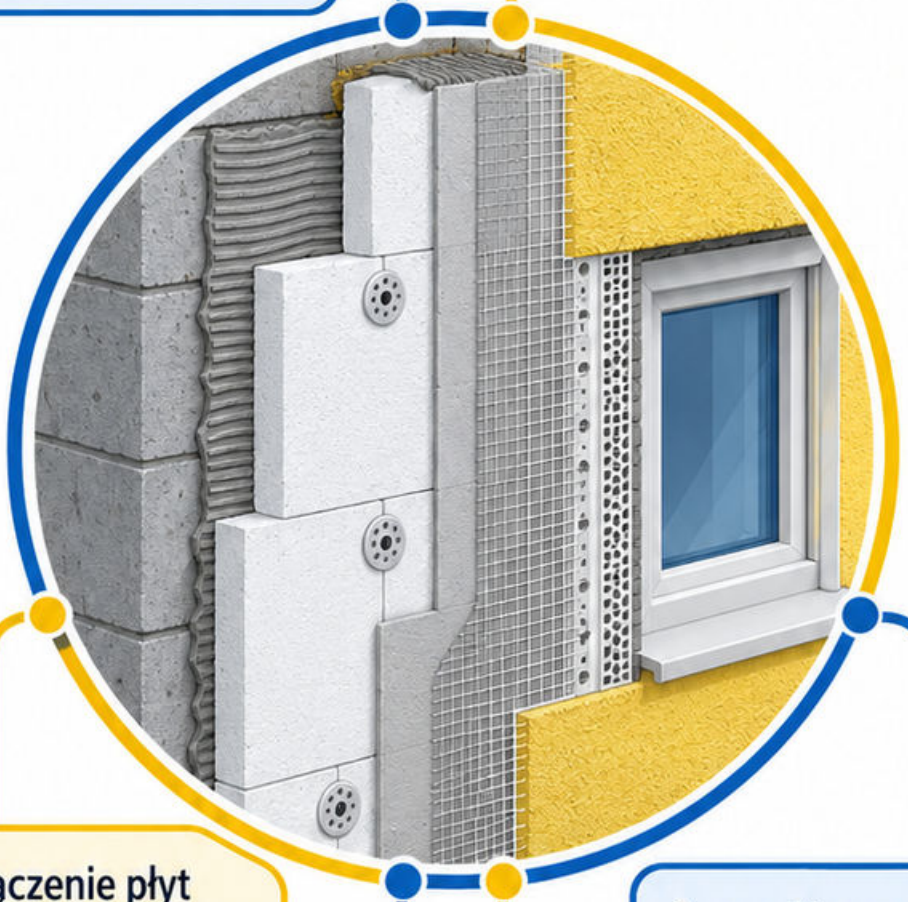

Przykład: połączenie płyt przy narożniku okna może tworzyć miejsce koncentracji odkształceń, jeśli wykonano je wbrew właściwemu detalowi.

Sprawdź przed wyprawą: rozmieszczenie i ciągłość zbrojenia, naroża, dylatacje oraz połączenia z obróbkami.

Błąd: dowolna zamiana kleju lub siatki na produkt o podobnym wyglądzie.

Warunki schnięcia i pogody oceniaj dla aktualnie wykonywanej warstwy, nie tylko dla całej elewacji.

Źródła: [60]

Mapa 303: Tynki

Tynk wymaga stabilnego, odpowiednio przygotowanego podłoża i warunków wiązania właściwych dla użytej zaprawy.

Gałęzie kontroli: czystość, chłonność, przyczepność, grubość, geometria oraz pielęgnacja lub schnięcie wynikające z systemu.



Przykład: gładki beton i chłonny element murowy mogą wymagać odmiennego przygotowania przed tą samą warstwą wykończeniową.

Błąd: wyrównywanie głębokiej nierówności jedną grubą warstwą bez potwierdzenia dopuszczalnej technologii.

Sprawdź: połączenia różnych podłoży, naroża i stan powierzchni przed malowaniem.

Pęknięcie na styku materiałów analizuj wraz z jego przyczyną; samo szpachlowanie nie gwarantuje trwałej naprawy.

Źródła: [61]

Mapa 304: Jastrychy

Jastrych przekazuje obciążenia i tworzy podłoże pod okładzinę; jego układ może być zespolony, oddzielony lub pływający.

Przykład ilości: 40 m^2 × 0,05 m = 2,00 m^3 przy stałej grubości, bez ubytków i lokalnych pogrubień.



Relacje: grubość, podparcie, dylatacje i warunki dojrzewania wpływają na pracę całej warstwy.

Błąd: zakrycie szczelną okładziną po ocenie suchego wyglądu, bez wymaganego sprawdzenia wilgotności.

Sprawdź: rodzaj układu, obrzeża i przejścia, geometrię oraz warunki dopuszczenia następnej warstwy.

Dane ćwiczenia określają objętość, a nie projektową minimalną grubość dowolnego jastrychu.

Źródła: [56] [57]

Mapa 305: Okładziny

Okładzina wymaga zgodności podłoża, kleju, materiału oraz warunków użytkowania, szczególnie przy wodzie i zmianach temperatury.

Sprawdź równość i stan podłoża, przydatność kleju, kontakt pod płytką oraz zachowanie przewidzianych szczelin.



Przykład: puste naroża pod dużą płytką mogą pęknąć pod obciążeniem, chociaż powierzchnia wygląda równo.

Błąd: ocenianie jakości wyłącznie po szerokości i kolorze fug.

Sprawdź kontakt podczas układania przez podniesienie reprezentatywnej płytki; wymagania pokrycia dobierz do systemu i zastosowania.

Okładzina nie zastępuje hydroizolacji strefy mokrej; jej połączenie z odpływem wymaga osobnego, ciągłego detalu.

Źródła: [59]

Mapa 306: Stolarka budowlana

Stolarka wymaga prawidłowego ustawienia, podparcia, zamocowania i uszczelnienia połączenia z przegrodą. Każda z tych funkcji jest odrębna.

Przykład: piana w szczelinie nie zastępuje przewidzianych mocowań ani rozwiązania odprowadzania wody przy dolnym styku.



Błąd: kontrola wyłącznie swobodnego otwierania skrzydła bez sprawdzenia podparcia ramy i ciągłości połączeń.

Sprawdź: geometrię, pracę okuć, uszczelnienia naroży i połączenie z parapetem przed wykonaniem ościeży.

Warunki montażu i rozmieszczenie mocowań przyjmij z właściwej dokumentacji, nie z jednej reguły dla wszystkich ram.

Po wykończeniu ponownie sprawdź działanie skrzydeł i dostęp do wymaganej regulacji.

Źródła: [62]

Mapa 307: Logistyka dostaw

Logistyka łączy termin dostawy, miejsce, sprzęt i kolejność wbudowania. Materiał dostępny na budowie może nadal blokować front robót.

Przykład: rozładunek jednej dostawy trwa 30 minut; cztery kolejne dostawy potrzebują co najmniej dwóch godzin jednego stanowiska.



Założono brak przerw i przejazdów między ładunkami; rzeczywiste okna powinny uwzględniać te ograniczenia.

Błąd: awizowanie wszystkich samochodów na tę samą godzinę bez dodatkowych stanowisk.

Sprawdź: możliwość przyjęcia, identyfikacji i bezpiecznego składowania przed zamówieniem transportu.

Jeżeli materiał jest potrzebny w głębi placu, uwzględnij drugi transport, a nie tylko wyładunek przy bramie.

Źródła: [55]

Mapa 308: Gospodarka odpadami

Gospodarka odpadami zaczyna się przy planowaniu materiałów: ogranicz straty, segreguj u źródła i zachowuj identyfikację strumieni.

Rozróżniaj czysty odpad mineralny, opakowania i materiały wymagające szczególnego postępowania; kwalifikację ustal według rzeczywistych właściwości.



Przykład: zabrudzone opakowanie po środku chemicznym nie musi należeć do tej samej kategorii co czysta folia opakowaniowa.

Błąd: mieszanie odpadów, a następnie przypisywanie całemu kontenerowi najwygodniejszego opisu.

Sprawdź: oznaczenie, zabezpieczenie pojemnika i uprawniony odbiór zgodnie z właściwymi wymaganiami.

Nie określaj kodu ani sposobu zagospodarowania wyłącznie według wyglądu; zachowaj dokumenty wymagane dla konkretnego przekazania.

Źródła: [55]

Mapa 309: Koordynacja ekip

Koordynacja ekip dotyczy przestrzeni, kolejności, zasobów i odpowiedzialności za styk robót. Sama obecność brygadzistów na odprawie nie rozwiązuje kolizji.

Przykład: instalator chce wiercić przepust w strefie przygotowanego zbrojenia; przed pracą potrzebne jest uzgodnione rozwiązanie.

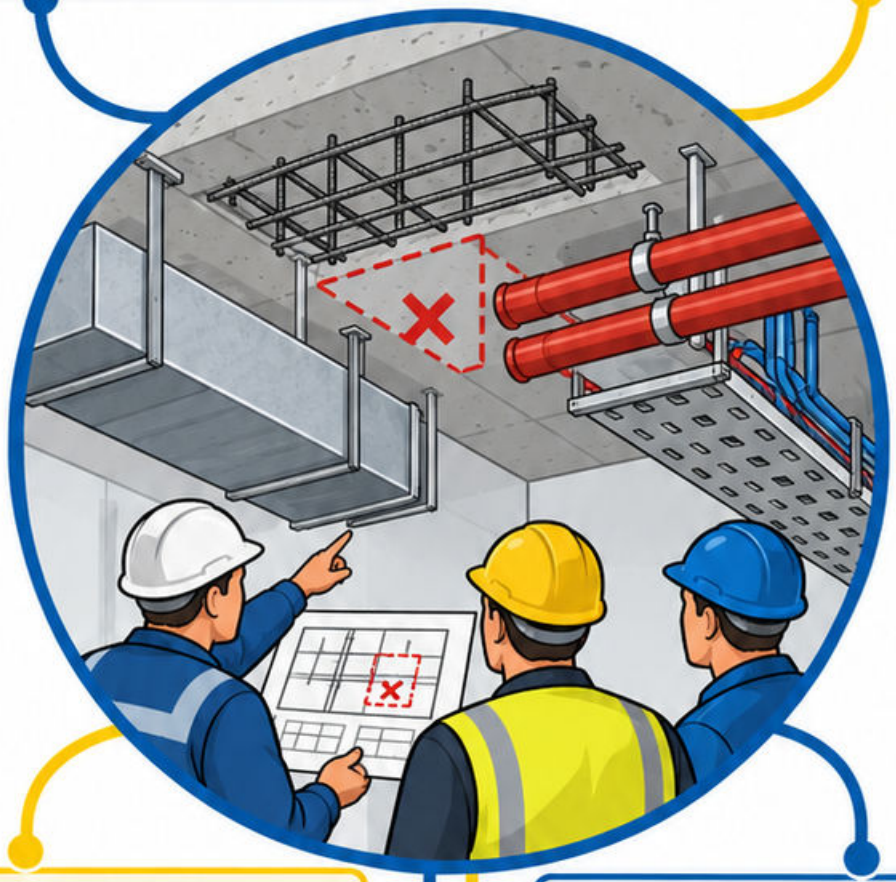

Decyzję zapisz jako: lokalizacja → problem → rozwiązanie → odpowiedzialna osoba → termin → dowód zamknięcia.

Błąd: polecenie „dogadajcie się” bez rysunku i właściciela sprawy.

Sprawdź: czy nowa rewizja dotarła do stanowiska i czy zmiana nie koliduje z kolejną branżą?

Zamknięcie sprawy wymaga potwierdzenia wykonania, nie tylko wysłania wiadomości do projektanta.

Źródła: [55]

Mapa 310: Ochrona robót przed pogodą

Pogoda wpływa na materiał, podłoże, bezpieczeństwo i czas wykonania. Ochronę przygotuj przed dostawą, nie po pojawieniu się uszkodzeń.

Powiąż: prognozę → ograniczenia technologiczne → osłony → obserwację rzeczywistych warunków → decyzję o kontynuacji.



Przykład: świeży beton potrzebuje ochrony przed utratą wody także wtedy, gdy umiarkowanej temperaturze towarzyszy silny wiatr.

Błąd: uznanie jednej temperatury powietrza za pełną ocenę warunków; podłoże i materiał mogą mieć inną temperaturę.

Sprawdź: skuteczność osłon w narożach, odpływ opadów i zabezpieczenie materiału po zakończeniu zmiany.

Warunki dopuszczenia pracy odczytaj z przyjętej technologii i instrukcji materiału.

Źródła: [55] [57]

Moduł 11: Kosztorysowanie i planowanie

Od mierzalnego zakresu do ceny, czasu i płatności

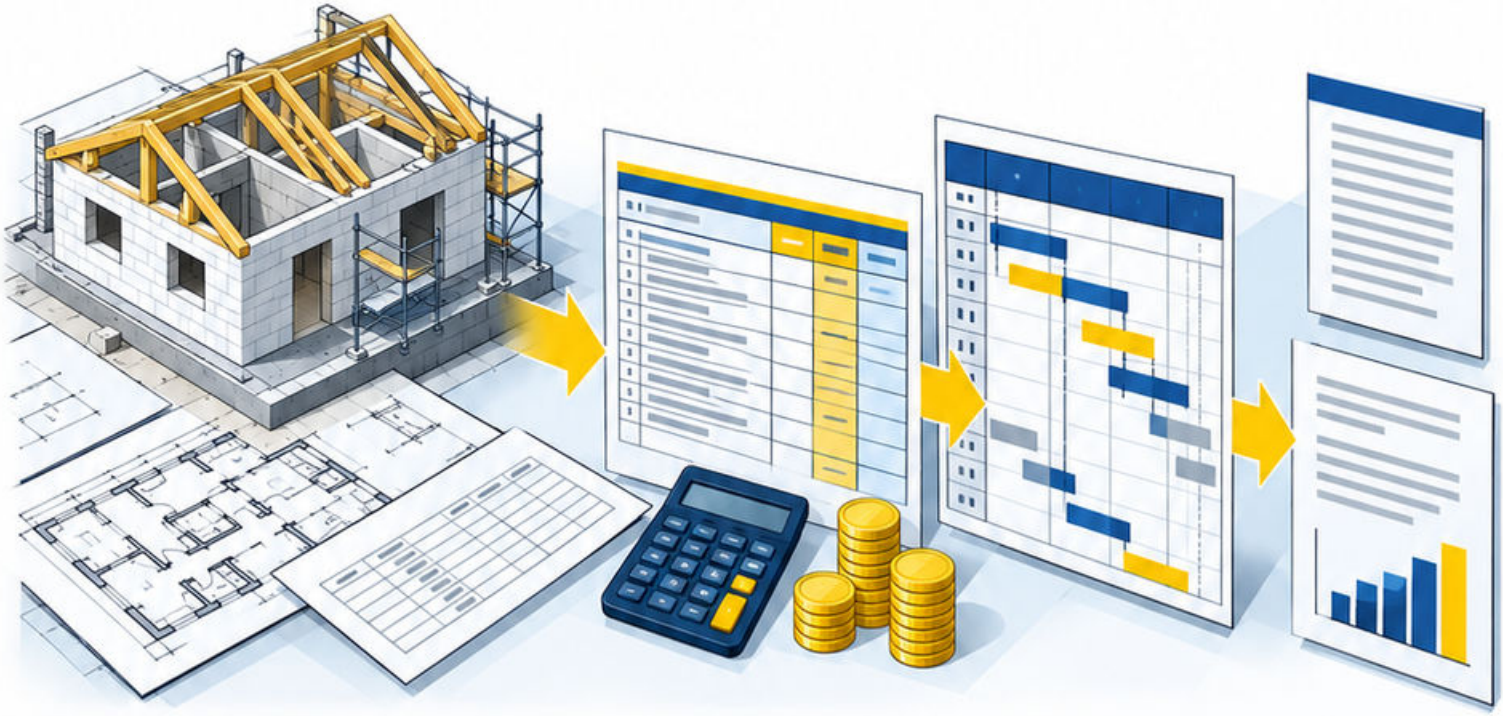

Rozdziel ilość, nakład, stawkę oraz podstawę narzutu. Połącz roboty z zadaniami i zasobami.

Wartość wykonania, zysk kalkulacyjny i dostępna gotówka opisują różne wielkości.

Wszystkie kwoty w przykładach są hipotetyczne, nie stanowią aktualnych cen rynkowych.

31 map • kosztorys • harmonogram • postęp • rozliczenie

Mapa 311: Przedmiar robót

Przedmiar określa planowane ilości robót na podstawie dokumentacji. Każda pozycja potrzebuje zakresu, jednostki i odtwarzalnego obliczenia.

Przykład: ściana 9 × 3 m, otwór 2 × 2,5 m. Geometryczna powierzchnia netto: 27 – 5 = 22 m².

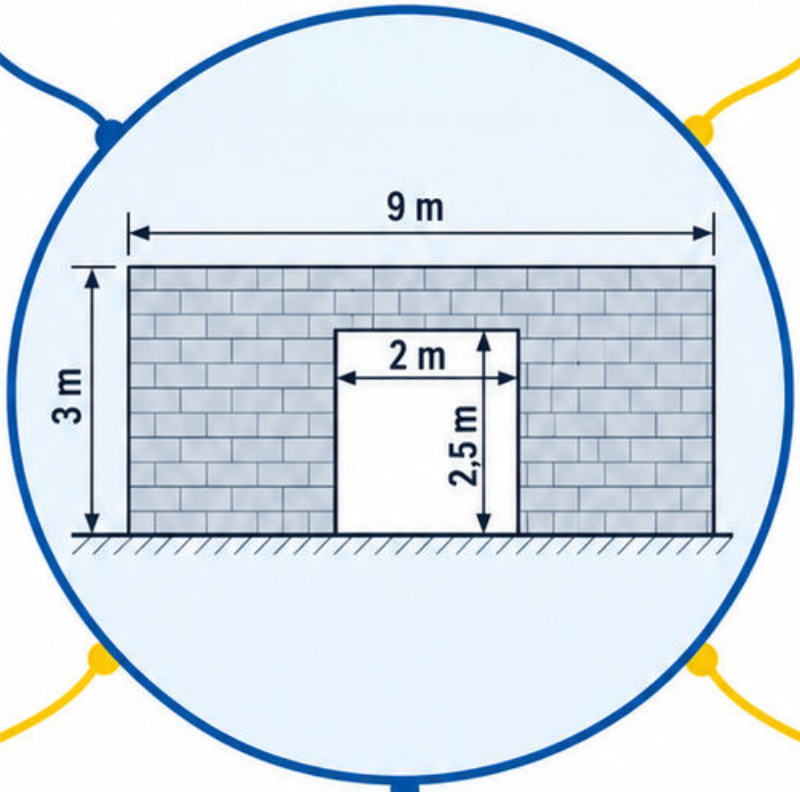

Warunek: zasady potrąceń przyjmij według uzgodnionej podstawy wyceny; wynik geometryczny nie zastępuje zasad konkretnej pozycji.

Błąd: pominięcie oznaczenia rysunku i rewizji, przez co zmiana projektu nie trafia do ilości.

Sprawdź: czy druga osoba odtworzy wynik z wymiarów bez ponownego mierzenia całego projektu?

Źródła: [56]

Mapa 312: Obmiar robót

Obmiar dotyczy rzeczywiście wykonanych robót, określonych w sposób zgodny z umową i przyjętą podstawą rozliczenia.

Przykład: planowano 20 m kanału; pomierzono i potwierdzono 18 m. Dla rozliczenia obmiarowego punktem wyjścia jest potwierdzona ilość 18 m.

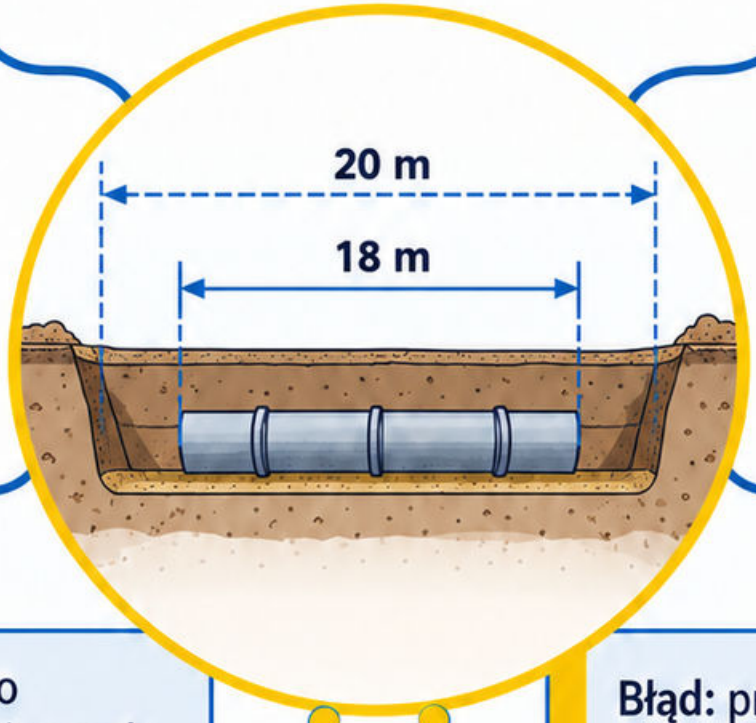

Nie oznacza to automatycznej zasady dla umowy ryczałtowej; sposób zapłaty wynika z jej warunków.

Błąd: przepisanie przedmiaru do protokołu bez pomiaru i odniesienia do wykonania.

Sprawdź: lokalizację, jednostkę, datę, metodę i osobę potwierdzającą wynik.

Roboty zakrywane mierz przed utratą dostępu, tak aby później nie odtwarzać ilości wyłącznie z pamięci.

Źródła: [56]

Mapa 313: Jednostki kosztorysowe

Jednostka opisuje mierzoną cechę:
m — długość,
m^2 — powierzchnia,
m^3 — objętość,
r-g — roboczogodzina.

Przykład: 15 m^2 ściany o stałej grubości 0,20 m daje 3,00 m^3 objętości geometrycznej.

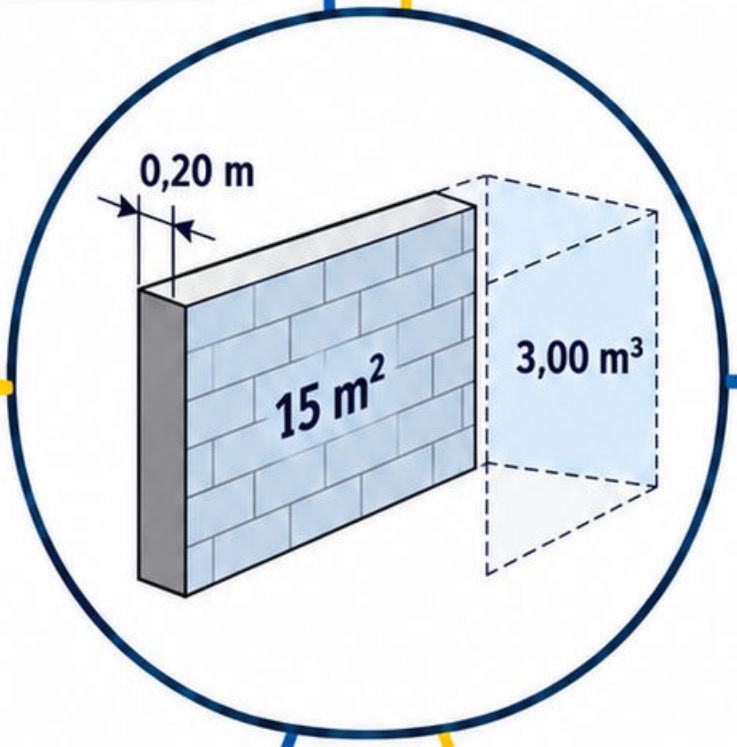

Cena 120 zł/m^2 nie jest porównywalna z 120 zł/m^3; identyczna liczba nie oznacza identycznego kosztu.

Warunek przeliczenia: grubość i zakres muszą odpowiadać tej samej robocie, bez dodatkowych elementów.

Błąd: pomnożenie liczby metrów bieżących przez cenę za powierzchnię.

Sprawdź jednostkę wyniku: ilość × cena jednostkowa powinna dawać zł, a nie zł·m.

Źródła: [56]

Mapa 314: Podstawa wyceny

Podstawa wyceny powinna odpowiadać technologii, warunkom i zakresowi pozycji. Może korzystać z katalogu, oferty lub analizy indywidualnej.

Przykład: pozycja dotycząca układania ręcznego nie odzwierciedla automatycznie kosztu metody maszynowej o innych zasobach.

Oddziel nakład rzeczowy od ceny: r-g/m² określa pracochłonność, a zł/r-g stawkę używaną w kalkulacji.



Błąd: wybór pozycji wyłącznie po podobnej nazwie, bez przeczytania opisu i czynności objętych wyceną.

Sprawdź: jednostkę, technologię, transport pomocniczy oraz czynności przygotowawcze i końcowe.

Zapisz datę i pochodzenie stawek, aby późniejsza aktualizacja nie zmieniała niejawnie całej podstawy kalkulacji.

Źródła: [56]

Mapa 315: Nakłady robocizny

Nakład robocizny określa sumę czasu pracy ludzi przypadającą na jednostkę roboty. Nie jest bezpośrednio czasem całej brygady.

Założenia ćwiczenia:
25 m^2, nakład 0,60 r-g/m^2, stawka 40 zł/r-g netto.



Praca: 25 × 0,60 = 15 r-g.
Koszt R: 15 × 40 = 600 zł.

Trzy osoby przy **pełnej** równoległości potrzebują 5 godzin; ograniczony front może wydłużyć czas kalendarzowy.

Błąd: podzielenie kosztu przez liczbę osób, choć ich łączny nakład nie zmienia się.

Sprawdź: 0,60 × 40 = 24 zł/m^2; 25 × 24 potwierdza 600 zł.

Źródła: [56]

Mapa 316: Nakłady materiałów

Nakład materiału musi wskazywać, czy obejmuje już straty technologiczne. Dodatkowa rezerwa nie powinna powielać tego samego składnika.

Założenia: zużycie netto 200 kg, przyjęta rezerwa 6%, worek 25 kg; cena ćwiczeniowa 30 zł netto.

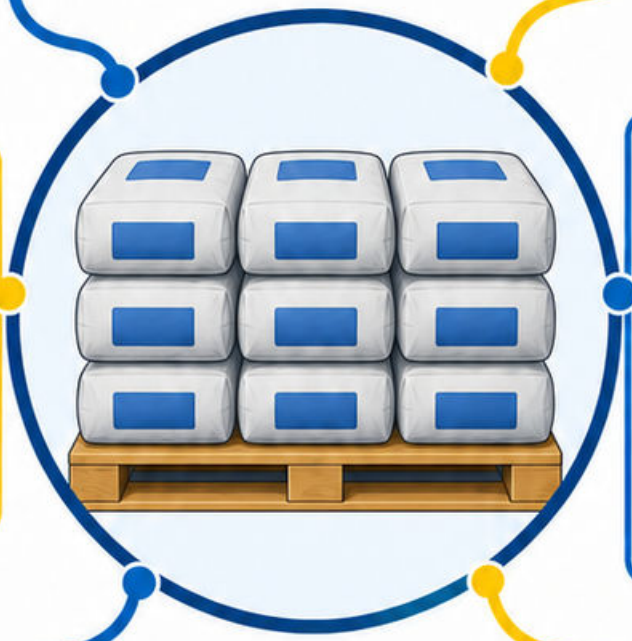

Potrzeba: 200 × 1,06 = 212 kg. **Zakup:** 9 worków = 225 kg, koszt 270 zł.

Nadwyżka opakowaniowa wynosi 13 kg ponad potrzebę z rezerwą; może pozostać do kolejnych robót.

Błąd: wpisanie 225 kg jako ilości faktycznie wbudowanej.

Sprawdź osobno: zużycie netto, rezerwę, pełne opakowania i dokument wydania materiału.

Źródła: [56]

Mapa 317: Nakłady sprzętu

Nakład sprzętu wyraża czas pracy urządzenia przypadający na jednostkę roboty; do kosztu potrzebna jest zgodna stawka.

Założenia: 16 m^3, efektywna wydajność 8 m^3/h, stawka ćwiczeniowa 200 zł/m-g netto.



Czas: 16 / 8 = 2 m-g; koszt S = 2 × 200 = 400 zł.

Warunek: pominięto mobilizację i minimalny okres najmu; ich uwzględnienie może zmienić cenę całego zadania.

Błąd: użycie maksymalnej wydajności katalogowej mimo ograniczonego dostępu i przerw technologicznych.

Sprawdź, czy stawka obejmuje operatora, paliwo i obsługę, aby nie dopisać tych samych kosztów dwukrotnie.

Źródła: [56]

Mapa 318: Koszty bezpośrednie

Koszty bezpośrednie przypisujesz do konkretnej roboty: robocizna R, materiały M i sprzęt S.

Założenia ćwiczenia: R = 600 zł, M = 1800 zł, S = 400 zł; wszystkie kwoty netto.

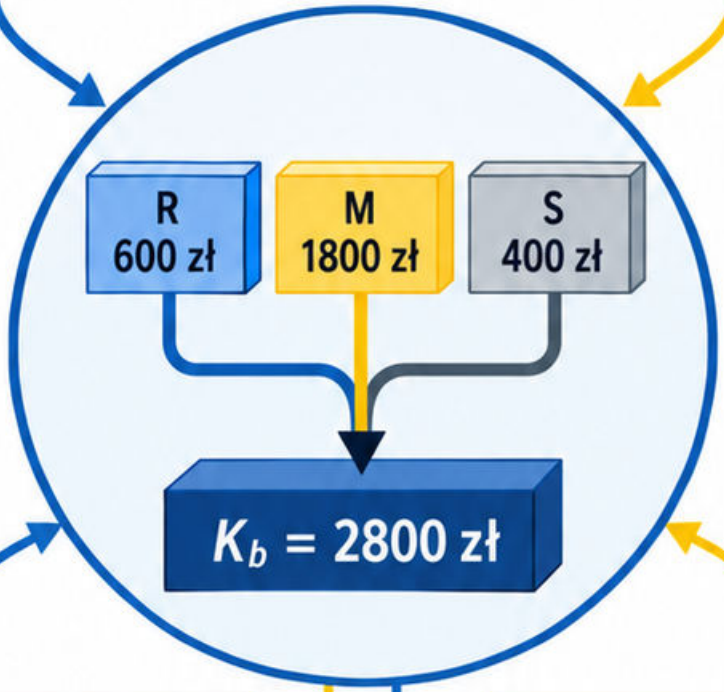

$K_b = R + M + S = 2800$ zł. To jeszcze nie musi być pełna cena ofertowa.

Warunek: składniki mają wspólny zakres i nie zawierają powtórnie tych samych usług, na przykład operatora urządzenia.

Błąd: dodanie sprzętu z obsługą oraz pełnego kosztu operatora w robociźnie bez korekty.

Sprawdź dokumentację każdej stawki, zanim doliczysz koszty pośrednie i zysk.

Źródła: [56]

Mapa 319: Koszty pośrednie

Koszty pośrednie obejmują wydatki organizacyjne nieprzypisywane wprost do jednej jednostki roboty. Sposób ich rozliczenia trzeba jawnie ustalić.

Założenia ćwiczenia: R = 600 zł, S = 400 zł; Kp przyjmujemy jako 50% × (R + S).

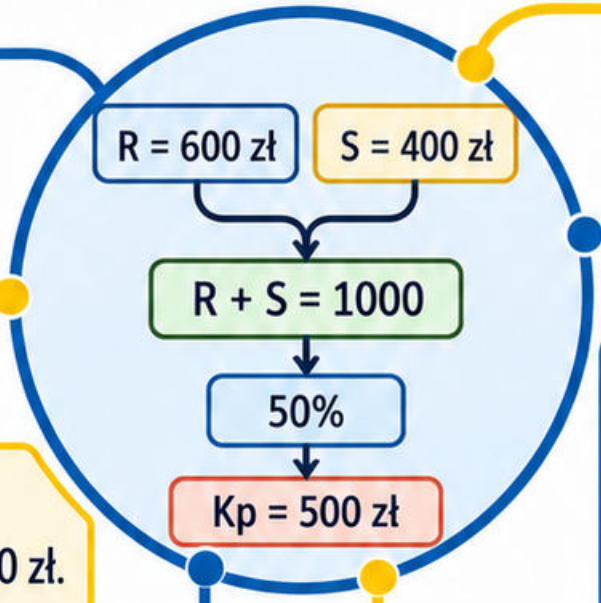

Kp = 0,50 × 1000 = 500 zł. Materiał nie należy do przyjętej tutaj podstawy.

Błąd: zapis „50% kosztów pośrednich" bez wskazania podstawy naliczenia, co pozwala otrzymać różne wyniki.

Sprawdź: czy koszty zaplecza nie występują już w osobnej pozycji tego samego zakresu?

Podana stawka jest założeniem kalkulacyjnym, nie obowiązującym poziomem rynkowym.

Źródła: [56]

Mapa 320: Koszty zakupu

Koszty zakupu mogą obejmować dostarczenie i czynności związane z pozyskaniem materiału; ich zakres zależy od przyjętej kalkulacji.

Założenia: materiał 1500 zł, transport 120 zł, rozładunek 80 zł; kwoty ćwiczeniowe netto.



Koszt dostarczenia do stanowiska: 1500 + 120 + 80 = 1700 zł, jeśli żadnego składnika nie zawarto wcześniej w cenie.

Błąd: naliczenie transportu procentowo i ponowne dodanie tej samej faktury przewozowej.

Sprawdź warunki dostawy: cena przy magazynie dostawcy różni się zakresem od ceny z rozładunkiem na budowie.

Nie utożsamiaj kosztów zakupu z procentową stratą materiału; dotyczą odmiennych zjawisk.

Źródła: [56]

Mapa 321: Zysk kalkulacyjny

Zysk kalkulacyjny jest składnikiem planowanej ceny, a nie gwarantowanym wynikiem wykonawcy. Wymaga jawnej podstawy naliczania.

Założenia: R = 600 zł, S = 400 zł, Kp = 500 zł; Z = 10% x (R + S + Kp).

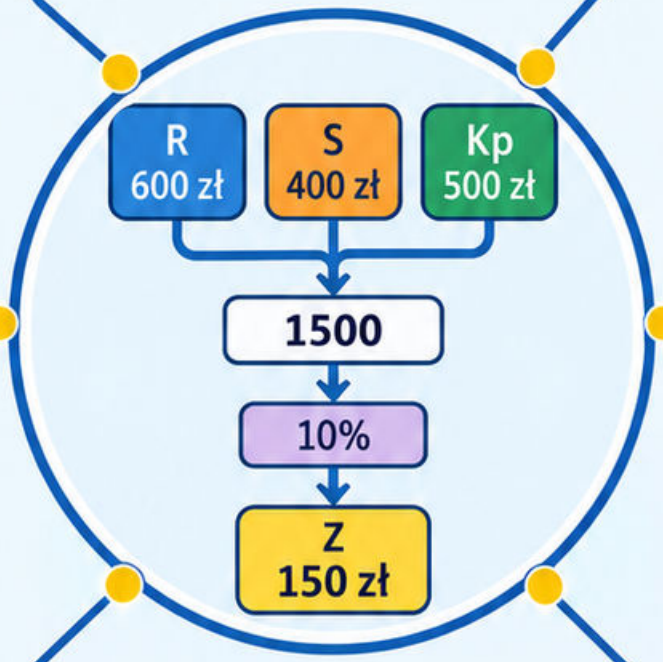

Z = 0,10 x 1500 = 150 zł. Materiały nie należą do podstawy tego ćwiczenia.

Błąd: utożsamianie narzutu na koszt z marżą liczoną od ceny sprzedaży.

Przykład różnicy: koszt 100 zł i cena 120 zł oznaczają narzut 20%, ale marżę 16,67%.

Sprawdź mianownik każdego procentu przed porównaniem dwóch kalkulacji.

Źródła: [56]

Mapa 322: Cena jednostkowa

Cena jednostkowa łączy koszty i przyjęte narzuty dla jednej jednostki określonej roboty.

Założenia: zakres 25 m², koszty bezpośrednie 2800 zł, Kp = 500 zł, Z = 150 zł; kwoty netto.

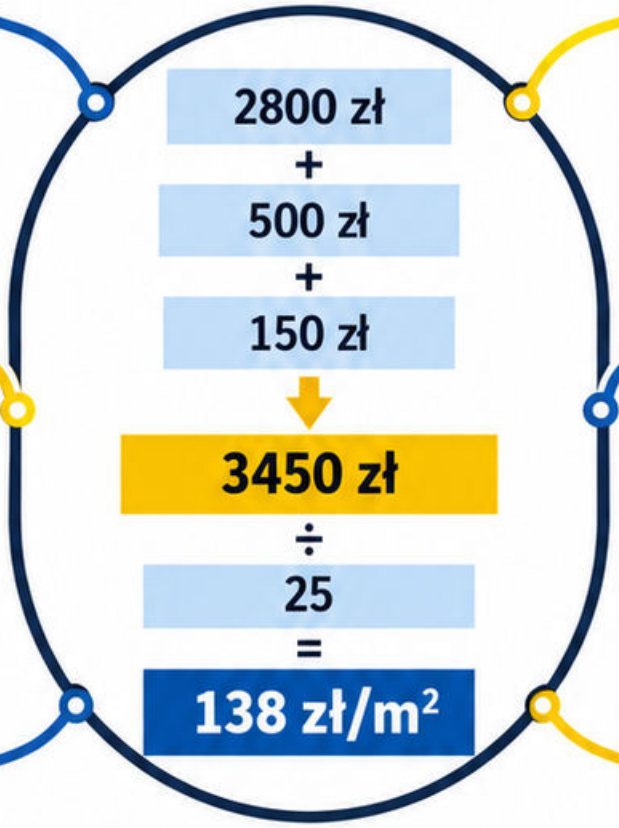

Wartość: 2800 + 500 + 150 = 3450 zł. Cena jednostkowa: 3450 / 25 = 138 zł/m².

Warunek: wszystkie składniki dotyczą identycznego zakresu; oddziel roboty dodatkowe i dostawy inwestora.

Błąd: porównanie ceny netto z ceną brutto albo ceny bez transportu z ceną obejmującą dostawę.

Sprawdź odwrotnie: 25 × 138 = 3450 zł; ustal też sposób zaokrąglania przed rozliczeniem.

Źródła: [56]

Mapa 323: Kosztorys inwestorski

Kosztorys inwestorski służy planowaniu wartości robót po stronie inwestora. Nie jest automatycznie ceną, którą zaoferuje wykonawca.

Zestaw: zakres, dokumentację, przedmiar, podstawy wyceny, datę cen i przyjęte założenia.



Przykład: budżet obejmuje sam montaż, lecz inwestor porównuje go z ofertą zawierającą także dostawę urządzenia; zakresy są nierówne.

Błąd: traktowanie różnicy kwot jako dowodu zawyżenia oferty, zanim porównano czynności i warunki.

Sprawdź: czy zestawienie obejmuje przygotowanie, próby i prace towarzyszące wymagane zakresem inwestycji?

Wymagania formalne kosztorysu zależą od celu i właściwej podstawy; nie zastępuj ich samą tabelą cen.

Źródła: [56]

Mapa 324: Kosztorys ofertowy

Kosztorys ofertowy przedstawia wycenę wykonawcy dla uzgodnionego zakresu i warunków. Wartość należy czytać razem z założeniami oraz wyłączeniami.

Przykład: oferta obejmuje malowanie ścian, ale wyłącza naprawę luźnego tynku; nie porównuj jej wprost z ofertą kompleksową.



Powiąż pozycję z jednostką, ilością, ceną i opisem czynności, a nietypowe warunki wyjaśnij przed zawarciem umowy.

Błąd: uznanie pustej rubryki za zobowiązanie do wykonania danej czynności bez dodatkowej zapłaty.

Sprawdź: kto zapewnia materiał, sprzęt, media, dojazd i utylizację?

Cena bez jednoznacznego zakresu nie pozwala rzetelnie zaplanować kosztu przedsięwzięcia.

Źródła: [56]

Mapa 325: Kosztorys powykonawczy

Kosztorys powykonawczy opisuje rozliczenie wykonanych robót według zasad umowy i potwierdzonych danych. Nie legalizuje samowolnej zmiany zakresu.

Założenia: potwierdzony obmiar 24 m^2, uzgodniona cena 75 zł/m^2 netto; wartość pozycji 1800 zł.

Przy umowie o innym mechanizmie rozliczenia sama zmiana ilości nie musi identycznie zmienić zapłaty.



Błąd: dopisanie robót do końcowego zestawienia bez wykazania zlecenia, wykonania i podstawy ceny.

Sprawdź: zgodność numeru pozycji, lokalizacji i obmiaru z protokołami oraz dokumentacją zmian.

Rozdziel wartość robót od płatności, zatrzymań i innych potrąceń umownych.

Źródła: [56]

Mapa 326: Analiza indywidualna ceny

Analiza indywidualna wycenia robotę przez opis technologii, zasobów i czasu, gdy gotowa podstawa nie odpowiada warunkom.

Założenia ćwiczenia: dwie osoby przez 3 godziny, stawka 45 zł/r-g; sprzęt 1 m-g po 60 zł; materiał 90 zł.



R = 6 × 45 = 270 zł; S = 60 zł; M = 90 zł. Koszt bezpośredni: 420 zł.

Błąd: wpisanie 3 r-g zamiast 6 r-g, ponieważ zadanie trwa trzy godziny kalendarzowe.

Sprawdź: czynności pomocnicze, dostęp, przygotowanie i zakończenie; narzuty wyceń osobno według jawnych zasad.

Czas obserwowany na jednym stanowisku nie stanowi automatycznej normy dla wszystkich warunków.

Źródła: [56]

Mapa 327: Porównanie ofert

Porównuj oferty po doprowadzeniu ich do wspólnego zakresu, jednostek i podstawy podatkowej.

Założenia: A = 12 000 zł netto bez odpadów; B = 13 000 zł netto z odpadami; brakujący zakres A kosztuje 1500 zł.

A

12 000 zł + 1500 zł

= 13 500 zł

B

13 000 zł

500 zł

Porównywalna wartość A wynosi 13 500 zł. Oferta B jest tańsza o 500 zł przy tych założeniach.

Błąd: wybór A wyłącznie dlatego, że pierwsza strona wskazuje mniejszą kwotę.

Sprawdź także termin, jakość rozwiązania, warunki płatności i odpowiedzialność za roboty towarzyszące.

Niewycenione wyłączenie pozostaje pytaniem do wyjaśnienia, a nie automatycznie zerowym kosztem.

Źródła: [56]

Mapa 328: Rezerwa kosztowa

Rezerwa kosztowa pokrywa określoną niepewność planu, a nie znane roboty pominięte w przedmiarze. Powinna mieć uzasadnienie i zasady użycia.

Założenia ćwiczenia: baza 80 000 zł netto; przyjęta rezerwa 8% daje 6400 zł. Limit planistyczny: 86 400 zł.

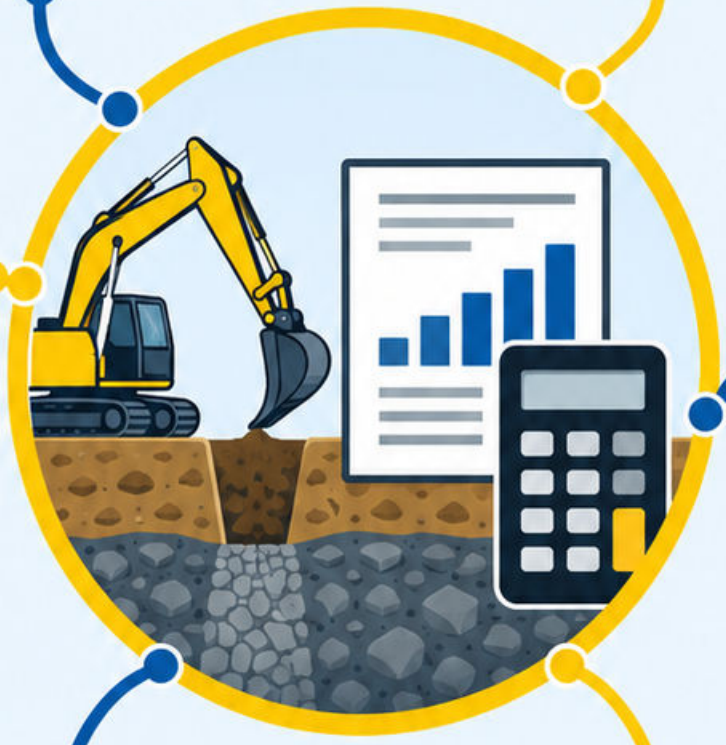

Przykład ryzyka: niepewny zakres napraw podłoża, oceniany przed rozpoczęciem prac.

Błąd: jednoczesne doliczenie pełnego kosztu tego samego ryzyka w pozycji i rezerwie bez wyjaśnienia.

Sprawdź: jakie zdarzenie uruchamia rezerwę, kto zatwierdza i jak zapisana będzie zmiana prognozy?

Procent jest hipotezą ćwiczenia, nie zalecaną stawką dla każdej inwestycji.

Źródła: [56]

Mapa 329: Ryzyko zmiany cen

Ryzyko zmiany cen dotyczy części kosztu, która nie została jeszcze ustalona lub zabezpieczona odpowiednim zamówieniem i warunkami umowy.

Założenia: pozostało kupić 100 sztuk; cena bazowa 40 zł, scenariusz wzrostu 46 zł netto za sztukę.

Różnica: 100 × (46 – 40) = 600 zł. Nie obejmuje innych materiałów ani zmian ilości.



Błąd: podniesienie całego budżetu o 15%, chociaż zmiana dotyczy jedynie wskazanej otwartej dostawy.

Sprawdź: ilość niezabezpieczoną, datę zakupu i uzgodniony mechanizm zmiany ceny.

Scenariusz jest narzędziem analizy, nie prognozą rzeczywistych cen rynkowych.

Źródła: [56]

Mapa 330: Struktura podziału robót

Struktura podziału robót rozbija przedsięwzięcie na rozłączne, mierzalne pakiety. Każdy powinien mieć wynik i odpowiedzialność.

Przykład: fundamenty dzielisz na przygotowanie podłoża, deskowanie, zbrojenie i betonowanie; osobno ujmujesz potrzebne kontrole między etapami.

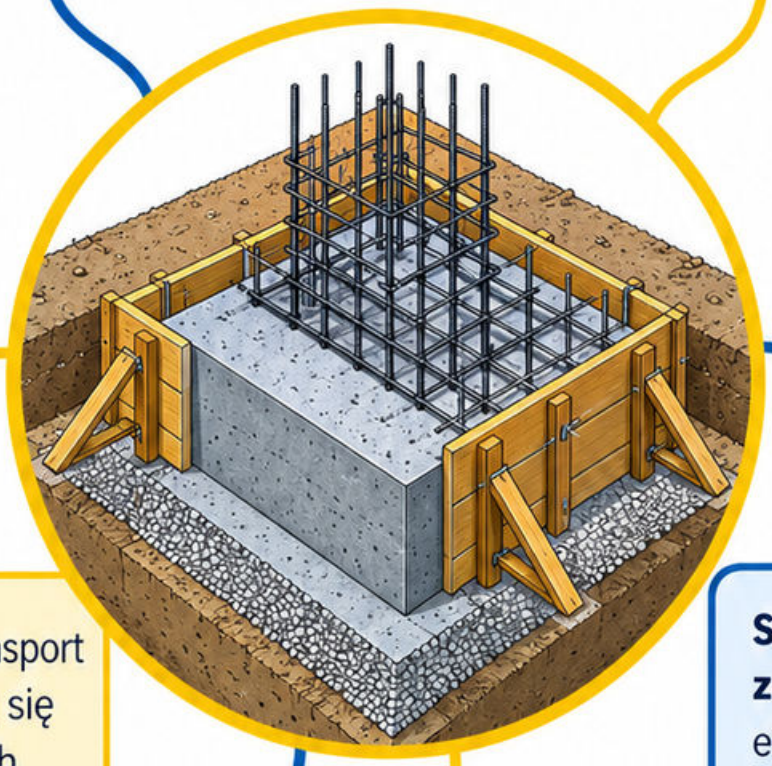

Błąd: ten sam transport materiału pojawia się w dwóch pakietach albo całkowicie znika między nimi.

Sprawdź sumę zakresów: każdy element zamówienia ma jedno miejsce rozliczenia i jasno określony styk z sąsiednimi robotami.

Kod pakietu połącz z kosztorysem i harmonogramem, aby ta sama zmiana aktualizowała ilość, koszt i czas.

Lista nazw bez warunków zakończenia nie umożliwia wiarygodnego pomiaru postępu.

Źródła: [56] [63]

Mapa 331: Zależności między zadaniami

Zależność określa warunek rozpoczęcia lub zakończenia zadania, a nie tylko kolejność wpisania pozycji w tabeli.

Przykład: odbiór instalacji poprzedza ich zakrycie; dwa zadania w różnych strefach mogą przebiegać równolegle, jeśli nie współdzielą ograniczonych zasobów.



Warunek technologiczny, dostęp i decyzja projektowa mogą być odrębnymi poprzednikami tego samego zadania.

Błąd: przesuwanie daty ręcznie bez zmiany powiązań i zadań następujących.

Sprawdź: co konkretnie blokuje start, czy wymaga zakończenia całego poprzednika i czy zasób jest dostępny? Sama strzałka nie usuwa konfliktu dwóch ekip potrzebujących tego samego urządzenia.

Źródła: [56] [63]

Mapa 332: Harmonogram Gantta

Wykres Gantta pokazuje czas rozpoczęcia, zakończenia i równoległość zadań na wspólnej osi czasu.

Założenia: dni robocze, brak przerw kalendarzowych i ograniczeń zasobów. A trwa 2 dni; po nim B trwa 3, a C 5 dni.

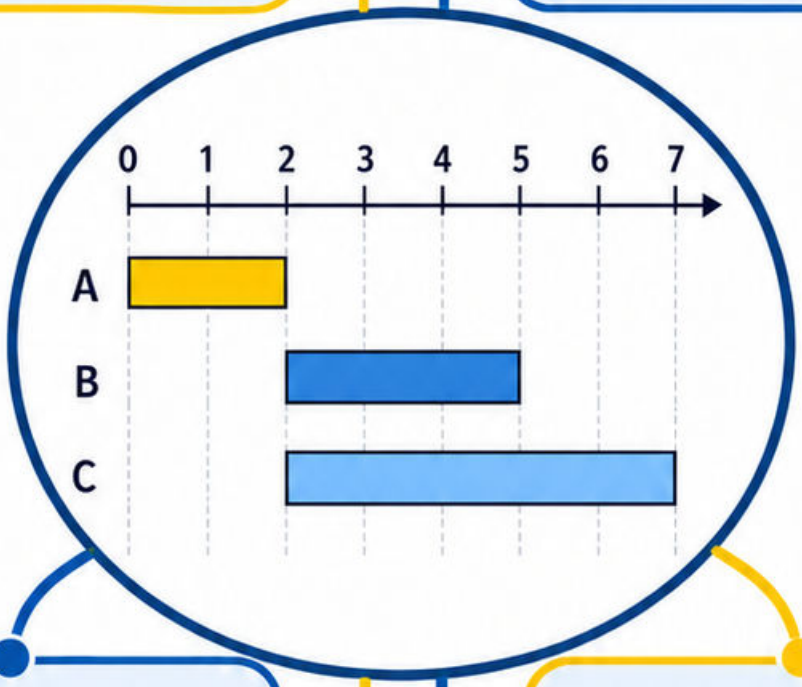

Przedziały: A 0–2, B 2–5, C 2–7. Koniec zakresu: dzień 7, a nie suma 10 dni.

Błąd: narysowanie równoległych pasków bez sprawdzenia, czy istnieją dwa niezależne fronty i odpowiednie zasoby.

Sprawdź: powiązania, kalendarz oraz aktualizację pozostałych czasów przy zmianie wykonania.

Pasek pokazuje plan lub stan; jego długość sama nie potwierdza ilości wykonanej roboty.

Źródła: [56] [63]

Mapa 333: Ścieżka krytyczna

Ścieżka krytyczna wyznacza najdłuższy czas przejścia przez powiązaną sieć zadań przy przyjętych ograniczeniach modelu.

Założenia: A = 3 dni; po A równolegle B = 2 i C = 5; D = 1 wymaga B oraz C.

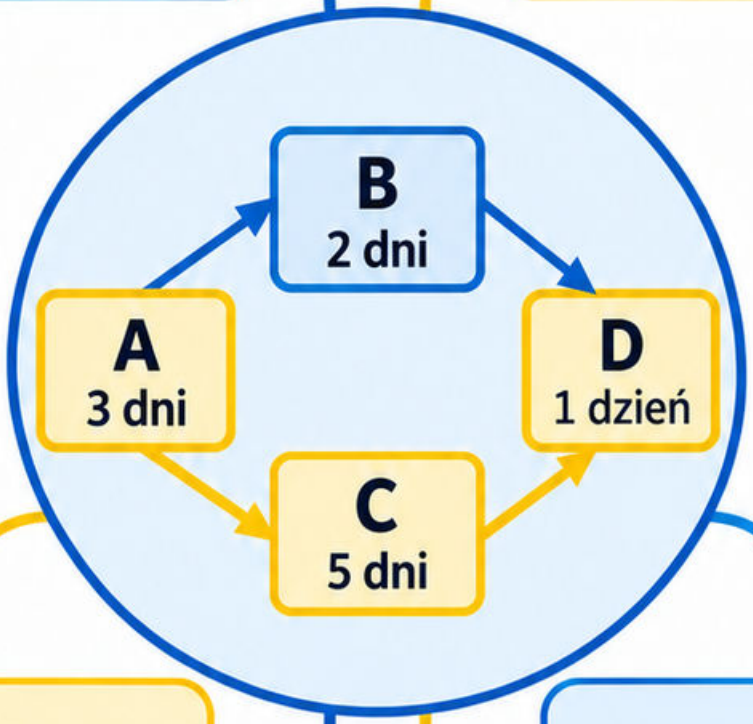

A–B–D trwa 6 dni, A–C–D trwa 9 dni. Termin projektu wynosi 9 dni; krytyczna jest A–C–D.

Błąd: uznanie najdroższego zadania za automatycznie krytyczne czasowo.

Sprawdź: opóźnienie C o dzień przesuwa koniec na dzień 10, jeśli brak możliwości skrócenia następnych czynności.

Model pomija konflikty zasobów i kalendarza; ich dodanie może zmienić wynik.

Źródła: [56] [63]

Mapa 334: Zapasy czasu

Zapas całkowity wskazuje, o ile można opóźnić zadanie bez przesunięcia końca projektu w danym modelu.

Założenia sieci: A 3 dni; po A: B 2 i C 5; D 1 dzień po obu zadaniach.

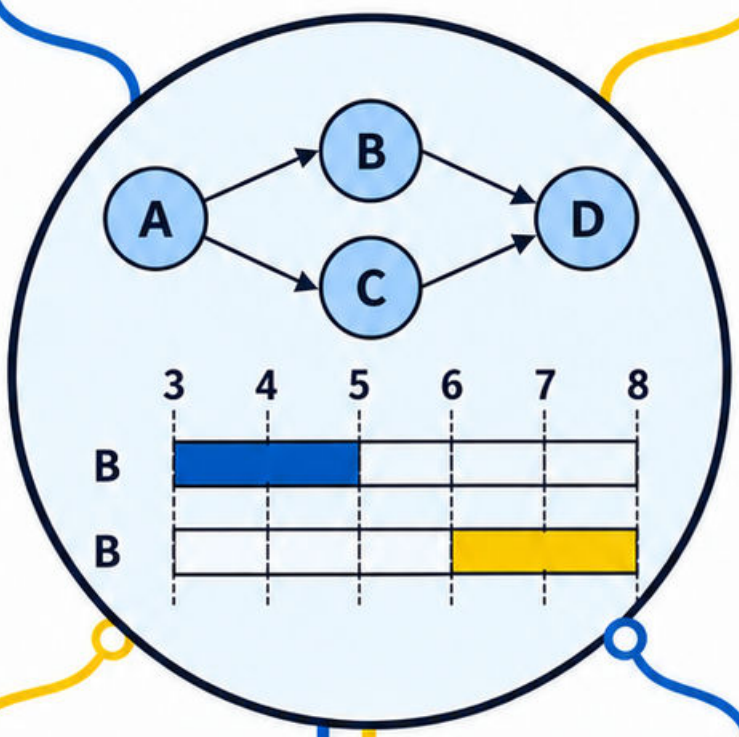

B może trwać 3–5 albo najpóźniej 6–8. Zapas całkowity B: 6 − 3 = 3 dni.

Błąd: wielokrotne wykorzystanie tego samego wspólnego zapasu przez kolejne zależne zadania, jakby każdy otrzymał osobną rezerwę.

Sprawdź daty najwcześniejsze i najpóźniejsze po aktualizacji sieci, a nie tylko kolor paska.

Zapas nie oznacza wolnego zasobu; brygada może być potrzebna gdzie indziej.

Źródła: [56] [63]

Mapa 335: Bilans zasobów

Bilans zasobów porównuje zapotrzebowanie w czasie z rzeczywistą dostępnością ludzi, maszyn i przestrzeni.

Założenia: dwa zadania potrzebują po 4 godziny jednego żurawia; dostępne jest jedno urządzenie, bez możliwości równoczesnej obsługi.



Jeżeli oba mają ten sam start, zapotrzebowanie wynosi dwa żurawie. Sekwencyjna realizacja wymaga co najmniej 8 godzin.

Błąd: zachowanie równoległości z harmonogramu tylko dlatego, że zadania nie mają zależności technologicznej.

Sprawdź: możliwości przesunięcia w ramach zapasu, zmiany metody albo dodatkowego zasobu.

Po wyrównaniu zasobów ponownie oblicz terminy; wcześniejsza ścieżka krytyczna może przestać opisywać rzeczywistą wykonalność.

Źródła: [56] [63]

Mapa 336: Wydajność brygady

Wydajność brygady to ilość wykonanej roboty przypadająca na czas pracy zespołu przy określonych warunkach.

Założenia: trzy osoby wykonały 72 m² w 6 efektywnych godzin. Wydajność zespołu: 72 / 6 = 12 m²/h.



Dla podobnych warunków 96 m² wymaga 8 godzin zespołu, czyli 24 r-g.

Błąd: utożsamienie 12 m²/h brygady z wydajnością każdej z trzech osób.

Sprawdź: czy porównywane okresy obejmują te same czynności, dostęp oraz poziom przygotowania stanowiska?

Dodatkowy pracownik nie skraca czasu proporcjonalnie, jeśli ograniczeniem jest powierzchnia frontu lub dostępny sprzęt.

Źródła: [56] [63]

Mapa 337: Harmonogram rzeczowo-finansowy

Harmonogram rzeczowo-finansowy łączy plan ilości robót z ich wartością w kolejnych okresach; nie pokazuje automatycznie terminów wpływu gotówki.

Założenia: jedna pozycja po 100 zł/m² netto; okresy obejmują odpowiednio 20, 30 i 50 m².

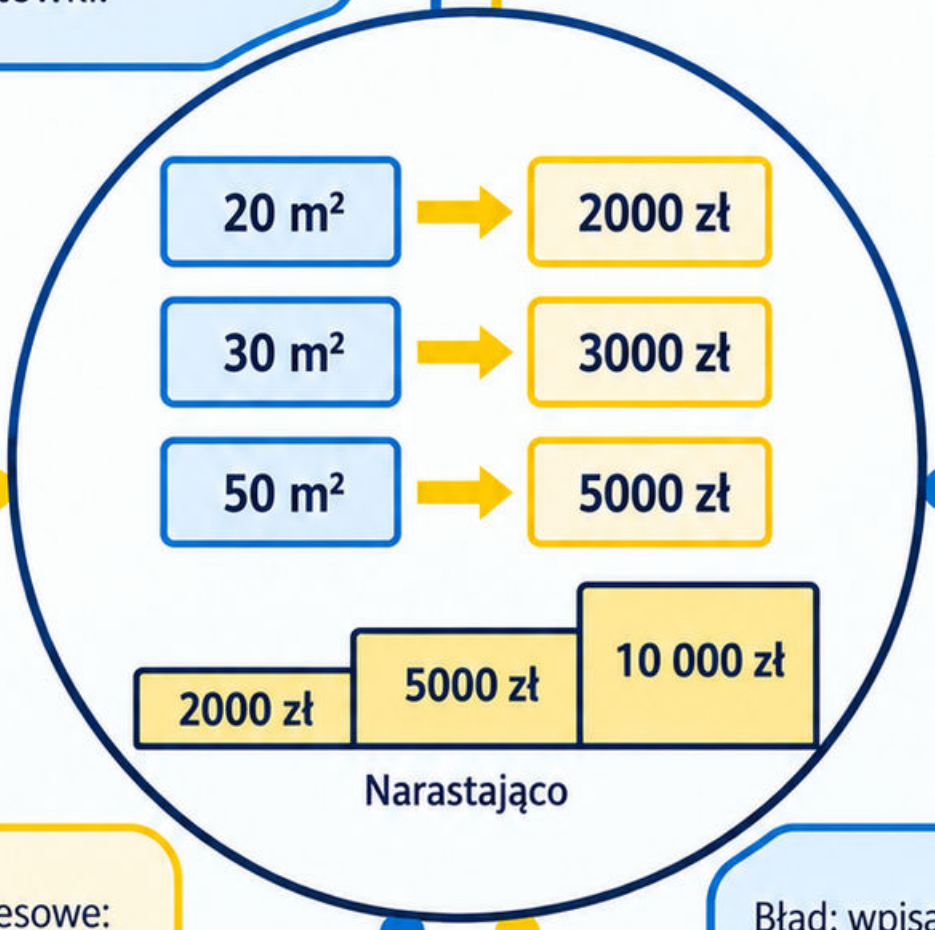

Wartości okresowe: 2000, 3000 i 5000 zł. Narastająco: 2000, 5000 i 10 000 zł.

Błąd: wpisanie wartości narastającej jako przerobu w każdym miesiącu i ponowne jej zsumowanie.

Sprawdź: suma ilości 100 m² oraz wartości 10 000 zł odpowiada całemu zakresowi.

Zmiana ceny lub zakresu wymaga wskazania podstawy, aby aktualizacja planu nie ukrywała odchyleń wykonania.

Źródła: [56] [63]

Mapa 338: Przepływy pieniężne

Przepływ pieniężny opisuje wpływy i wydatki w terminie ich wystąpienia, a nie wyłącznie wartość wykonanych robót.

Założenia ćwiczenia: saldo początkowe 10 000 zł. Pierwszy okres: wpływy 0, wydatki 7000 zł; saldo 3000 zł.



Błąd: traktowanie wystawionej, niezapłaconej faktury jako dostępnej gotówki.

Drugi okres: wpływy 15 000 zł, wydatki 12 000 zł; saldo końcowe 6000 zł.

Sprawdź również dni wewnątrz okresu: dodatnie saldo końcowe może ukrywać wcześniejszy niedobór środków.

Pomijamy pozostałe przepływy i podatki; termin wpływu przyjmujemy zgodnie z założeniem, nie dniem wykonania pracy.

Źródła: [56] [63]

Mapa 339: Pomiar postępu

Postęp mierz przez uzgodniony rezultat i ilość, a nie sam upływ czasu. Kryterium powinno rozróżniać wykonanie i przyjęcie jakościowe.

Założenia: zakres 100 m²; wykonano i potwierdzono 45 m². Postęp ilościowy wynosi 45%.

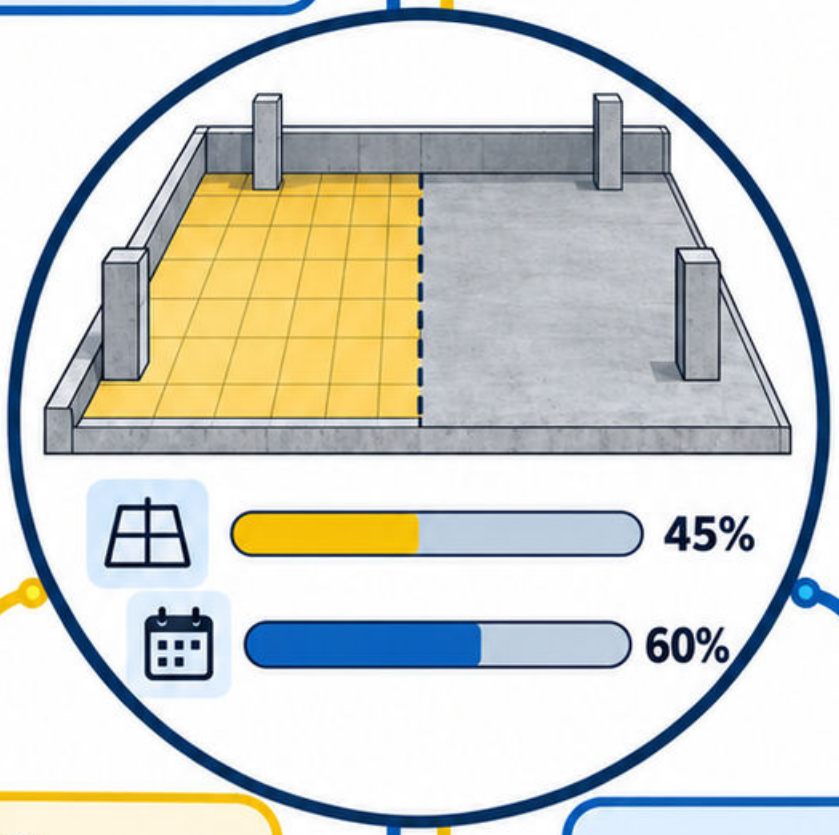

Upłynęło 6 z 10 planowanych dni, czyli 60% czasu. Różnica nie jest jeszcze pełną prognozą końca, ale wymaga analizy.

Błąd: zgłoszenie 60% wykonania tylko dlatego, że minęła taka część planowanego czasu.

Sprawdź: ilość pozostałą, osiąganą wydajność i warunki kolejnych odcinków.

Roboty wadliwe oznacz odrębnie; sama obecność materiału na budowie nie potwierdza jego wbudowania.

Źródła: [56] [63]

Mapa 340: Roboty dodatkowe

Roboty dodatkowe wymagają identyfikacji zakresu, podstawy zlecenia i sposobu rozliczenia zgodnie z umową; nazwa nie przesądza prawa do zapłaty.

Przykład ćwiczenia: uzgodnione 3 m^3 robót po 650 zł/m^3 netto dają 1950 zł.



Przed realizacją opisz przyczynę, lokalizację, ilość, cenę i wpływ na czas oraz uzyskaj wymagane decyzje.

Błąd: wykonanie zmiany, a potem szukanie potwierdzenia tylko na podstawie zdjęć gotowej pracy.

Sprawdź: czy zakres nie występuje już w pozycji podstawowej i czy zmiana wymaga aktualizacji rozwiązania projektowego?

Dokumentuj również roboty wyłączone, aby bilans zmiany nie obejmował wyłącznie zwiększeń.

Źródła: [56]

Mapa 341: Rozliczenie etapu

Rozliczenie etapu łączy potwierdzony zakres z zasadami płatności umownej. Wartość robót nie zawsze równa się kwocie do bieżącej zapłaty.

Założenia ćwiczenia: wartość potwierdzona narastająco 30 000 zł. Wcześniej wypłacono 10 000 zł; dotąd nie dokonano zatrzymań.



Obecne zatrzymanie: 5% od pełnych 30 000 zł, czyli 1500 zł. Do wypłaty: 30 000 − 10 000 − 1500 = 18 500 zł.

Pomijamy podatki i pozostałe potrącenia. Podstawa zatrzymania jest hipotezą ćwiczenia; zastosowanie zależy od rzeczywistych warunków umowy.

Błąd: ponowne potrącenie kwoty już zatrzymanej przy wcześniejszej płatności. Sprawdź historię wypłat i zatrzymań, nie tylko poprzednią wartość robót.

Sprawdź saldo narastające i powiąż każdą korektę z dokumentem oraz właściwym okresem.

Źródła: [56]

Moduł 12: Normy, bezpieczeństwo i uszkodzenia budynków

Od właściwego dokumentu do bezpiecznej decyzji

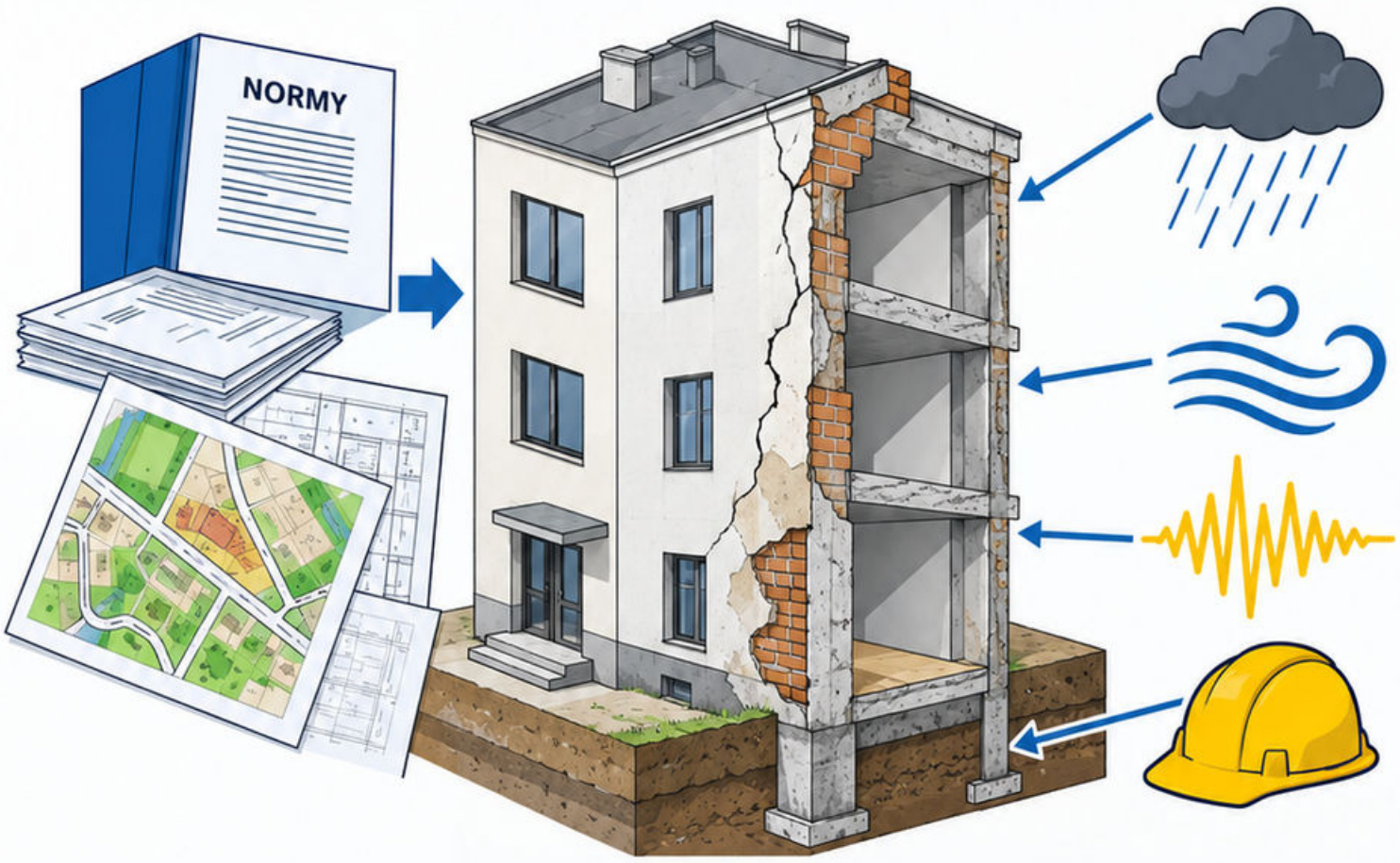

Rozpoznaj podstawę, zagrożenie i objaw. Oddziel obserwację od diagnozy oraz przykład od wymagania normowego.

Nie łącz wydań norm ani nie zastępuj kontroli formalnym podpisem.

31 map • dokumenty • oddziaływania • BHP • uszkodzenia • utrzymanie

Mapa 342: Hierarchia dokumentów technicznych

Dokumenty pełnią różne funkcje: przepisy ustanawiają wymagania, projekt określa rozwiązanie, specyfikacja opisuje wykonanie, a instrukcja dotyczy konkretnego wyrobu lub systemu.

Umowa ustala zakres i sposób rozliczenia, lecz nie zastępuje wymagań prawa ani uzgodnienia rozwiązania technicznego.



Przykład: rysunek i instrukcja mocowania wskazują odmienne warunki podłoża; rozbieżność zgłoś przed montażem, zamiast wybierać wygodniejszy zapis.

Błąd: uznanie katalogowej ilustracji za zatwierdzoną zmianę projektu.

Sprawdź: dokument, wersję, zakres zastosowania i osobę właściwą do wyjaśnienia sprzeczności.

Nie twórz jednej automatycznej kolejności dla wszystkich dokumentów bez uwzględnienia prawa i warunków danej inwestycji.

Źródła: [65] [54]

Mapa 343: Eurokody i załączniki krajowe

Eurokody tworzą system dokumentów projektowania konstrukcji; część podstawowa i właściwy załącznik krajowy muszą stanowić spójną podstawę obliczeń.

Zidentyfikuj materiał, rodzaj sprawdzenia, część normy, wydanie i krajowe parametry mające zastosowanie w projekcie.



Przykład: współczynnik odczytany z obcego załącznika krajowego nie staje się automatycznie właściwy dla obiektu w Polsce.

Błąd: połączenie wzoru z nowej generacji z parametrem starego wydania bez potwierdzenia zgodności.

Sprawdź rejestr dokumentów oraz aktualność przyjętej podstawy, zanim skopiujesz tabelę do obliczeń.

Publiczny katalog PKN wyjaśnia zakres i status; nie zastępuje dostępu do pełnej treści wymagań.

Źródła: [20]

Mapa 344: Wersje i zmiany norm

Wersję dokumentu rozpoznajesz po pełnym oznaczeniu, dacie, zmianach i ewentualnym zastąpieniu. Sam numer głównej normy nie wystarcza.

Przykład: dwa pliki mają podobny tytuł, ale jeden zawiera późniejszą zmianę; porównaj status i podstawę przyjętą w projekcie.

Błąd: uznanie daty pobrania pliku za datę wydania albo automatyczny dowód aktualności wszystkich jego postanowień.



Sprawdź komunikaty PKN, właściwe wydanie oraz zasady przejścia na nowy zestaw dokumentów.

Wycofanie normy z katalogu i zmiana podstawy konkretnej umowy wymagają odrębnej analizy; nie utożsamiaj tych zdarzeń.

Zapisuj sprawdzenie w rejestrze dokumentów, aby kolejna osoba odtworzyła decyzję.

Źródła: [64]

Mapa 345: Podstawy projektowania

Projektowanie łączy model konstrukcji, oddziaływania, odpowiedź i kryteria sprawdzenia. Nośność oraz użytkowalność opisują różne warunki.

Dla odpowiedniego sprawdzenia nośności porównujesz efekt oddziaływań E_d z odpowiadającą mu odpornością R_d w zgodnych jednostkach.

Oznaczenia nie wyznaczają samodzielnie współczynników; te wynikają z przyjętej, spójnej podstawy projektowej.

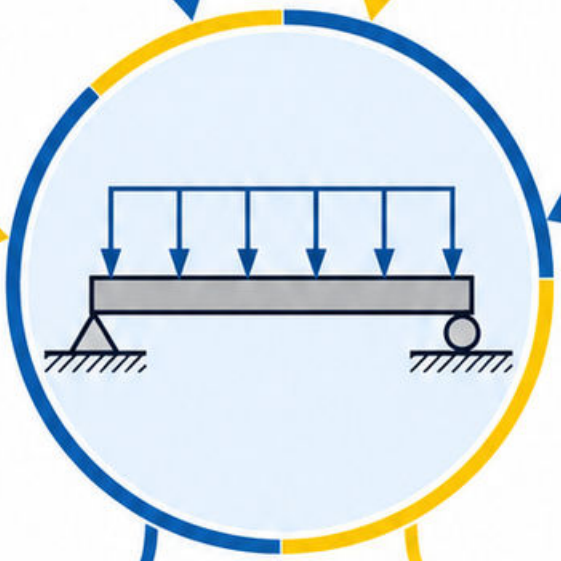

Przykład: obliczony moment 40 kN·m porównuj z odpornością na zginanie, a nie siłą wyrażoną w kN.

Błąd: uznanie spełnienia jednego sprawdzenia przekroju za ocenę całego obiektu.

Sprawdź również stateczność, połączenia i wymagania użytkowe właściwe dla modelu.

Źródła: [20] [1]

Mapa 346: Oddziaływania stałe

Oddziaływania stałe obejmują między innymi ciężar elementów pozostających w konstrukcji. Rozpoznaj geometrię i ciężar objętościowy przyjęty do modelu.

Założenia ćwiczenia: płyta o grubości 0,16 m; przyjęty ciężar objętościowy materiału 25 kN/m³.

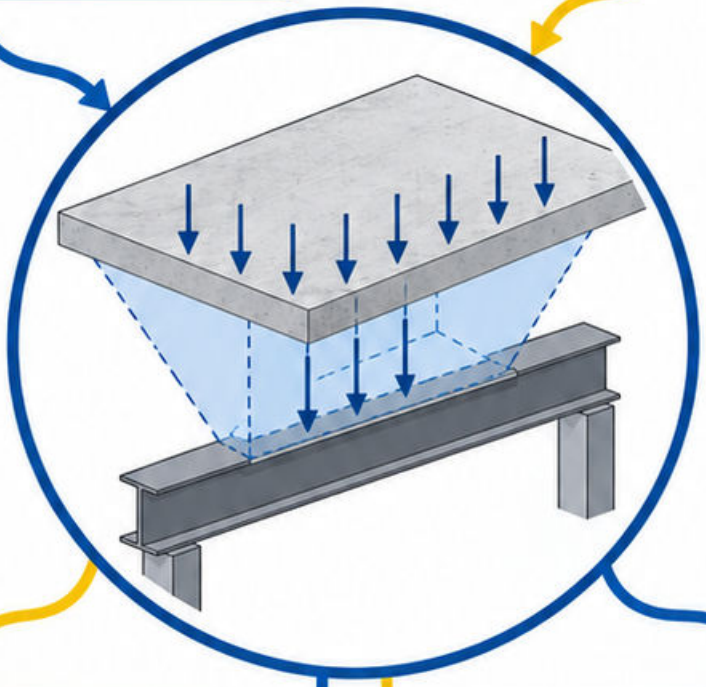

Ciężar powierzchniowy: $g = 0{,}16 \times 25 = 4{,}00$ kN/m². Wynik nie obejmuje wykończenia ani ścian.

Błąd: pominięcie warstwy wyrównawczej lub ponowne dodanie ciężaru już uwzględnionego w modelu.

Sprawdź jednostki i listę warstw; ciężar powierzchniowy nie jest jeszcze obciążeniem liniowym belki.

Do przeliczenia na belkę potrzebny jest właściwy pas przekazywania obciążenia.

Źródła: [1]

Mapa 347: Oddziaływania użytkowe

Oddziaływania użytkowe wynikają ze sposobu użytkowania przestrzeni; mogą obejmować obciążenia rozłożone i skupione wymagające różnych sprawdzeń.

Założenia arytmetyczne: przyjęte obciążenie powierzchniowe 2 kN/m² na 12 m² daje wypadkową 24 kN.

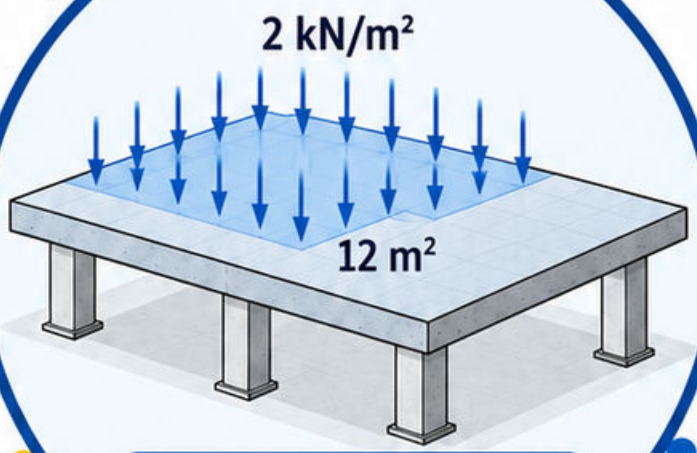

$2\ kN/m^2 \times 12\ m^2 = 24\ kN$

Wartość 2 kN/m² jest daną ćwiczenia, nie przypisaniem normowym do dowolnego pomieszczenia.

Błąd: przeniesienie wartości z mieszkania do magazynu bez ustalenia funkcji i warunków użytkowania.

Sprawdź kategorię, obszar działania oraz sposób przekazania obciążenia w przyjętym modelu.

Pojedynczej dużej siły od urządzenia nie zastępuj średnią po całej kondygnacji bez uzasadnienia modelowego.

Źródła: [20] [1]

Mapa 348: Śnieg i wiatr

Śnieg zależy między innymi od lokalizacji i geometrii dachu; wiatr może powodować parcie i ssanie oraz oddziaływać od zewnątrz i wewnątrz.

Przykład samej arytmetyki: przyjęte ciśnienie 0,80 kN/m² na 3 m² daje 2,40 kN siły prostopadłej do powierzchni.

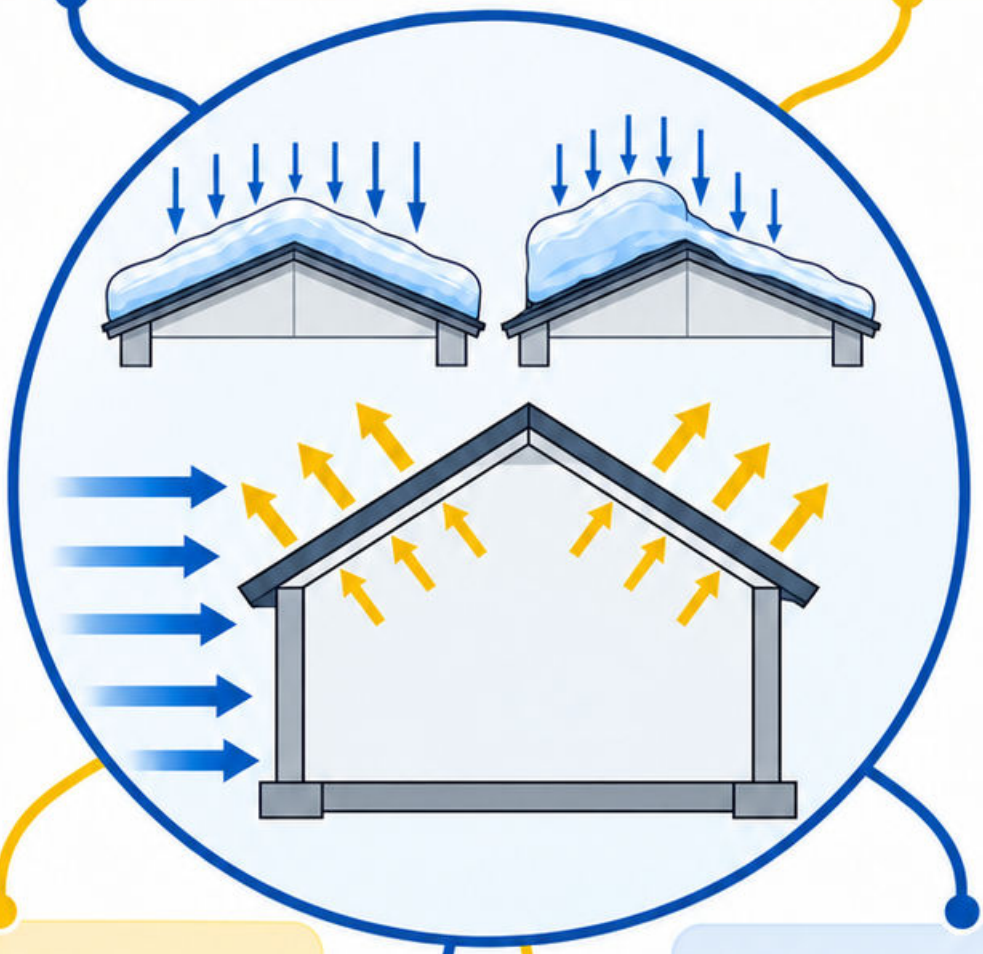

Dobór ciśnienia wymaga właściwej podstawy; powyższa wartość nie określa strefy klimatycznej.

Błąd: sprawdzenie jednego symetrycznego układu śniegu i pominięcie możliwości niekorzystnego rozkładu.

Sprawdź kierunek, powierzchnię działania i konfigurację połączeń przenoszących także unoszenie.

Nie odejmuj dowolnie przeciwstawnych strzałek bez spójnego przypadku obciążenia i konwencji znaków.

Źródła: [20] [1]

Mapa 349: Kombinacje oddziaływań

Kombinacja łączy oddziaływania według określonej sytuacji projektowej. Dobór wartości i współczynników wymaga spójnej podstawy normowej.

W liniowej ilustracji arytmetycznej przyjmij **G** = 10 kN, **Q** = 4 kN, ***a*** = 1,2 oraz **b** = 1,5.

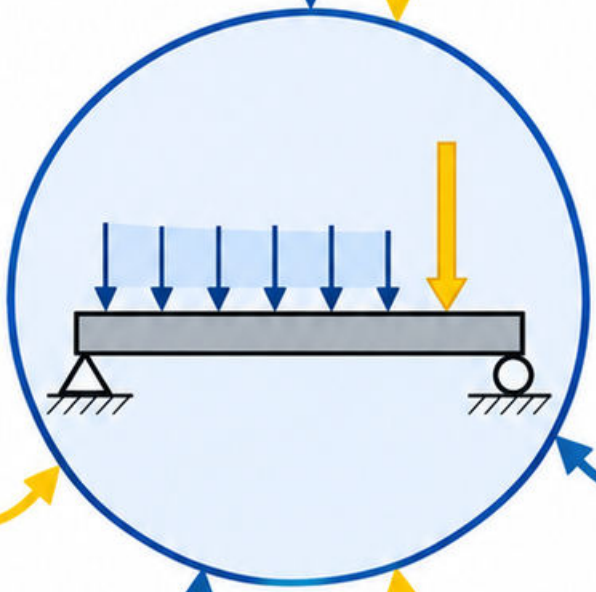

a*G + b**Q = 12 + 6 = 18 kN. ***a i **b** są danymi ćwiczenia, nie współczynnikami Eurokodu.

Błąd: dodawanie maksymalnych efektów z różnych, wzajemnie niespójnych przypadków obciążenia.

Sprawdź działanie wiodące, towarzyszące, znaki i odpowiednią sytuację projektową.

Przy zachowaniu nieliniowym proste sumowanie efektów wymaga uzasadnienia; nie przenoś automatycznie superpozycji z modelu liniowego.

Źródła: [20] [1]

Mapa 350: Warunki techniczne budynków

Warunki techniczne obejmują wymagania dotyczące budynków i ich usytuowania, lecz właściwy zapis zależy od rodzaju obiektu oraz okoliczności inwestycji.

Procedura: określ zagadnienie → znajdź przepis → sprawdź zmiany → przeanalizuj przepisy przejściowe → powiąż z projektem.



Przykład: kopiowanie wymiaru z dawnego poradnika bez ustalenia zakresu może prowadzić do zastosowania niewłaściwego wymagania.

Błąd: traktowanie tekstu jednolitego z 2022 r. jako automatycznie aktualnego w dniu decyzji projektowej.

Sprawdź podstawę prawną i stan zmian dla konkretnego przypadku, zanim wpiszesz liczbę na rysunku.

Niniejsza mapa nie ustanawia wymiarów zastępujących aktualny przepis.

Źródła: [65]

Mapa 351: Dostępność budynku

Dostępność oceniaj jako ciągłą drogę do funkcji budynku, a nie pojedynczy element przy wejściu.

Połącz dojście, wejście, komunikację, zmianę poziomu, obsługę pomieszczeń i informacje odpowiednią do potrzeb użytkowników.

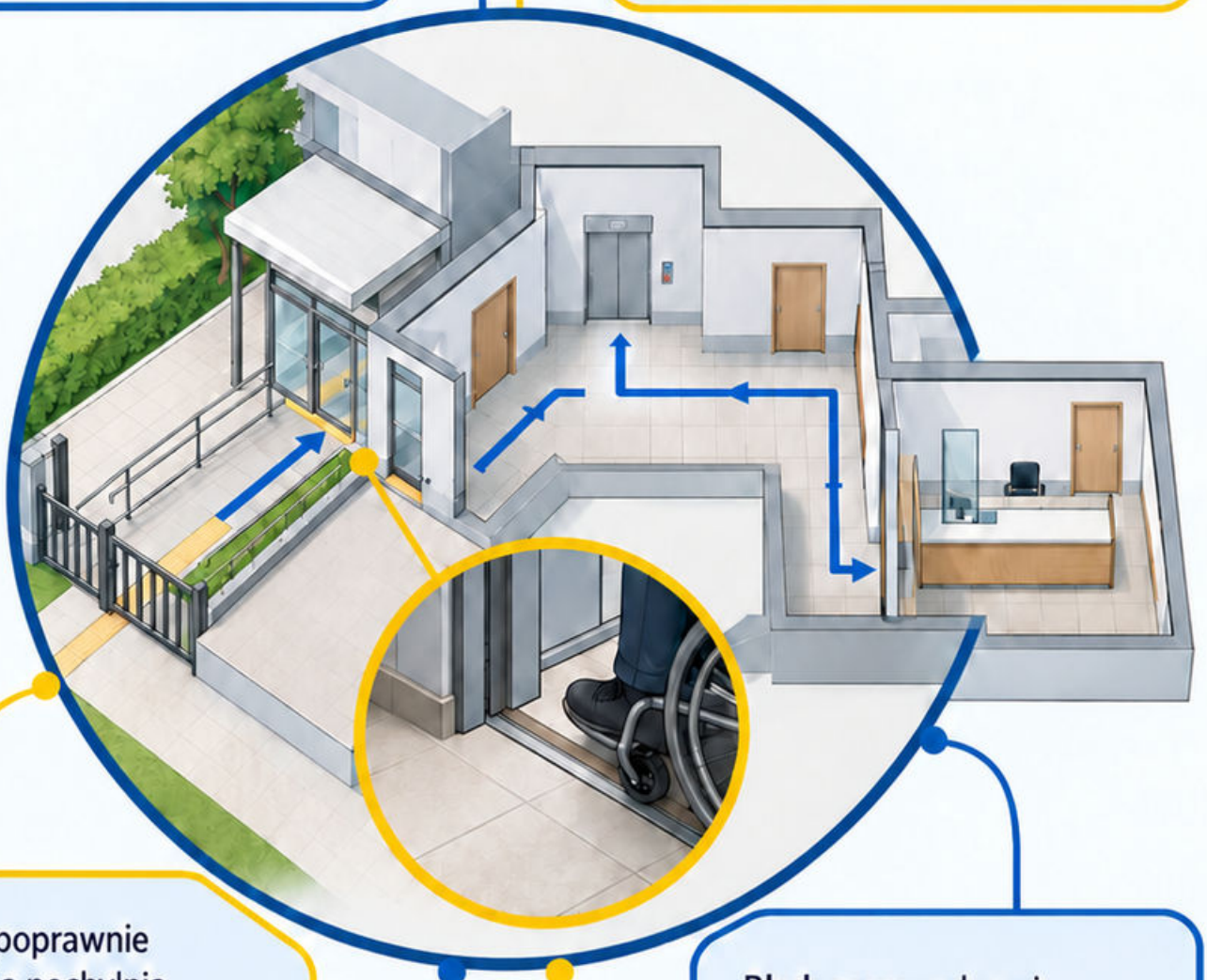

Przykład: poprawnie rozwiązana pochylnia nie zapewnia pełnej dostępności, jeżeli dalsza droga kończy się schodami bez właściwego rozwiązania.

Błąd: ocena wyłącznie z szerokości otworu drzwiowego, bez przestrzeni manewrowej i sposobu otwierania.

Sprawdź całą trasę w docelowym układzie wyposażenia; skrzydło i mebel mogą ograniczyć wcześniej wolny przejazd.

Wymiary i zakres wymagań ustal dla konkretnego budynku według właściwych przepisów i dokumentacji.

Źródła: [65]

Mapa 352: Bezpieczeństwo pożarowe

Bezpieczeństwo pożarowe łączy ograniczenie powstania i rozwoju pożaru, podział obiektu, ewakuację oraz warunki działań ratowniczych.

Przykład: przewód przechodzi przez przegrodę oddzielenia; otwór wymaga właściwego rozwiązania uszczelnienia, a nie dowolnej piany.

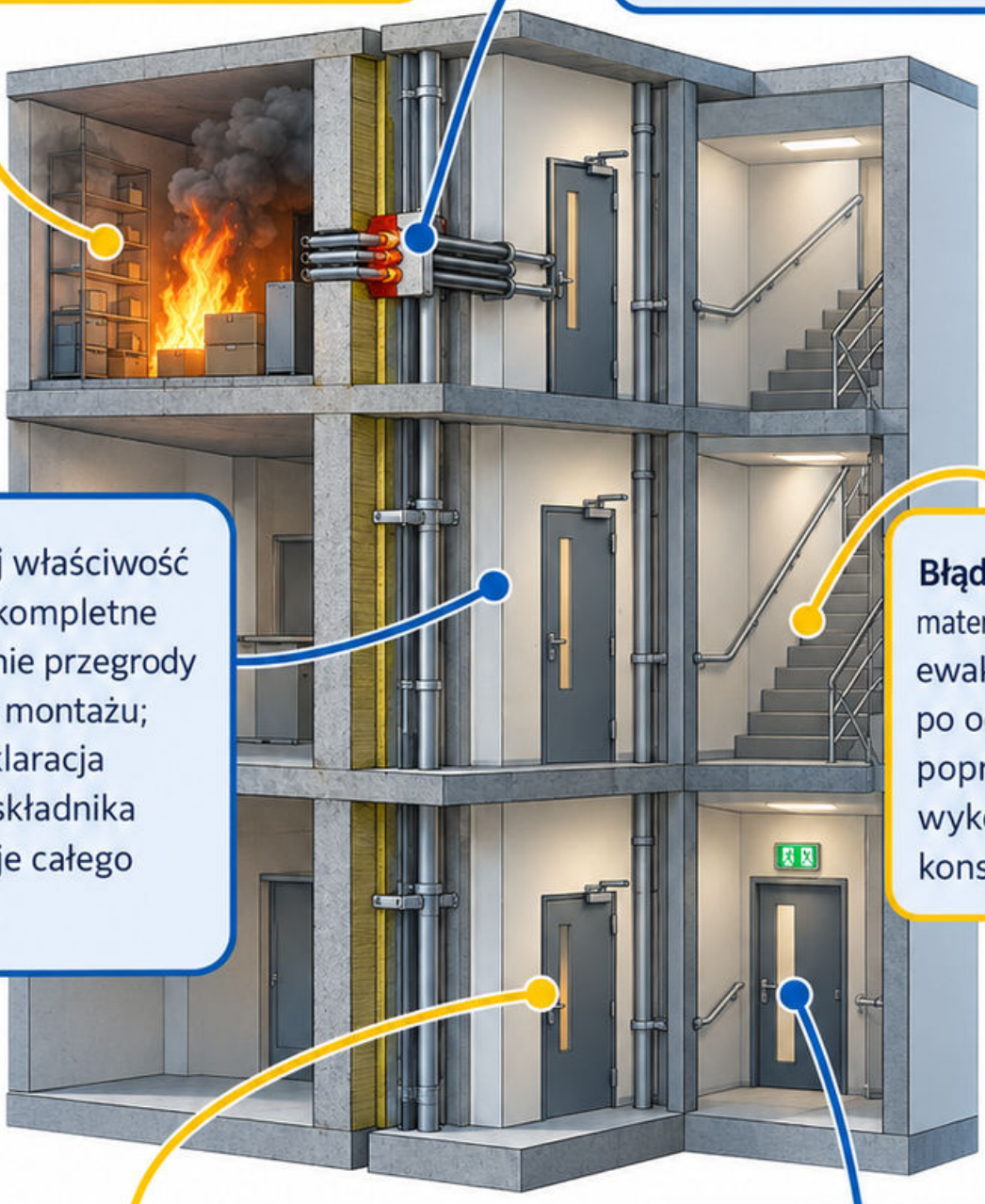

Rozróżnij właściwość wyrobu, kompletne rozwiązanie przegrody i warunki montażu; sama deklaracja jednego składnika nie opisuje całego przejścia.

Błąd: składowanie materiału na drodze ewakuacyjnej po odbiorze poprawnie wykonanej konstrukcji.

Sprawdź ciągłość oddzieleń, działanie zamknięć i dostępność dróg w rzeczywistym użytkowaniu.

Klasy i wymiary dobierz do wymagań konkretnego obiektu, bez przepisywania ich z innego budynku.

Źródła: [65]

Mapa 353: Dokumentacja jakości

Dokumentacja jakości pozwala powiązać wyrób i wykonanie z wymaganiem, metodą sprawdzenia oraz wynikiem. Obecność segregatora nie dowodzi zgodności robót.

Przykład: wynik badania betonu bez oznaczenia próbki i elementu nie pozwala potwierdzić właściwości konkretnego betonowania.

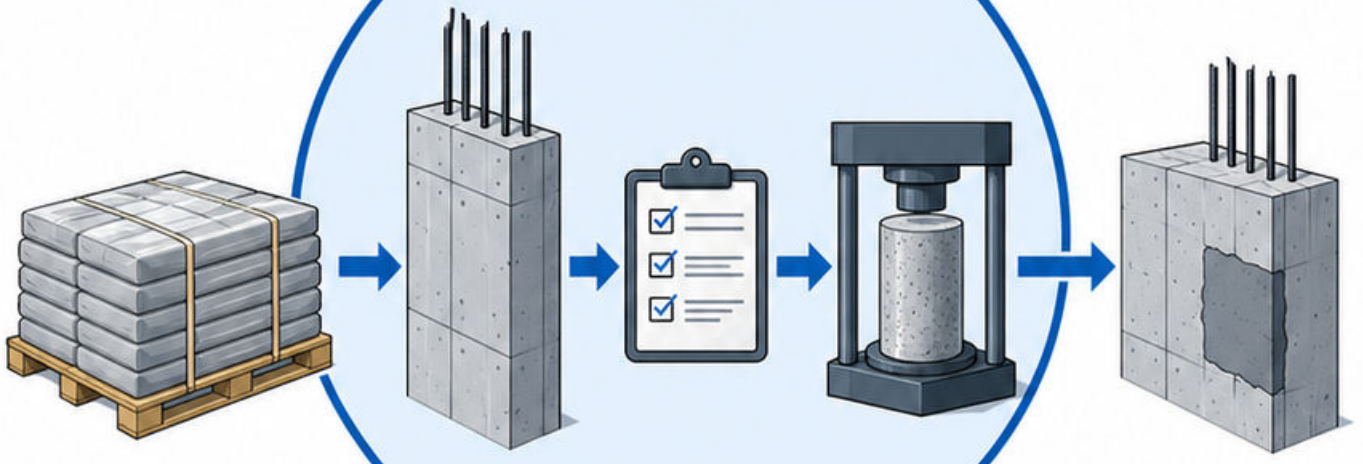

Zapis powinien wskazywać lokalizację, datę, dokument odniesienia, osobę sprawdzającą i decyzję o dalszym postępowaniu.

Błąd: zbiorcze podpisanie pustych formularzy przed wykonaniem kontroli.

Sprawdź jeden element od wbudowanej partii do wyniku i ewentualnej naprawy; każda luka osłabia odtwarzalność dowodu.

Dla przekazania obiektu kompletuj dokumenty etapami, a nie dopiero po zakończeniu wszystkich robót.

Źródła: [54]

Mapa 354: Roboty zanikające

Roboty zanikające lub zakrywane wymagają kontroli wtedy, gdy istotny detal jest jeszcze dostępny. Późniejsze zdjęcie gotowej powierzchni może nie wystarczyć.

Przykład: przed betonowaniem sprawdź położenie zbrojenia, zakotwienia, otulinę i przepusty; po zalaniu dostęp do tych cech znika.

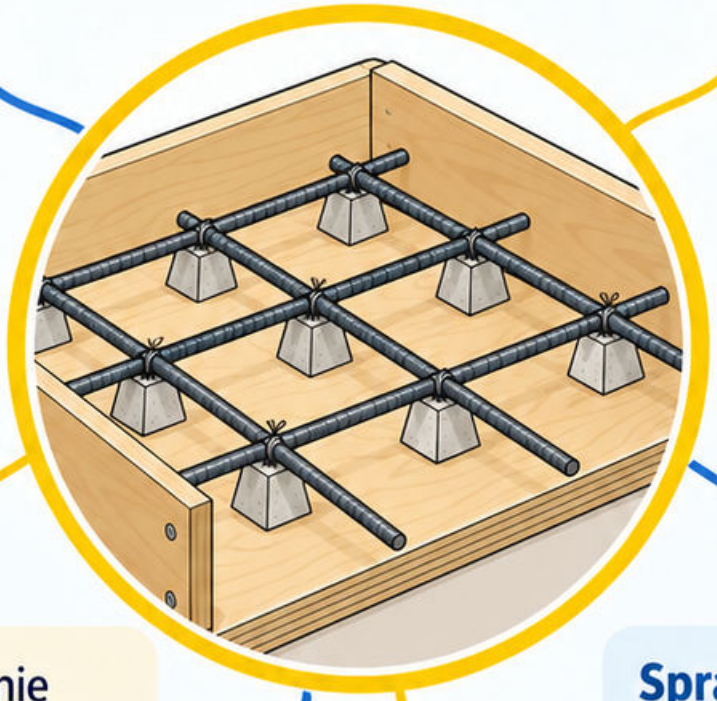

Błąd: utożsamienie wykonania zdjęć z kompletną oceną zgodności, bez skali, lokalizacji i kryterium.

Sprawdź: wymaganie, metodę, wynik oraz udokumentowane dopuszczenie do następnego etapu.

Jeżeli kontrolę pominięto, dalsze postępowanie ustal na podstawie ryzyka i dostępnych dowodów, zamiast dopisywać fikcyjny protokół.

Punkt zatrzymania wpisz w harmonogram i zgłoś gotowość z odpowiednim wyprzedzeniem.

Źródła: [54]

Mapa 355: Ocena ryzyka zawodowego

Ocena ryzyka łączy zagrożenie, narażenie, możliwe skutki i skuteczność zabezpieczeń. Lista zagrożeń bez działań nie kończy oceny.

Przykład: przy cięciu bloczka źródłem pyłu jest obróbka; odsysanie u źródła ogranicza emisję, zanim zastosujesz ochronę osobistą.



Dobierz środki do czynności, ludzi, sprzętu i otoczenia; po zmianie metody ponownie sprawdź założenia.

Błąd: przypisanie niskiego ryzyka tylko dlatego, że dotychczas nie było wypadku.

Sprawdź rzeczywiste działanie zabezpieczeń w trakcie pracy, nie jedynie ich obecność w magazynie.

Wynik powinien wskazywać osoby odpowiedzialne i warunki rozpoczęcia albo wstrzymania zadania.

Źródła: [55]

Mapa 356: Plan BIOZ

Plan BIOZ odnosi organizację bezpieczeństwa do konkretnej budowy, jej etapów, zagrożeń i współpracy wykonawców.

Obowiązek i zakres ustal według właściwych przepisów; kierownik budowy sporządza go lub zapewnia sporządzenie w wymaganych przypadkach.



Przykład: jednoczesny montaż nad przejściem do użytkowanej części obiektu wymaga rozdzielenia robót i ruchu osób.

Błąd: skopiowanie planu innego obiektu bez aktualizacji zagrożeń, faz oraz stref wspólnych.

Sprawdź zgodność planu z aktualnym harmonogramem, sposobem transportu i rzeczywistym zagospodarowaniem terenu.

Informacja projektanta, plan oraz instrukcje stanowiskowe pełnią powiązane, ale odrębne funkcje; jeden dokument nie zastępuje wszystkich pozostałych.

Źródła: [68]

Mapa 357: Praca na wysokości

Praca na wysokości wymaga ograniczenia możliwości upadku i spadania przedmiotów oraz zapewnienia bezpiecznego dostępu do stanowiska.

Pierwszeństwo mają rozwiązania eliminujące narażenie i właściwa ochrona zbiorowa; ochronę osobistą dobiera się do pozostałego ryzyka.



Przykład: dojście do zabezpieczonego pomostu przebiega przez niechronioną krawędź; samo stanowisko nie zamyka problemu.

Błąd: zakładanie szelek bez właściwego punktu kotwiczenia, wolnej przestrzeni i możliwości ratowania.

Sprawdź całe zadanie od wejścia do zejścia, także podczas dostawy materiału.

Wybór urządzeń i procedury wymaga zgodności z warunkami stanowiska, instrukcją oraz kwalifikacjami osób.

Źródła: [55] [67]

Mapa 358: Rusztowania

Rusztowanie wymaga właściwego podparcia, stężeń, zakotwienia, pomostów i dostępu. Działanie całego układu zależy od kompletności konfiguracji.

Przykład: zmiana osłony rusztowania może zmienić oddziaływanie wiatru; dodanie plandeki nie jest wyłącznie zmianą estetyczną.



Błąd: usunięcie kotwy dla wykonania elewacji i pozostawienie pomostu w użytkowaniu bez uzgodnionego zabezpieczenia.

Sprawdź zgodność montażu, warunki dopuszczenia do pracy i aktualne kontrole po zdarzeniach oraz zmianach wymagających sprawdzenia.

Dopuszczalnego obciążenia nie wyznaczaj według liczby ludzi widocznych na pomoście; uwzględnij materiały, urządzenia i przyjętą klasę użytkowania.

Dokument sprawdzenia musi odpowiadać rzeczywiście użytkowanej konfiguracji.

Źródła: [67]

Mapa 359: Bezpieczeństwo wykopów

Bezpieczeństwo wykopu zależy od gruntu, wody, głębokości, obciążeń przy krawędzi i wpływu na otoczenie.

Rozwiązanie skarpy albo obudowy musi odpowiadać tym warunkom; suchy wygląd ściany nie potwierdza jej stateczności.



Przykład: odkład urobku przy brzegu zwiększa obciążenie i może pogorszyć warunki ściany mimo niezmienionej głębokości.

Błąd: stosowanie jednej odległości i jednego nachylenia do wszystkich wykopów bez rozpoznania.

Sprawdź dojście, stan po opadach, obudowę, instalacje i możliwość wyjścia; rysy oraz osypywanie wymagają reakcji przed wejściem ludzi.

Dobór zabezpieczenia powierz właściwej osobie i przestrzegaj ustalonej kolejności robót.

Źródła: [67]

Mapa 360: Podnoszenie ładunków

Podnoszenie ładunku łączy masę, położenie środka ciężkości, zawiesie, geometrię i udźwig urządzenia w rzeczywistym ustawieniu.

Przykład idealny: ciężar 10 kN, dwa symetryczne cięgna pod kątem 45° do pionu; $T = 10/(2\cos 45°) \approx 7{,}07$ kN.

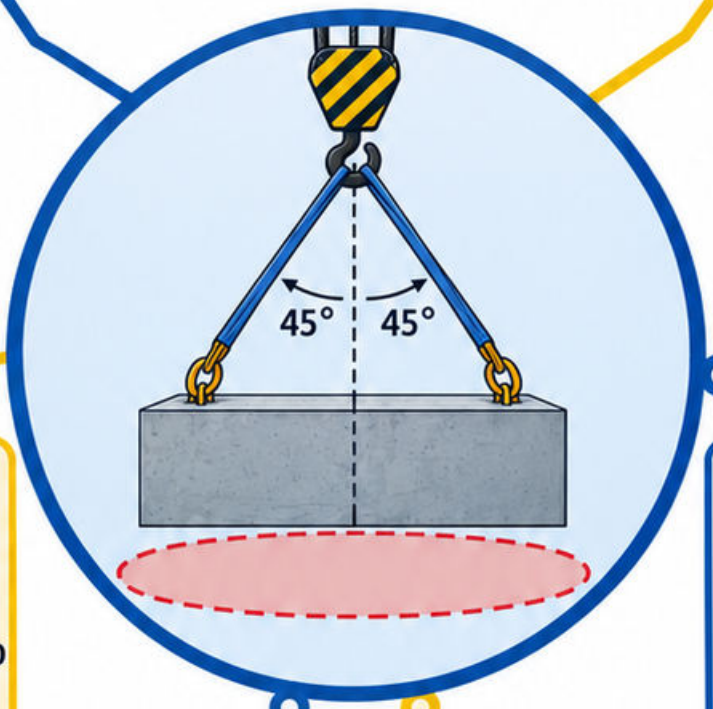

Założono statyczne, równomierne obciążenie obu cięgien; nie jest to dobór dopuszczalnego obciążenia roboczego zawiesia.

Błąd: podzielenie ciężaru przez dwa bez uwzględnienia kąta i warunków pracy.

Sprawdź oznaczenia sprzętu, punkty podnoszenia, komunikację i pustą strefę pod ładunkiem.

Przy zmianie promienia żurawia lub sposobu podwieszenia ponownie sprawdź warunki operacji.

Źródła: [67] [1]

Mapa 361: Tymczasowa instalacja elektryczna

Tymczasowe zasilanie budowy wymaga rozwiązania odpowiedniego do wilgoci, uszkodzeń mechanicznych, ruchu pojazdów i zmieniających się stanowisk.

Przykład: kabel prowadzony przez przejazd potrzebuje właściwej ochrony i organizacji trasy; sam kolor izolacji nie wskazuje odporności na nacisk.



Błąd: dalsze używanie uszkodzonego przewodu po owinięciu przypadkową taśmą bez oceny i sprawdzenia.

Sprawdź rozdzielnice, połączenia i drogę przewodów; uszkodzone wyposażenie wyłącz z użytkowania i przekaż właściwej osobie.

Prace oraz wymagane pomiary wykonują osoby z odpowiednimi kwalifikacjami.

Przed pracą na instalacji sama pozycja wyłącznika nie zastępuje właściwej procedury bezpiecznego odłączenia i sprawdzenia.

Źródła: [67]

Mapa 362: Ochrona przed pyłem

Ochrona przed pyłem zaczyna się od ograniczenia jego powstawania i rozprzestrzeniania, a nie wyłącznie od założenia maski.

Przykład: cięcie materiału mineralnego z odpowiednim odsysaniem przy narzędziu ogranicza emisję bliżej źródła niż odkurzanie całego pomieszczenia później.



Dobierz metodę do materiału, urządzenia i oceny narażenia; stosuj wyposażenie ochronne wynikające z tej oceny.

Błąd: sprzątanie osadu sprężonym powietrzem, które ponownie unosi pył w strefie oddychania.

Sprawdź szczelność odsysania, stan filtrów i sposób usuwania odpadu podczas rzeczywistej pracy.

Brak widocznej chmury nie stanowi samodzielnego dowodu bezpiecznego poziomu narażenia.

Źródła: [55]

Mapa 363: Ochrona przed hałasem

Ochrona przed hałasem obejmuje źródło, drogę rozchodzenia i czas narażenia. Środki ochrony słuchu uzupełniają działania techniczne oraz organizacyjne.

Przykład fizyczny: dwa niezależne źródła po 80 dB w tym samym punkcie dają łącznie około 83 dB, nie 160 dB.



Założono jednakowe poziomy i nieskorelowane źródła; wynik nie określa dopuszczalnego narażenia pracownika.

Błąd: ocenianie ryzyka wyłącznie według wrażenia, że urządzenie pracuje tylko trochę głośniej.

Sprawdź pomiary, czas i liczbę ekspozycji oraz skuteczność dobranych zabezpieczeń.

Wymagane wartości i działania ustal według właściwych przepisów oraz oceny warunków pracy.

Źródła: [55]

Mapa 364: Środki ochrony indywidualnej

Środki ochrony indywidualnej dobieraj do pozostałego zagrożenia, warunków pracy i użytkownika. Jeden element nie chroni przed wszystkimi zagrożeniami.

Przykład: okulary dobrane do odprysków nie muszą zabezpieczać przed każdym działaniem substancji chemicznej; znaczenie ma właściwy zakres ochrony.



Sprawdź zgodność elementów używanych razem, dopasowanie, stan i instrukcję; ochrona może osłabnąć przy nieprawidłowym noszeniu.

Błąd: wydanie wyposażenia bez przeszkolenia i kontroli używania podczas zadania.

Sprawdź termin oraz warunki wymiany, sposób przechowywania i możliwość czyszczenia.

Dobór nie zastępuje eliminacji zagrożenia ani wymaganej ochrony zbiorowej na stanowisku.

Źródła: [55]

Mapa 365: Postępowanie awaryjne

Postępowanie awaryjne ma zatrzymać rozwój zagrożenia, uruchomić pomoc i nie narażać kolejnych osób na wtórny wypadek.

Przykład: przy uszkodzonym przewodzie w wodzie nie dotykaj poszkodowanego, zanim zagrożenie elektryczne zostanie bezpiecznie usunięte właściwym sposobem.



Ustal alarmowanie, osoby do pierwszej pomocy, dojazd służb i miejsce zbiórki przed rozpoczęciem robót.

Błąd: samowolna akcja ratunkowa w nieustabilizowanym wykopie lub pod niezabezpieczonym ładunkiem.

Sprawdź, czy pracownicy znają lokalizację wyposażenia i potrafią wskazać miejsce zdarzenia.

Przeprowadź ćwiczenie organizacyjne; dokument dostępny wyłącznie w zamkniętym biurze nie zapewnia sprawnej reakcji.

Źródła: [55]

Mapa 366: Rysy konstrukcyjne

Rysa jest objawem wymagającym oceny mechanizmu, lokalizacji i zmian w czasie. Jej szerokość sama nie określa bezpieczeństwa elementu.

Przykład: rysa przy podporze belki i rysa powierzchni tynku mogą mieć podobną szerokość, lecz inne znaczenie konstrukcyjne.

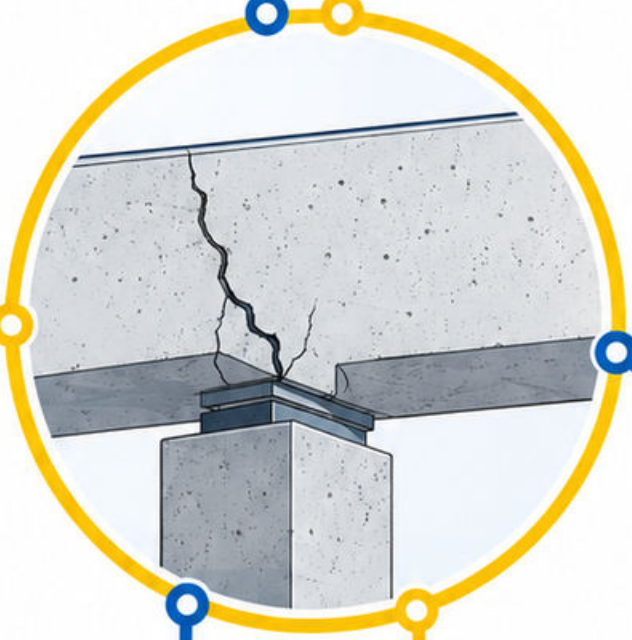

Zapisz przebieg, szerokość, datę, obciążenie i towarzyszące odkształcenia; dokumentuj ten sam punkt w porównywalnych warunkach.

Błąd: zaszpachlowanie przed rozpoznaniem i utrata możliwości obserwacji dalszej zmiany.

Sprawdź potrzebę ograniczenia dostępu oraz specjalistycznej oceny, zwłaszcza przy nagłym rozwoju, przemieszczeniach lub innych oznakach zagrożenia.

Naprawa powinna usuwać przyczynę i odtwarzać funkcję, nie jedynie poprawiać wygląd.

Źródła: [2]

Mapa 367: Zawilgocenia budynku

Zawilgocenie może wynikać z opadów, wody gruntowej, nieszczelnej instalacji albo kondensacji. Podobna plama nie dowodzi tej samej przyczyny.

Przykład: ślad nasilający się po deszczu sugeruje sprawdzenie obróbek i połączeń, ale wymaga potwierdzenia drogi wody.



Połącz oględziny z czasem zdarzeń, pomiarem warunków i sprawdzeniem sąsiednich warstw; dobierz metodę do materiału.

Błąd: zamalowanie plamy szczelną powłoką bez usunięcia źródła i osuszenia.

Sprawdź skuteczność naprawy po odpowiednim zdarzeniu kontrolnym, zanim przywrócisz wykończenie.

Wskazanie miernika ma znaczenie tylko wraz z metodą, lokalizacją i możliwością porównania z materiałem odniesienia.

Źródła: [65]

Mapa 368: Korozja zbrojenia

Korozja zbrojenia może rozwijać się po utracie ochronnych warunków w betonie; wilgoć i dostęp tlenu uczestniczą w mechanizmie.

Objawy: rdzawe zacieki, rysy wzdłuż prętów i odspojenie otuliny. Brak zacieków nie wyklucza problemu ukrytego.

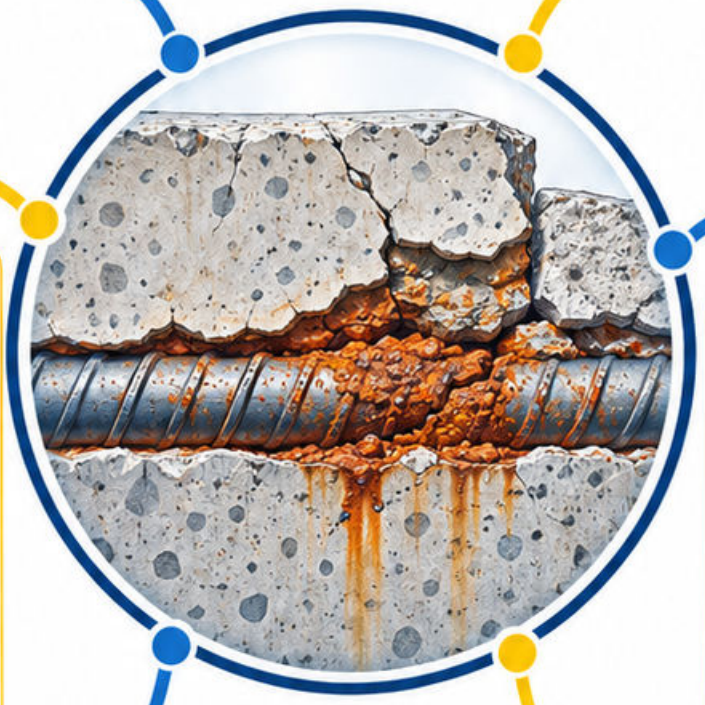

Przykład: odspojona otulina odsłania pręt; naprawa wymaga oceny jego stanu oraz przyczyny degradacji, nie samego zakrycia zaprawą.

Błąd: pozostawienie luźnego betonu pod nową warstwą naprawczą albo pominięcie oceny ubytku stali.

Sprawdź zakres uszkodzenia i oddziaływanie na pracę elementu z właściwą osobą.

Dobór systemu naprawy musi odpowiadać podłożu, środowisku i przyjętej funkcji konstrukcyjnej.

Źródła: [69]

Mapa 369: Osiadanie nierównomierne

Nierównomierne osiadanie oznacza różne przemieszczenia podpór; może wymuszać odkształcenia i dodatkowe efekty w konstrukcji.

Przykład pomiarowy: dwa punkty oddalone o 6 m osiadły o 4 i 10 mm względem stabilnego odniesienia.

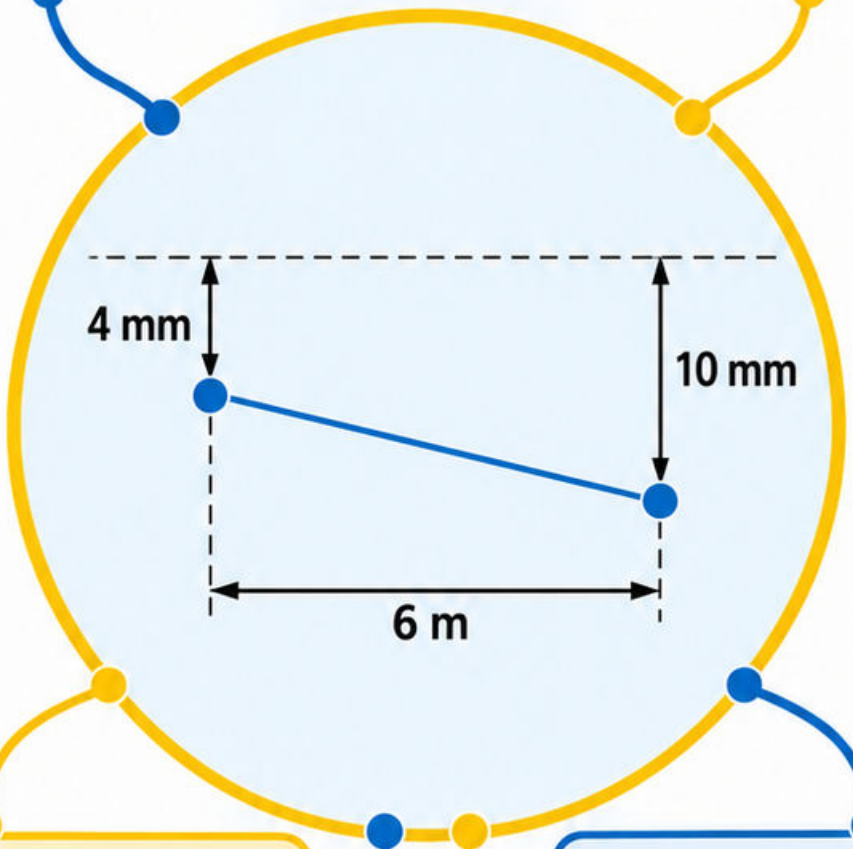

Różnica wynosi 6 mm; przybliżona zmiana nachylenia: 0,006 / 6 = 0,001. To opis geometrii, nie kryterium dopuszczenia.

Błąd: porównanie wyników z niestabilnych reperów albo utożsamienie jednakowego osiadania z różnicą przemieszczeń.

Sprawdź ciąg czasowy, obciążenia, wodę i stan podłoża; pojedynczy pomiar nie pokazuje tempa procesu.

Ocenę wpływu na obiekt opieraj na modelu konstrukcyjnym i rozpoznaniu przyczyn.

Źródła: [1] [2]

Mapa 370: Mostki i pleśń

Mostek cieplny obniża lokalną temperaturę powierzchni, a podwyższona wilgotność może sprzyjać kondensacji i rozwojowi pleśni.

Założenia ćwiczenia: temperatura powierzchni 10°C; punkt rosy powietrza wewnętrznego 12°C. Powierzchnia jest chłodniejsza od punktu rosy, więc możliwa jest kondensacja.



Błąd: usunięcie nalotu bez sprawdzenia wilgoci, wentylacji i ciągłości izolacji przy ościeżu.

Sprawdź temperaturę oraz warunki powietrza i odróżnij mostek materiałowy od przewiewu oraz przecieku.

Termowizję interpretuj przy właściwych warunkach; kolor obrazu nie jest samodzielnym rozpoznaniem przyczyny.

Naprawa powinna ograniczać mechanizm zawilgocenia, nie tylko ukrywać widoczny ślad na powierzchni.

Źródła: [65]

Mapa 371: Dokumentowanie uszkodzeń

Dokumentowanie uszkodzeń umożliwia porównanie stanu w czasie i odtworzenie lokalizacji. Zdjęcie bez skali oraz daty ma ograniczoną wartość diagnostyczną.

Przykład: karta R7 — ściana osi B, pierwsza kondygnacja, rysa przy otworze; szerokość w oznaczonym punkcie 0,20 mm.

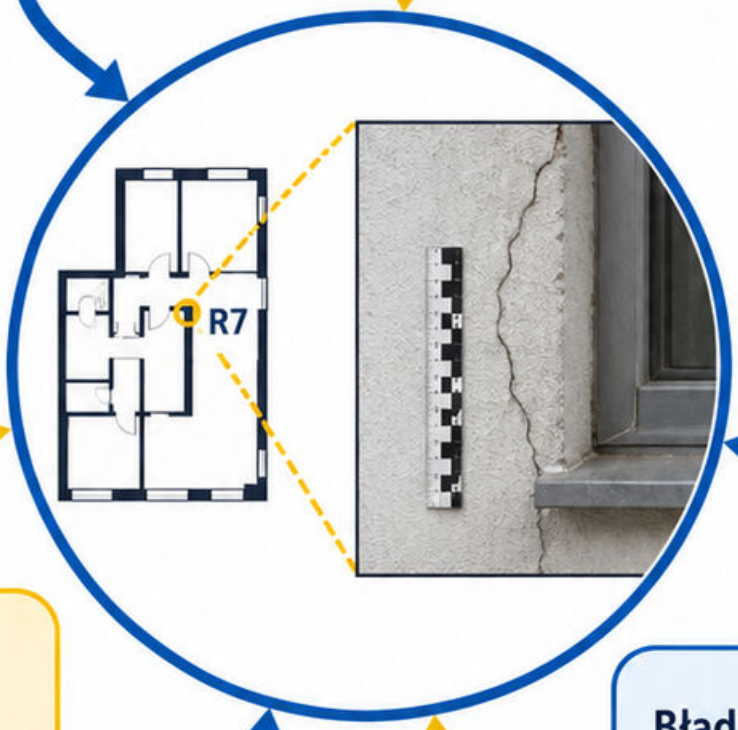

Wartość opisuje obserwację, nie samodzielną ocenę bezpieczeństwa. Dodaj warunki i metodę pomiaru.

Błąd: kolejne zdjęcia pokazują inne fragmenty, przez co nie można stwierdzić, czy ta sama rysa się zmienia.

Sprawdź stałe punkty odniesienia, skalę, orientację i możliwość wykonania kolejnego porównywalnego pomiaru.

Rozdziel obserwację, hipotezę przyczyny i zatwierdzoną decyzję o postępowaniu.

Źródła: [66]

Mapa 372: Przeglądy i utrzymanie

Utrzymanie budynku łączy kontrole, dokumentowanie, działania naprawcze i sprawdzanie ich skuteczności. Protokół bez zamknięcia zaleceń nie kończy procesu.

Przykład: kontrola wykazuje niedrożny wpust; zlecenie czyszczenia powinno zakończyć się potwierdzeniem odpływu i usunięciem przyczyny zatykania.

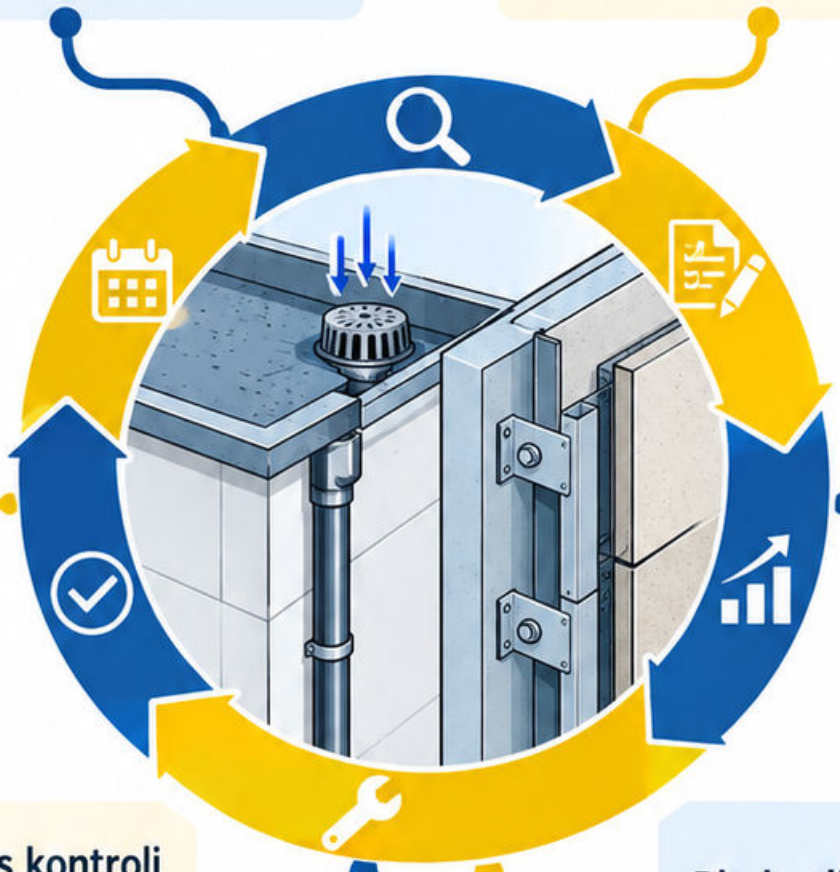

Terminy i zakres kontroli ustal dla obiektu oraz właściwych wymagań; nie każdy element ma identyczny cykl obsługi.

Błąd: odłożenie pilnej niezgodności do następnego planowanego przeglądu bez oceny ryzyka.

Sprawdź właściciela działania, termin, dowód wykonania i potrzebę ponownej kontroli.

Dokumentację przechowuj w sposób umożliwiający powiązanie zaleceń z historią obiektu i właściwą książką, jeśli jest wymagana.

Źródła: [66]

Źródła — część 1

[1] Baker/Haynes Statics engineeringstatics.org
[2] Roylance Mechanics eng.libretexts.org
[3] Alderliesten Structures textbooks.open.tudelft.nl
[4] Johnson Buckling eng.libretexts.org
[5] MIT Dynamics-ho6 ocw.mit.edu
[6] JRC EC2-JRC89037 publications.jrc.ec.europa.eu
[7] NRMCA CIP26 nrmca.org
[8] NRMCA CIP15 nrmca.org
[9] NRMCA CIP11 nrmca.org
[10] Xella Silka/Ytong xella.pl
[11] Wienerberger Ceramika wienerberger.pl
[12] USDA Wood-Handbook research.fs.usda.gov
[13] ROCKWOOL Comfort rti.rockwool.com
[14] DOE Heat-flow bsesc.energy.gov
[15] Saint-Gobain STADIP saint-gobain-glass.com
[16] SCI P362 steelconstruction.info
[17] ELI WT2022-załączniki eli.gov.pl
[18] Sika SikaProof-P gbr.sika.com
[19] pro clima Szczelność/sd www2.proclima.com
[20] PKN Eurokody pkn.pl
[21] MIT 1.054-żelbet ocw.mit.edu
[22] SCI/BCSA Właściwości-stali steelconstruction.info
[23] Swedish Wood Timber-2/2022 swedishwood.com
[24] JRC EC6-zakres eurocodes.jrc.ec.europa.eu
[25] Xella Elementy/zaprawy xella.pl
[26] SCI/BCSA Fire-2024 steelconstruction.info
[27] SCI/BCSA Ochrona-antykorozyjna steelconstruction.info
[28] FHWA GEC5 fhwa.dot.gov
[29] JRC EC7-JRC85029 publications.jrc.ec.europa.eu
[30] FHWA Foundations-I fhwa.dot.gov
[31] DOE Handbook-1012/3 energy.gov
[32] KSB Operating-point ksb.com
[33] USBR Water-Measurement usbr.gov
[34] EPA SWMM epa.gov
[35] EPA Dystrybucja-wody epa.gov

Pełne tytuły, adresy i dokumenty uzupełniające: plik „fontes-detalhadas.md" dołączony do pakietu.

Źródła — część 2

[36] EPA Handbook-94007ZR8 nepis.epa.gov
[37] Caleffi idronics caleffi.com
[38] Geberit Hydraulics-2019 geberit.com
[39] DOE Wentylacja-2021 energy.gov
[40] Schneider Ochrona-elektryczna electrical-installation.org
[41] Hilti Biblioteka-techniczna hilti.pl
[42] DEHN LPG-2014 dehn-international.com
[43] NIST Automatyka/Testbed nist.gov
[44] PSP-Sejny Kontrola/dokumenty gov.pl
[45] DOE Pompy-ciepła energy.gov
[46] ZPE Pomiary-geodezyjne zpe.gov.pl
[47] GUGiK Mapy/inwentaryzacja gov.pl
[48] GUGiK ASG-EUPOS asgeupos.pl
[49] Leica NA700 rentals.leica-geosystems.com
[50] ZPE Wymiarowanie zpe.gov.pl
[51] ZPE Rzuty/przekroje static.zpe.gov.pl
[52] ZPE Zbrojenie zpe.gov.pl
[53] GUGiK PL-EVRF2007-NH gugik.gov.pl
[54] GUNB Procedury gov.pl
[55] PIP STOP-wypadkom budownictwo.pip.gov.pl
[56] ZPE Kosztorysy zpe.gov.pl
[57] Cemex Beton/jastrychy cemex.pl
[58] Wienerberger Porotherm-wytyczne wienerberger.pl
[59] Sika Hydroizolacje-dom pol.sika.com
[60] ATLAS Systemy-ociepleń atlas.com.pl
[61] Knauf P113/2025 knauf.com
[62] Drutex Montaż-stolarki drutex.pl
[63] GAO 16-89G gao.gov
[64] PKN Komunikat pkn.pl
[65] ELI WT2022 eli.gov.pl
[66] GUNB c-KOB/FAQ e-budownictwo.gunb.gov.pl
[67] PIP Lista-kontrolna budownictwo.pip.gov.pl
[68] PIP IP03/2025-BIOZ pip.gov.pl
[69] NRMCA CIP25 nrmca.org

Pełne tytuły, adresy i dokumenty uzupełniające: plik „fontes-detalhadas.md” dołączony do pakietu.